PIMS250012E

Power inverter

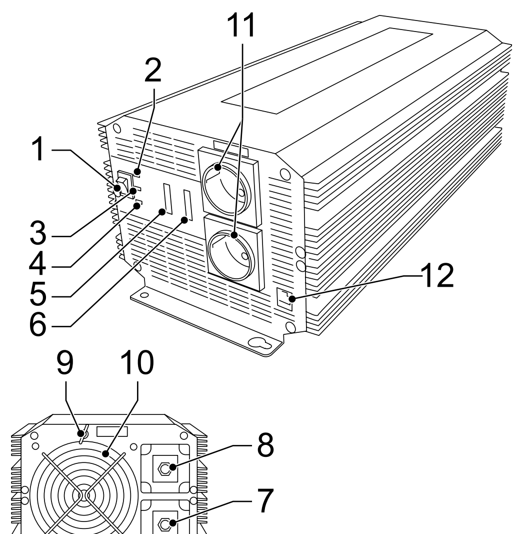

(03/20)

English - Description

This is a consumer product which complies to EMI test EN 61000-6-4 class A.
This power inverter is a modified sine wave inverter. Modified sine wave inverters are all-purpose power inverters used to power simple electronic devices.

Warning!
Do not use the inverter with the following rechargeable devices:
- Only mount in a horizontally position.
- Make sure the distance between the battery and inverter is short and only use the provided connection cables.
- This product is an inverter with a modified sinewave output. It is not recommended to connect inductive loads and products with an electro motor inside.
- Small battery-operated appliances which can be plugged directly into the AC output to recharge (e.g. flashlights, razors and nightlights).
- Certain battery chargers for battery packs used in power tools. These battery chargers will have a warning label stating that dangerous voltages are present at the battery terminals.

1. On/off switch	• Press the switch to switch the device on or off.
2. Power indicator	• The indicator lights green when the device is connected to a battery and switched on. The device is ready for use.
3. Overtemperature indicator	• The indicator lights yellow when the device is overheated. An alarm will sound. The device switches off automatically. The device automatically switches on again when it has cooled down sufficiently.
4. Overload indicator	• The indicator lights red when the device is overloaded. Switch off the device and reduce the load before switching on the device again.
5. Battery voltage indicator (V)	• The indicator shows the voltage at the input terminal of the inverter.
6. Battery current indicator (A)	• The indicator shows the current drawn from the battery by the inverter. The current must be in the green zone for continuous operation. In the yellow zone, the device wil operate for several minutes. In the red zone, the device will switch off automatically.
Terminal 7. Positive pole (+, red) 8. Negative pole (-, black)	**Warning!** • When connected to a battery, first switch on the inverter before switching on the connected devices. When using the inverter with several appliances at the same time, switch on the devices one after another to make sure that the inverter does not need to deliver all start-up currents for all the loads at once. • Do not reverse the input. Do not use crocodile clips to create an electrical connection. Make sure that the inverter is switched off before connecting the inverter to the battery or other DC power source. • Connect the red battery cable to the positive (+) pole of the battery and the positive (+) terminal of the inverter. • Connect the black battery cable to the negative (-) pole of the battery and the negative (-) terminal of the inverter. • Tighten the screws of the DC input cables regularly.
9. Chassis ground lug	**Warning!** Do not operate the inverter without connecting the inverter to the ground. Risk of electrical shock. The inverter has a lug to connect the chassis with the inverter. The ground wire in the AC junction box on the output panel of the inverter is connected to the chassis. The chassis ground lug must be connected to a grounding point, which will vary depending on where the inverter is installed. • In a vehicle, connect the chassis ground lug to the chassis of the vehicle. • In a boat, connect the chassis ground lug to the grounding system of the boat. • In a fixed location, connect the chassis ground lug to earth ground by a ground rod (metal rod pounded into the earth). Use a #12 AWG or larger copper wire (preferably with green/yellow insulation) to connect the chassis ground lug to the grounding point. The neutral conductor of the AC output circuit of the inverter is connected to chassis ground. When the chassis is connected to ground, the neutral conductor will also be grounded.
10. Cooling fan	• Wisdom fan start: when the temperature of inverter reach 40°C, the fan will start automatically.
11. AC output	• Connect the mains cable of the device to the AC output of the inverter.
12. Remote control jack	The device can be operated using the remote control.

Audible alarm
An alarm will sound in case of overtemperature, a low battery or a low-battery shutdown.

Safety

General safety
- Read the manual carefully before use. Keep the manual for future reference.
- The manufacturer is not liable for consequential damages or for damages to property or persons caused by non-observance of the safety instructions and improper use of the device.
- Only use the device for its intended purposes. Do not use the device for other purposes than described in the manual.
- Do not use the device if any part is damaged or defective. If the device is damaged or defective, replace the device immediately.
- The device is suitable for indoor use only. Do not use the device outdoors.
- The device is suitable for domestic use only. Do not use the device for commercial purposes.
- Only use the device in areas with an ambient temperature between 0 °C and 25 °C.
- Do not use the device in locations with high humidity, such as bathrooms and swimming pools.
- Do not use the device near bathtubs, showers, basins or other vessels containing water.
- Do not use a timer or a separate remote-control system that switches on the device automatically.
- Do not cover the device.
- Do not block the ventilation openings. Do not insert foreign objects into the ventilation openings.
- Keep a clearance of at least 2,5 cm around the device in order to ensure proper cooling and airflow.
- Place the device on a stable, flat surface.
- Keep the device away from flammable objects.

Electrical safety

- To reduce risk of electric shock, this product should only be opened by an authorized technician when service is required.
- Disconnect the product from the mains socket and other equipment if a problem should occur.
- Read the manual carefully before use. Keep the manual for future reference.
- Only use the device for its intended purposes. Do not use the device for other purposes than described in the manual.
- Do not use the device if any part is damaged or defective. If the device is damaged or defective, replace the device immediately.

Cleaning and maintenance

Warning!
- Do not use cleaning solvents or abrasives.
- Do not clean the inside of the device.
- Do not attempt to repair the device. If the device does not operate correctly, replace it with a new device.

- Clean the outside of the device using a soft, damp cloth.
- Clean the ventilation openings using a soft brush.

Support
If you need further help or have comments or suggestions please visit www.nedis.com/support

Contact
NEDIS B.V., De Tweeling 28, 5215 MC 's-Hertogenbosch, The Netherlands

Nederlands - Beschrijving

Dit is een consumentenproduct dat voldoet aan de EMI-test EN 61000-6-4 klasse A.
Deze voedingsomvormer is een gemodificeerde sinusomvormer. Gemodificeerde sinuomvormers zijn universele voedingsomvormer die voor het voeden van eenvoudige elektronische apparaten worden gebruikt.

Waarschuwing!
Gebruik de omvormer niet met de volgende oplaadbare apparaten:
- Alleen in horizontale positie monteren.
- Zorg ervoor dat de afstand tussen de accu en de omvormer kort is en gebruik alleen de meegeleverde aansluitkabels.
- Dit product is een omvormer met een aangepaste sinusgolf uitgang. Het wordt niet aanbevolen om inductieve belastingen en producten waarin een elektromotor zit aan te sluiten.
- Kleine op batterijen werkende apparaten die direct in de AC-uitgang kunnen worden gestoken (bijv. zaklantaarns, scheerapparaten en nachtlampjes).
- Bepaalde batterijladers voor in elektrische apparaten gebruikte batterijen. Op deze batterijladers is een waarschuwingslabel aangebracht waarop staat dat gevaarlijke spanningswaarden bij de batterij-aansluitingen aanwezig zijn.

1. Aan/uit-schakelaar	• Druk op de schakelaar om het apparaat in of uit te schakelen.
2. Voedingsindicator	• De indicator brandt groen als het apparaat op een batterij is aangesloten en is ingeschakeld. Het apparaat is gereed voor gebruik.
3. Oververhittingsindicator	• De indicator brandt geel als het apparaat oververhit is. Een alarm zal klinken. Het apparaat schakelt automatisch uit. Het apparaat schakelt automatisch weer in als het voldoende is afgekoeld.
4. Overbelastingsindicator	• De indicator brandt rood als het apparaat overbelast is. Schakel het apparaat uit en verminder de belasting voordat u het apparaat weer inschakelt.
5. Batterijspannings-indicator (V)	• De indicator toont de spanning bij de ingangsaansluiting van de omvormer.
6. Batterijstroom-indicator (A)	• De indicator toont de door de omvormer uit de batterij verbruikte stroom. De stroom moet binnen de groene zone blijven voor constante werking. In de gele zone zal het apparaat gedurende enkele minuten werken. In de rode zone zal het apparaat automatisch uitschakelen.
Aansluiting 7. Positieve pool (+, rood) 8. Negatieve pool (-, zwart)	**Waarschuwing!** • Schakel bij aansluiting op een batterij eerst de omvormer in voordat u de aangesloten apparaten inschakelt. Schakel bij gebruik van de omvormer met verschillende apparaten tegelijkertijd de apparaten één voor één in om te verzekeren dat de omvormer niet alle opstartstroomsterktes voor alle belastingen tegelijkertijd hoeft te leveren. • Draai de ingang niet om. Gebruik geen krokodillenklemmen om een elektrische aansluiting tot stand te brengen. Controleer of de omvormer is uitgeschakeld voordat u de omvormer op de batterij of een andere DC-voedingsbron aansluit. • Sluit de rode batterijkabel op de positieve (+) pool van de batterij en de positieve (+) aansluiting van de omvormer aan. • Sluit de zwarte batterijkabel op de negatieve (-) pool van de batterij en de negatieve (-) aansluiting van de omvormer aan. • Draai de schroeven van de DC-ingangskabels gelijkmatig aan.
9. Aardeaansluiting van het onderstel	**Waarschuwing!** Gebruik de omvormer niet zonder de omvormer op de aarde aan te sluiten. Gevaar voor elektrische schok. De omvormer heeft een aansluiting om het onderstel op de omvormer aan te sluiten. De aardedraad in de AC-aansluitkast op het uitgangspaneel van de omvormer is op het onderstel aangesloten. Sluit de aardeaansluiting van het onderstel op een aardingspunt aan. Dit punt kan afhankelijk van de installatielocatie van de omvormer variëren. • Sluit in een voertuig de aardeaansluiting van het onderstel op het chassis van het voertuig aan. • Sluit in een boot de aardeaansluiting van het onderstel op het aardingssysteem van de boot aan. • Sluit op een vaste locatie de aardeaansluiting van het onderstel via een aardingsstaaf (in de grond gestoken metalen staaf) op de aarde aan. Gebruik een #12 AWG of grotere koperdraad (bij voorkeur met groen/gele isolatie) om de aardeaansluiting van het onderstel op het aardingspunt aan te sluiten. De neutrale geleiding van het AC-uitgangssysteem van de omvormer wordt op de aarde van het onderstel aangesloten. Als het onderstel op de aarde is aangesloten, is ook de neutrale geleiding geaard.
10. Koelventilator	• Wijsheid ventilator start: wanneer de temperatuur van de omvormer 40 ° C bereikt, start de ventilator automatisch.
11. AC-uitgang	• Sluit de netkabel van het apparaat op de AC-uitgang van de omvormer aan.
12. Stekerbus voor de afstandsbediening	Het apparaat kan met een afstandbediening worden bediend.

Geluidsalarm
Een alarm klinkt in geval van oververhitting, een bijna lege batterij of een uitschakeling als gevolg van een lege batterij.

Veiligheid

Algemene veiligheid
- Lees voor gebruik de handleiding zorgvuldig door. Bewaar de handleiding voor latere raadpleging.
- De fabrikant is niet aansprakelijk voor gevolgschade of voor schade aan eigendommen of personen veroorzaakt door het niet naleven van de veiligheidsinstructies en door verkeerd gebruik van het apparaat.
- Gebruik het apparaat uitsluitend voor de beoogde doeleinden. Gebruik het apparaat niet voor andere doeleinden dan beschreven in de handleiding.
- Gebruik het apparaat niet als een onderdeel beschadigd of defect is. Vervang een beschadigd of defect apparaat onmiddellijk.
- Het apparaat is uitsluitend geschikt voor gebruik binnenshuis. Gebruik het apparaat niet buitenshuis.
- Het apparaat is uitsluitend geschikt voor huishoudelijk gebruik. Gebruik het apparaat niet voor commerciële doeleinden.
- Gebruik het apparaat uitsluitend in ruimtes met een omgevingstemperatuur tussen 0°C en 25°C.
- Gebruik het apparaat niet op plaatsen met een hoge luchtvochtigheid, zoals badkamers en zwembaden.
- Gebruik het apparaat niet in de buurt van badkuipen, douches, wastafels of andere voorzieningen die water bevatten.
- Gebruik geen timer of afzonderlijk afstandsbedieningssysteem om het apparaat automatisch uit te schakelen.
- Bedek het apparaat niet.
- Blokkeer de ventilatieopeningen niet. Steek geen vreemde voorwerpen in de ventilatieopeningen.
- Houd minimaal 2,5 cm ruimte rondom het apparaat vrij om correcte koeling en luchtstroming te verzekeren.
- Plaats het apparaat op een stabiele, vlakke ondergrond.
- Houd het apparaat uit de buurt van brandbare objecten.

Elektrische veiligheid

- Dit product mag voor onderhoud uitsluitend door een erkende technicus worden geopend om het risico op elektrische schokken te verkleinen.
- Koppel in geval van een probleem het product van het stopcontact en van andere apparatuur af.
- Lees voor gebruik de handleiding zorgvuldig door. Bewaar de handleiding voor latere raadpleging.
- Gebruik het apparaat uitsluitend voor de beoogde doeleinden. Gebruik het apparaat niet voor andere doeleinden dan beschreven in de handleiding.
- Gebruik het apparaat niet als een onderdeel beschadigd of defect is. Vervang een beschadigd of defect apparaat onmiddellijk.

Reiniging en onderhoud

Waarschuwing!
- Gebruik geen reinigingsmiddelen of schuurmiddelen.
- Reinig niet de binnenzijde van het apparaat.
- Probeer het apparaat niet te repareren. Indien het apparaat niet juist werkt, vervang het dan door een nieuw apparaat.

- Reinig de buitenzijde van het apparaat met een zachte, vochtige doek.
- Reinig de ventilatieopeningen met een zachte borstel.

Support
Breng voor hulp of als u een opmerking of suggestie heeft een bezoek aan www.nedis.com/support

Contact
NEDIS B.V., De Tweeling 28, 5215 MC 's-Hertogenbosch, Nederland

Deutsch - Beschreibung

Dies ist ein Endverbraucherprodukt, das den EMI-Test EN 61000-6-4 Class A erfüllt.
Dieser Wechselrichter ist ein modifizierter Sinuswechselrichter. Modifizierte Sinuswechselrichter sind universell einsetzbare Wechselrichter zur Versorgung einfacher elektronischer Geräte.

Warnung!
Verwenden Sie den Wechselrichter nicht mit den folgenden wiederaufladbaren Geräten:
- Nur in horizontaler Ausrichtung positionieren.
- Stellen Sie sicher, dass der Abstand zwischen Batterie und Wechselrichter kurz ist und verwenden Sie nur die mitgelieferten Anschlusskabel.
- Dieses Produkt ist ein Wechselrichter mit modifiziertem Sinusausgang. Es wird nicht empfohlen, induktive Lasten und Produkte mit einem Elektromotor im Inneren anzuschließen.
- Kleine batteriebetriebene Geräte, die zum Aufladen direkt an den AC-Ausgang angeschlossen werden können (z.B. Taschenlampen, Rasierer und Nachtlichter).
- Bestimmte Batterieladegeräte für Akkupacks, die in Elektrowerkzeugen verwendet werden. Diese Batterieladegeräte sind mit einem Warnschild versehen, das besagt, dass an den Batterieklemmen gefährliche Spannungen anliegen.

1. Ein-/Aus-Schalter	• Drücken Sie den Schalter, um das Gerät ein- oder auszuschalten.
2. Betriebsanzeige	• Die Anzeige leuchtet grün, wenn das Gerät an eine Batterie angeschlossen und eingeschaltet ist. Das Gerät ist gebrauchsbereit.
3. Übertemperaturanzeige	• Die Anzeige leuchtet gelb, wenn das Gerät überhitzt ist. Ein Alarm ertönt. Das Gerät schaltet automatisch aus. Das Gerät schaltet sich automatisch wieder ein, wenn es ausreichend abgekühlt ist.
4. Überlastanzeige	• Die Anzeige leuchtet rot, wenn das Gerät überlastet wird. Schalten Sie das Gerät aus und reduzieren Sie die Last, bevor Sie das Gerät wieder einschalten.
5. Batterieladeanzeige (V)	• Die Anzeige zeigt die Spannung an der Eingangsklemme des Wechselrichters an.
6. Batteriestromanzeige (A)	• Die Anzeige zeigt den vom Wechselrichter aus der Batterie entnommenen Strom an. Für den Dauerbetrieb muss der Strom im grünen Bereich liegen. In der gelben Zone wird das Gerät mehrere Minuten lang betrieben. Im roten Bereich schaltet sich das Gerät automatisch aus.
Klemme 7. Pluspol (+, rot) 8. Minuspol (-, schwarz)	**Warnung!** • Bei Anschluss an eine Batterie, schalten Sie zuerst den Wechselrichter ein, bevor Sie die angeschlossenen Geräte einschalten. Wenn Sie den Wechselrichter mit mehreren Geräten gleichzeitig betreiben, schalten Sie die Geräte nacheinander ein, um sicherzustellen, dass der Wechselrichter nicht alle Anlaufströme für alle Verbraucher auf einmal liefern muss. • Kehren Sie den Anschluss nicht um. Verwenden Sie keine Krokodilklemmen, um eine elektrische Verbindung herzustellen. Stellen Sie sicher, dass der Wechselrichter ausgeschaltet ist, bevor Sie ihn an die Batterie oder eine andere Gleichstromquelle anschließen. • Verbinden Sie das rote Batteriekabel mit dem Pluspol (+) der Batterie und dem Pluspol (+) des Wechselrichters. • Schließen Sie das schwarze Batteriekabel an den negativen (-) Pol der Batterie und den negativen (-) Pol des Wechselrichters an. • Ziehen Sie die Schrauben der DC-Eingangskabel regelmäßig an.
9. Erdungslasche für das Chassis	**Warnung!** Betreiben Sie den Wechselrichter nicht, ohne den Wechselrichter mit der Erde zu verbinden. Gefahr eines Stromschlags. Der Wechselrichter hat eine Lasche, um das Gehäuse mit dem Wechselrichter zu verbinden. Der Erdungskabel im AC-Anschlusskasten auf der Ausgangsplatte des Wechselrichters ist mit dem Gehäuse verbunden. Der Erdungsanschluss des Gehäuses muss an einen Erdungspunkt angeschlossen werden, der je nach Aufstellungsort des Wechselrichters variiert. • Verbinden Sie in einem Fahrzeug die Erdungslasche des Gehäuses mit der Karosserie des Fahrzeugs. • Verbinden Sie in einem Boot die Erdungslasche des Gehäuses mit dem Erdungssystem des Bootes. • Verbinden Sie an einer festen Stelle die Erdungslasche des Gehäuses mit der Erdung durch einen Erdungsstab (Metallstab, der in die Erde geschlagen wird). Verwenden Sie einen Kupferdraht mit einer Stärke von 12 AWG oder mehr (vorzugsweise mit grün/gelber Isolierung), um die Erdungslasche des Gehäuses mit dem Erdungspunkt zu verbinden. Der Neutralleiter des AC-Ausgangskreises des Wechselrichters ist mit der Gehäusemasseverbunden. Wenn das Chassis mit der Erde verbunden ist, wird auch der Neutralleiter geerdet.
10. Kühlgebläse	• Weisheitsventilatorstart: Wenn die Temperatur des Wechselrichters 40 ° C erreicht, startet der Ventilator automatisch.
11. AC-Ausgang	• Schließen Sie das Netzkabel des Gerätes an den AC-Ausgang des Wechselrichters an.
12. Fernbedienungsbuchse	Das Gerät kann mit der Fernbedienung bedient werden.

Akustischer Alarm
Bei Übertemperatur, einer schwachen Batterie oder einer Abschaltung bei schwacher Batterie ertönt ein Alarm.

Sicherheit

Allgemeine Sicherheit
- Lesen Sie die Bedienungsanleitung vor dem Gebrauch genau durch. Bitte bewahren Sie die Bedienungsanleitung zur späteren Bezugnahme auf.
- Der Hersteller ist nicht schadensersatzpflichtig für Folgeschäden, Sachschäden oder Personenverletzungen, die durch die Nichtbeachtung der Sicherheitshinweise und durch unsachgemäße Handhabung des Gerätes entstanden sind.
- Verwenden Sie das Gerät nur bestimmungsgemäß. Verwenden Sie das Gerät nur für den in dieser Bedienungsanleitung beschriebenen Zweck.
- Verwenden Sie das Gerät nicht, falls ein Teil beschädigt oder defekt ist. Ist das Gerät beschädigt oder defekt, erneuern Sie es unverzüglich.
- Das Gerät eignet sich nur zur Verwendung in Innenräumen. Verwenden Sie das Gerät nicht im Freien.
- Das Gerät eignet sich nur für den Hausgebrauch. Verwenden Sie das Gerät nicht für den gewerblichen Gebrauch.
- Verwenden Sie das Gerät nur in Bereichen mit einer Umgebungstemperatur zwischen 0 °C und 25 °C.
- Verwenden Sie das Gerät nicht an Orten mit hoher Feuchtigkeit wie beispielsweise Badezimmern oder Schwimmbädern.
- Verwenden Sie das Gerät nicht in der Nähe von Badewannen, Duschen, Becken oder anderen Behältnissen, die Wasser enthalten.
- Verwenden Sie keine Zeitschaltuhr und kein separates Fernbedienungssystem, das das Gerät automatisch einschaltet.
- Decken Sie das Gerät nicht ab.
- Blockieren Sie nicht die Lüftungsöffnungen. Stecken Sie keine Fremdkörper in die Belüftungsöffnungen.
- Halten Sie einen Abstand von mindestens 2,5 cm um das Gerät herum ein, um eine ausreichende Kühlung und Luftströmung zu gewährleisten.
- Stellen Sie das Gerät auf einer stabilen flachen Oberfläche auf.
- Halten Sie das Gerät von entzündlichen Gegenständen fern.

Elektrische Sicherheit

- Um die Gefahr eines elektrischen Schlags zu verringern, sollte dieses Produkt bei erforderlichen Servicearbeiten ausschließlich von einem autorisierten Techniker geöffnet werden.
- Bei Problemen trennen Sie das Gerät bitte von der Spannungsversorgung und von anderen Geräten.
- Lesen Sie die Bedienungsanleitung vor dem Gebrauch genau durch. Bitte bewahren Sie die Bedienungsanleitung zur späteren Bezugnahme auf.
- Verwenden Sie das Gerät nur bestimmungsgemäß. Verwenden Sie das Gerät nur für den in dieser Bedienungsanleitung beschriebenen Zweck.
- Verwenden Sie das Gerät nicht, falls ein Teil beschädigt oder defekt ist. Ist das Gerät beschädigt oder defekt, erneuern Sie es unverzüglich.

Reinigung und Pflege

Warnung!
- Verwenden Sie keine Lösungs- oder Scheuermittel.
- Reinigen Sie das Gerät nicht von innen.
- Versuchen Sie nicht, das Gerät zu reparieren. Falls das Gerät nicht einwandfrei arbeitet, tauschen Sie es gegen ein neues aus.

- Reinigen Sie das Äußere des Geräts mit einem weichen feuchten Tuch.
- Reinigen Sie die Belüftungsöffnungen mit einer weichen Bürste.

Hilfe
Wenn Sie weitere Hilfe benötigen oder Kommentare oder Vorschläge für uns haben, gehen Sie bitte auf www.nedis.com/support

Kontakt
NEDIS B.V., De Tweeling 28, 5215 MC 's-Hertogenbosch, Niederlande

Español - Descripción

Este es un producto de consumo que cumple con la prueba EMI: EN 61000-6-4 clase A.
Este inversor de corriente es un inversor de onda sinusoidal modificada. Los inversores de onda sinusoidal modificada son inversores de corriente multiuso que se utilizan para alimentar dispositivos electrónicos simples.

¡Advertencia!
No utilice el inversor con los siguientes dispositivos recargables:
- Montar únicamente en posición horizontal.
- Asegúrese de que la distancia entre la batería y el inversor es corta y utilice únicamente los cables de conexión suministrados.
- Este producto es un inversor con una salida sinusoidal modificada. No se recomienda conectar cargas inductivas ni productos con un motor eléctrico dentro.
- Aparatos de pequeño tamaño que funcionan con pilas que pueden enchufarse directamente en la salida de CA para recargar (p. ej., linternas, máquinas de afeitar y luces nocturnas)).
- Ciertos cargadores de batería para baterías utilizadas en herramientas eléctricas. Estos cargadores de batería tendrán una etiqueta de advertencia que indica que hay tensiones peligrosas en los terminales de la batería.

1. Interruptor de encendido/ apagado	• Pulse el interruptor para encender o apagar el dispositivo.
2. Indicador de encendido	• El indicador se enciende en verde cuando el dispositivo se conecta a una batería y se enciende. El dispositivo está listo para el uso.
3. Indicador de sobretemperatura	• El indicador se enciende en amarillo cuando el dispositivo está sobrecalentado. Sonará una alarma. El dispositivo se apaga automáticamente. El dispositivo vuelve a encenderse automáticamente cuando se ha enfriado lo suficiente.
4. Indicador de sobrecarga	• El indicador se enciende en rojo cuando el dispositivo está sobrecargado. Apague el dispositivo y reduzca la carga antes de volver a encenderlo.
5. Indicador de tensión de batería (V)	• El indicador muestra la tensión en el terminal de entrada del inversor.
6. Indicador de corriente de batería (A)	• El indicador muestra la corriente tomada de la batería por el inversor. La corriente debe estar en la zona verde para un funcionamiento continuo. En la zona amarilla, el dispositivo funcionará durante varios minutos. En la zona roja, el dispositivo se desconectará automáticamente.
Terminal 7. Polo positivo (+, rojo) 8. Polo negativo (-, negro)	**¡Advertencia!** • Cuando esté conectado a una batería, primero encienda el inversor antes de encender los dispositivos conectados. Cuando utilice el inversor con varios aparatos al mismo tiempo, encienda los dispositivos uno tras otro para asegurarse de que el inversor no necesita entregar todas las corrientes de arranque para todas las cargas a la vez. • No invierta la entrada. No utilice pinzas de cocodrilo para crear una conexión eléctrica. Asegúrese de que el inversor esté apagado antes de conectarlo a la batería u otra fuente de alimentación de CC. • Conecte el cable rojo de la batería al polo positivo (+) de la batería y al terminal positivo (+) del inversor. • Conecte el cable negro de la batería al polo negativo (+) de la batería y al terminal negativo (+) del inversor. • Apriete periódicamente los tornillos de los cables de entrada de CC.
9. Terminal a tierra del chasis	**¡Advertencia!** No maneje el inversor sin conectarlo a tierra. Riesgo de descarga eléctrica. El inversor tiene un terminal para conectar el chasis con el inversor. El cable de tierra en la caja de conexiones de CA del panel de salida del inversor está conectado al chasis. El terminal a tierra del chasis debe estar conectado a un punto de conexión a tierra, que variará en función del lugar de instalación del inversor. • En un vehículo, conecte el terminal a tierra del chasis al chasis del vehículo. • En un barco, conecte el terminal a tierra del chasis al sistema de conexión a tierra del barco. • En una ubicación fija, conecte el terminal a tierra del chasis a tierra mediante una varilla de tierra (varilla de metal clavada en la tierra). Utilice un cable de cobre de # 12 AWG o mayor (preferiblemente con aislamiento verde/amarillo) para conectar el terminal a tierra del chasis al punto de conexión a tierra. El conductor neutro del circuito de salida de CA del inversor está conectado a la tierra del chasis. Cuando el chasis está conectado a tierra, el conductor neutro también se conectará a tierra.
10. Ventilador de enfriamiento	• Wisdom fan start: cuando la temperatura del inversor alcanza los 40 ° C, el ventilador arrancará automáticamente.
11. Salida de CA	• Conecte el enchufe de red de su dispositivo a la salida de CA del inversor.
12. Conector para mando a distancia	El dispositivo puede manejarse con el mando a distancia.

Alarma audible
Sonará una alarma en caso de sobretemperatura, de batería baja o de apagado por batería baja.

Seguridad

Seguridad general
- Lea el manual detenidamente antes del uso. Conserve el manual en caso de futura necesidad.
- El fabricante no es responsable de daños consecuentes o de daños en la propiedad o en las personas causados por no seguir estas instrucciones de seguridad y por un uso inadecuado de este dispositivo.
- Utilice el dispositivo únicamente para su uso previsto. No utilice el dispositivo con una finalidad distinta a la descrita en el manual.
- No utilice el dispositivo si alguna pieza ha sufrido daños o tiene un defecto. Si el dispositivo ha sufrido daños o tiene un defecto, sustitúyalo inmediatamente.
- El dispositivo sólo es apto para uso en interiores. No utilice el dispositivo en exteriores.
- El dispositivo sólo es apto para uso doméstico. No utilice el dispositivo con fines comerciales.
- Utilice el dispositivo únicamente en zonas con una temperatura ambiente entre 0 °C y 25 °C.
- No utilice el dispositivo en lugares con un nivel alto de humedad, como baños y piscinas.
- No utilice el dispositivo cerca de bañeras, duchas, lavabos u otros recipientes que contengan agua.
- No utilice un temporizador o un sistema de control remoto separado que conecte el dispositivo automáticamente.
- No cubra el dispositivo.
- No bloquee las aberturas de ventilación. No introduzca objetos extraños en las aberturas de ventilación.
- Mantenga un espacio libre de al menos 2,5 cm alrededor del dispositivo para garantizar un enfriamiento y un flujo de aire adecuados.
- Coloque el dispositivo sobre una superficie estable y plana.
- Mantenga el dispositivo alejado de objetos inflamables.

Seguridad eléctrica

- Para reducir el peligro de descarga eléctrica, este producto sólo debería abrirlo un técnico autorizado cuando necesite reparación.
- Desconecte el producto de la toma de corriente y de los otros equipos si ocurriera algún problema.
- Lea el manual detenidamente antes del uso. Conserve el manual en caso de futura necesidad.
- Utilice el dispositivo únicamente para su uso previsto. No utilice el dispositivo con una finalidad distinta a la descrita en el manual.
- No utilice el dispositivo si alguna pieza ha sufrido daños o tiene un defecto. Si el dispositivo ha sufrido daños o tiene un defecto, sustitúyalo inmediatamente.

Limpieza y mantenimiento

¡Advertencia!
- No utilice disolventes de limpieza ni productos abrasivos.
- No limpie el interior del dispositivo.
- No intente reparar el dispositivo. Si el dispositivo no funciona correctamente, sustitúyalo por uno nuevo.

- Limpie el exterior del dispositivo con un paño suave humedecido.
- Limpie las ranuras de ventilación con un cepillo suave.

Apoyo
Si necesita ayuda adicional o si tiene comentarios o sugerencias, visite www.nedis.com/support

Contacto
NEDIS B.V., De Tweeling 28, 5215 MC 's-Hertogenbosch, Países Bajos

Français - Description

Il s'agit d'un produit de consommation conforme au test EMI EN 61000-6-4 classe A.
Cet inverseur d'alimentation est un inverseur d'onde sinusoïdale modifié. Un inverseur d'onde sinusoïdale modifié est un inverseur d'alimentation générique servant à alimenter des appareils électroniques simples.

Avertissement !
N'utilisez pas l'inverseur avec les appareils rechargeables suivants :
- Montez-le uniquement en position horizontale.
- Assurez-vous que la distance entre la batterie et l'onduleur soit courte et utilisez uniquement les câbles de connexion fournis.
- Ce produit est un onduleur avec une sortie sinusoïdale modifiée. Il n'est pas recommandé de connecter des charges inductives et des produits avec un moteur électrique à l'intérieur.
- Les petits appareils à pile pouvant être branchés directement sur la sortie CA pour se recharger (ex. lampes-torches, rasoirs et liseuses).
- Certains chargeurs de batterie pour pack-batterie d'outil électrique. Ces chargeurs de batterie comportent une étiquette d'avertissement indiquant la présence de tensions dangereuses sur les bornes de batterie.

1. Interrupteur marche/arrêt	• Appuyez sur l'interrupteur pour allumer/éteindre l'appareil.
2. Indicateur d'alimentation	• L'indicateur s'allume en vert lorsque l'appareil est connecté à une batterie et sous tension. L'appareil est prêt à l'usage.
3. Indicateur de surchauffe	• L'indicateur s'allume en jaune lorsque l'appareil surchauffe. Une alarme retentit. L'appareil s'éteint automatiquement. L'appareil se rallume automatiquement dès qu'il a suffisamment refroidi.
4. Indicateur de surcharge	• L'indicateur s'allume en rouge lorsque l'appareil est surchargé. Éteignez l'appareil et réduisez la charge avant de le rallumer.
5. Indicateur de tension de batterie (V)	• L'indicateur affiche la tension sur la borne d'entrée de l'inverseur.
6. Indicateur de courant de batterie (A)	• L'indicateur affiche le courant soutiré à la batterie par l'inverseur. Le courant doit être dans la zone verte pour un fonctionnement en continu. Dans la zone jaune, l'appareil fonctionne plusieurs minutes. Dans la zone rouge, l'appareil s'arrête automatiquement.
Borne 7. Pôle positif (+, rouge) 8. Pôle négatif (-, noir)	**Avertissement !** • S'il est connecté à une batterie, allumez d'abord l'inverseur avant d'allumer les appareils connectés. Si vous utilisez l'inverseur avec plusieurs appareils à la fois, allumez les appareils un par un pour vous assurer que l'inverseur ne doive pas générer simultanément tous les courants de démarrage de toutes les charges. • N'inversez pas l'entrée. N'utilisez pas de pinces crocodiles pour créer une connexion électrique. Assurez-vous que l'inverseur est éteint avant de le connecter à la batterie ou à une autre source d'alimentation CC. • Connectez le câble de batterie rouge sur le pôle positif (+) de la batterie et sur la borne de positif (+) de l'inverseur. • Connectez le câble de batterie noir sur le pôle négatif (-) de la batterie et sur la borne de négatif (-) de l'inverseur. • Serrez régulièrement les vis des câbles d'entrée CC.
9. Goujon de terre de châssis	**Avertissement !** N'utilisez pas l'inverseur sans le relier à la terre. Risque de décharge électrique. L'inverseur comporte un goujon de connexion du châssis à l'inverseur. Le fil de terre du bornier CA sur le panneau de sortie de l'inverseur est connecté au châssis. Le goujon de terre du châssis doit être connecté à un point de terre qui varie selon l'endroit où l'inverseur est installé. • Dans un véhicule, connectez le goujon de terre du châssis au châssis du véhicule. • Dans un bateau, connectez le goujon de terre du châssis au système de terre du bateau. • Sur un site fixe, connectez le goujon de terre du châssis à la terre avec une tige de terre (tige métallique plantée dans le sol). Utilisez un fil de cuivre #12 AWG ou plus grand (de préférence avec une isolation jaune/vert) pour connecter le goujon de terre du châssis au point de terre. Le conducteur neutre du circuit de sortie CA de l'inverseur est connecté à la terre du châssis. Si le châssis est connecté à la terre, le conducteur neutre est aussi mis à la terre.
10. Ventilateur de refroidissement	• Démarrage du ventilateur Wisdom: lorsque la température de l'onduleur atteint 40 ° C, le ventilateur démarre automatiquement.
11. Sortie CA	• Connectez le câble secteur de l'appareil à la sortie CA de l'inverseur.
12. Fiche de télécommande	L'appareil peut être utilisé avec la télécommande.

Alarme audible
Une alarme retentit en cas de surchauffe, de batterie faible ou d'arrêt de batterie faible.

Sécurité

Sécurité générale
- Lisez attentivement le manuel avant usage. Conservez le manuel pour toute référence ultérieure.
- Le fabricant décline toute responsabilité pour les dommages ou blessures consécutifs causés par le non-respect des consignes de sécurité et d'une utilisation inappropriée de l'appareil.
- Utilisez l'appareil uniquement pour son usage prévu. N'utilisez pas l'appareil à d'autres fins que celles décrites dans le manuel.
- N'utilisez pas l'appareil si une pièce quelconque est endommagée ou défectueuse. Si l'appareil est endommagé ou défectueux, remplacez-le immédiatement.
- L'appareil est conçu exclusivement pour une utilisation en intérieur. N'utilisez pas l'appareil à l'extérieur.
- L'appareil est conçu exclusivement pour un usage domestique. N'utilisez pas l'appareil à des fins commerciales.
- Utilisez l'appareil uniquement dans des zones présentant une température ambiante entre 0 °C et 25 °C.
- N'utilisez pas l'appareil dans des endroits très humides, ainsi les salles de bains et piscines.
- N'utilisez pas l'appareil à proximité d'une baignoire, d'une douche, d'un lavabo ou d'autres récipients contenant de l'eau.
- N'utilisez pas une minuterie ou une télécommande de mise en marche automatique de l'appareil.
- Ne couvrez pas l'appareil.
- Ne bloquez aucune des ouvertures de ventilation. N'insérez pas de corps étrangers dans les ouvertures de ventilation.
- Préservez un dégagement d'au moins 2,5 cm autour de l'appareil pour assurer un refroidissement et une circulation d'air corrects.
- Placez l'appareil sur une surface stable et plane.
- Maintenez l'appareil à l'écart des objets inflammables.

Sécurité électrique

- Pour réduire le risque de choc électrique, ce produit doit être ouvert uniquement par un technicien qualifié si une réparation s'impose.
- Débranchez le produit et les autres équipements du secteur s'il y a un problème.
- Lisez attentivement le manuel avant usage. Conservez le manuel pour toute référence ultérieure.
- Utilisez l'appareil uniquement pour son usage prévu. N'utilisez pas l'appareil à d'autres fins que celles décrites dans le manuel.
- N'utilisez pas l'appareil si une pièce quelconque est endommagée ou défectueuse. Si l'appareil est endommagé ou défectueux, remplacez-le immédiatement.

Nettoyage et entretien

Avertissement !
- N'utilisez pas de solvants ni de produits abrasifs.
- Ne nettoyez pas l'intérieur de l'appareil.
- Ne tentez pas de réparer l'appareil. Si l'appareil fonctionne mal, remplacez-le par un neuf.

- Nettoyez l'extérieur de l'appareil avec un chiffon doux et humide.
- Nettoyez les ouvertures de ventilation avec une brosse douce.

Support
Si vous avez des commentaires, des suggestions ou besoin d'aide, veuillez visiter www.nedis.com/support

Contact
NEDIS B.V., De Tweeling 28, 5215 MC 's-Hertogenbosch, Pays-Bas

Italiano - Descrizione

Questo è un prodotto di consumo conforme ai test per le interferenze elettromagnetiche EN 61000-6-4 classe A.
Questo inverter di alimentazione è un inverter a onda sinusoidale modificata. Gli inverter a onda sinusoidale modificata sono inverter di alimentazione multiuso impiegati per l'alimentazione di dispositivi elettronici semplici.

Attenzione!
Non utilizzare l'inverter con i seguenti dispositivi ricaricabili:
- Montare solo in posizione orizzontale.
- Assicurarsi che la distanza fra la batteria e l'inverter sia breve e utilizzare solo i cavi di collegamento in dotazione.
- Questo prodotto è un inverter con un'uscita a onda sinusoidale modificata. Non si consiglia di collegare carichi induttivi e prodotti contenenti un motore elettrico.
- Piccoli apparecchi a batteria che possono essere inseriti direttamente nella presa elettrica CA per la ricarica (ad.es.: torce elettriche, rasoi elettrici e luci notturne).
- Alcuni caricabatterie per gruppi batterie di elettro-utensili. Tali caricabatterie dispongono di un'etichetta di avviso che segnala la presenza di tensioni pericolose sui terminali della batteria.

1. Interruttore on/off	• Premere l'interruttore per accendere o spegnere il dispositivo.
2. Indicatore di alimentazione	• L'indicatore si accende in verde quando il dispositivo è connesso a una batteria ed è acceso. Il dispositivo è pronto all'uso.
3. Indicatore di temperatura eccessiva	• L'indicatore si accende in giallo quando il dispositivo è surriscaldato. Viene emesso un allarme acustico. Il dispositivo si spegne automaticamente. Il dispositivo si accende di nuovo automaticamente quando si è raffreddato a sufficienza.
4. Indicatore di sovraccarico	• L'indicatore si accende in rosso quando il dispositivo è in sovraccarico. Spegnere il dispositivo e ridurre il carico prima di accenderlo di nuovo.
5. Indicatore di tensione della batteria (V)	• L'indicatore mostra la tensione sui terminali d'ingresso dell'inverter.
6. Indicatore di corrente della batteria (A)	• L'indicatore mostra l'assorbimento di corrente della batteria dall'inverter. La corrente deve essere nella zona verde per consentire il funzionamento continuo. Nella zona gialla, il dispositivo funzionerà per diversi minuti. Nella zona rossa, il dispositivo si spegnerà automaticamente.
Terminale 7. Polo positivo (+, rosso) 8. Polo negativo (-, nero)	**Attenzione!** • Se connesso a una batteria, accendere prima l'inverter e in seguito i dispositivi connessi. Se l'inverter viene utilizzato con svariati apparecchi connessi simultaneamente, accendere i dispositivi uno dopo l'altro per assicurarsi che l'inverter non debba erogare tutte le correnti di avvio per tutti i carichi simultaneamente. • Non invertire l'ingresso. Non utilizzare morsetti a coccodrillo per creare connessioni elettriche. Assicurarsi che l'inverter sia spento prima di connetterlo alla batteria o a un'altra forte di alimentazione CC. • Collegare il cavo rosso della batteria al polo positivo (+) della batteria e al terminale positivo (+) dell'inverter. • Collegare il cavo nero della batteria al polo negativo (-) della batteria e al terminale negativo (-) dell'inverter. • Serrare regolarmente le viti dei cavi d'ingresso CC.
9. Aletta di messa a terra dello chassis	**Attenzione!** Non azionare l'inverter senza averlo collegato a terra. Rischio di scosse elettriche. L'inverter è dotato di un'aletta per la connessione allo chassis. Il cavo di messa a terra nella cassetta di terminazione CA sul pannello di uscita dell'inverter è collegato allo chassis. L'aletta di messa a terra dello chassis deve essere collegata a un punto di messa a terra che potrà variare in base all'installazione dell'inverter. • In un veicolo, collegare l'aletta di messa a terra dello chassis al telaio del veicolo. • In un'imbarcazione, collegare l'aletta di messa a terra dello chassis all'impianto di messa a terra dell'imbarcazione. • In una postazione fissa, collegare l'aletta di messa a terra dello chassis a un terminale di terra idoneo (asta metallica inserita nel terreno). Utilizzare un cavo in rame di misura #12 AWG o superiore (preferibilmente con isolante di colore verde/giallo) per collegare l'aletta di messa a terra dello chassis al punto di messa a terra. Il conduttore neutro del circuito di uscita CA dell'inverter viene connesso alla massa dello chassis. Se lo chassis è collegato a terra, anche il conduttore neutro lo sarà.
10. Ventola di raffreddamento	• Avvio ventilatore saggezza: quando la temperatura dell'inverter raggiunge i 40 ° C, la ventola si avvia automaticamente.
11. Uscita CA	• Collegare il cavo di alimentazione del dispositivo all'uscita CA dell'inverter.
12. Connettore jack per telecomando	Il dispositivo può essere azionato utilizzando un telecomando.

Allarme acustico
In caso di temperatura eccessiva, batteria scarica o spegnimento per batteria esaurita, viene emesso un allarme acustico.

Sicurezza

Istruzioni generali
- Leggere il manuale con attenzione prima dell'uso. Conservare il manuale per riferimenti futuri.
- Il fabbricante non è responsabile per eventuali danni consequenziali o per danni a cose o persone derivanti dall'inosservanza delle istruzioni sulla sicurezza o dall'uso improprio del dispositivo.
- Utilizzare il dispositivo solo per gli scopi previsti. Non utilizzare il dispositivo per scopi diversi da quelli descritti nel manuale.
- Non utilizzare il dispositivo se presenta parti difettose. Se il dispositivo è danneggiato o difettoso, sostituirlo immediatamente.
- Questo dispositivo è adatto solo per uso in ambienti interni. Non utilizzare il dispositivo all'aperto.
- Questo dispositivo è adatto solo per uso in ambienti domestici. Non utilizzare il dispositivo per scopi commerciali.
- Utilizzare il dispositivo esclusivamente in aree con temperatura ambiente compresa fra 0 °C e 25°C.
- Non utilizzare il dispositivo in posizioni con un elevato tasso di umidità come bagni o piscine.
- Non utilizzare il dispositivo in prossimità di vasche da bagno, docce, lavandini o altri recipienti contenenti acqua.
- Non utilizzare un timer o un telecomando separato per accendere automaticamente il dispositivo.
- Non coprire il dispositivo.
- Non ostruire i fori per la ventilazione. Non inserire oggetti estranei nelle aperture di ventilazione.
- Mantenere uno spazio libero di almeno 2,5 cm attorno al dispositivo per garantire il corretto flusso d'aria e raffreddamento.
- Collocare il dispositivo su una superficie stabile e piana.
- Tenere il dispositivo a distanza da oggetti infiammabili.

Sicurezza elettrica

- Per ridurre il rischio di scosse elettriche, il presente prodotto deve essere aperto solo da un tecnico autorizzato, nel caso sia necessario ripararlo.
- Scollegare il prodotto dall'alimentazione di rete e da altri apparecchi in caso di problemi.
- Leggere il manuale con attenzione prima dell'uso. Conservare il manuale per riferimenti futuri.
- Utilizzare il dispositivo solo per gli scopi previsti. Non utilizzare il dispositivo per scopi diversi da quelli descritti nel manuale.
- Non utilizzare il dispositivo se presenta parti difettose. Se il dispositivo è danneggiato o difettoso, sostituirlo immediatamente.

Pulizia e manutenzione

Attenzione!
- Non utilizzare solventi detergenti o abrasivi.
- Non pulire l'interno del dispositivo.
- Non cercare di riparare il dispositivo. Se il dispositivo non funziona correttamente, sostituirlo con uno nuovo.

- Pulire l'esterno del dispositivo con un panno morbido e umido.
- Pulire le aperture di ventilazione con una spazzola morbida.

Assistenza
Per ulteriore assistenza o per fornire commenti o suggerimenti visitare il sito www.nedis.com/support

Contatti
NEDIS B.V., De Tweeling 28, 5215 MC 's-Hertogenbosch, Paesi Bassi

Português - Descrição

Este é um produto de consumo. Foi sujeito a testes de interferência eletromagnética e cumpre a norma EN 61000-6-4 classe A.
Este conversor de corrente consiste num conversor de onda sinusoidal modificada. Os conversores de onda sinusoidal modificada são conversores de corrente multiusos para alimentar dispositivos eletrónicos simples.

Aviso!
Não utilize o conversor com os seguintes dispositivos recarregáveis:
- Montar apenas em posição horizontal.
- Certifique-se de que a distância entre a bateria e o inversor é curta e utilize apenas os cabos de ligação fornecidos.
- Este produto é um inversor com uma saída de onda sinusoidal modificada. Não é recomendado ligar cargas indutivas e produtos com motor elétrico no interior.
- Pequenos aparelhos acionados por bateria que podem ser diretamente ligados a tomada CA para carregamento (por exemplo, lanternas, máquinas de barbear e luzes de presença).
- Determinados carregadores para conjuntos de pilhas utilizados em ferramentas elétricas. Estes carregadores incluirão uma etiqueta de advertência alertando para tensões perigosas nos terminais das pilhas.

1. Interruptor de ligar/desligar	• Prima o interruptor para ligar ou desligar o dispositivo.
2. Indicador de alimentação	• O indicador acende-se a verde quando o dispositivo está ligado a uma bateria e está ativado. O dispositivo está pronto a ser utilizado.
3. Indicador de sobreaquecimento	• O indicador acende-se a amarelo se o dispositivo entrar em sobreaquecimento. Soará um alarme. O dispositivo desliga-se automaticamente. O dispositivo volta a ligar-se automaticamente depois de arrefecer o suficiente.
4. Indicador de sobrecarga	• O indicador acende-se a vermelho quando o dispositivo está em sobrecarga. Desligue o dispositivo e reduza a carga antes de voltar a ligar o dispositivo.
5. Indicador de tensão da bateria (V)	• O indicador apresenta a tensão no terminal de entrada do conversor.
6. Indicador de corrente da bateria.	• O indicador apresenta a corrente retirada da bateria pelo conversor. A corrente deverá encontrar-se na zona verde para um funcionamento contínuo. Na zona amarela, o dispositivo irá funcionar durante vários minutos. Na zona vermelha, o dispositivo irá desligar-se automaticamente.
Terminal 7. Polo positivo (+, vermelho) 8. Polo negativo (-, preto)	**Aviso!** • Quando ligado a uma bateria, primeiro ligue o conversor antes de ligar os dispositivos aos quais está ligado. Para utilizar o conversor com vários aparelhos em simultâneo, ligue os dispositivos sequencialmente para que o conversor não tenha de fornecer todas as correntes de arranque para todas as cargas de uma só vez. • Não inverta a entrada. Não utilize jacarés para criar uma ligação elétrica. Assegure-se de que o conversor está desligado antes de ligar o conversor à bateria ou fonte de alimentação CC. • Ligue o cabo vermelho da bateria ao polo positivo (+) da bateria e ao terminal positivo (+) do conversor. • Ligue o cabo preto da bateria ao polo negativo (-) da bateria e ao terminal negativo (-) do conversor. • Aperte regularmente os parafusos dos cabos de entrada CC.
9. Lingueta de terra do chassis	**Aviso!** Não utilize o conversor sem ligá-lo a terra. Risco de choque elétrico. O conversor possui uma lingueta para ligar o chassis com o conversor. O fio terra na caixa de derivação CA no painel exterior do conversor está ligado ao chassis. A lingueta de terra do chassis tem de estar ligada a um ponto de ligação à terra, que irá variar em função do local de instalação do conversor. • Num veículo, ligue a lingueta de terra do chassis ao chassis do veículo. • Num barco, ligue a lingueta de terra do chassis ao sistema de ligação à terra do barco. • Num local fixo, ligue a lingueta de terra do chassis a terra através de uma haste de terra (haste metálica espetada na terra). Utilize um fio cobre 12 AWG ou maior (preferencialmente com isolamento verde/amarelo) para ligar a lingueta de terra do chassis ao ponto de ligação à terra. O condutor neutro do circuito de saída CA do conversor está ligado à terra do chassis. Se o chassis estiver ligado à terra, o condutor neutro também estará ligado à terra.
10. Ventoinha de arrefecimento	• Wisdom fan start: quando a temperatura do inversor atingir 40 ° C, o ventilador iniciará automaticamente.
11. Saída CA	• Ligue o cabo de alimentação principal do dispositivo à saída CA do conversor.
12. Tomada do controlo remoto	O dispositivo pode ser operado por controlo remoto.

Alarme audível
Irá soar um alarme em caso de sobreaquecimento, bateria com pouca carga ou desativação por falta de carga da bateria.

Segurança

Segurança geral
- Leia atentamente o manual de instruções antes de utilizar. Guarde o manual para consulta futura.
- O fabricante não se responsabiliza por danos indiretos ou por danos em bens ou pessoas provocados pela inobservância das instruções de segurança e utilização indevida do dispositivo.
- Utilize o dispositivo apenas para a finalidade a que se destina. Não utilize o dispositivo para outras finalidades além das descritas no manual.
- Não utilize o dispositivo caso tenha alguma peça danificada ou com defeito. Se o dispositivo estiver danificado ou tenha defeito, substitua imediatamente o dispositivo.
- O dispositivo destina-se apenas a utilização no interior. Não utilize o dispositivo no exterior.
- O dispositivo destina-se apenas a utilização doméstica. Não utilize o dispositivo para fins comerciais.
- Utilize o dispositivo apenas em áreas com uma temperatura ambiente entre 0 °C e 25 °C.
- Não utilize o dispositivo em locais com elevada humidade, tais como casas de banho e piscinas.
- Não utilize junto de banheiras, chuveiros, lavatórios ou outros recipientes que contenham água.
- Não utilize um temporizador ou qualquer outro sistema de controlo remoto separado que ligue o dispositivo automaticamente.
- Não cubra o dispositivo.
- Não bloqueie as aberturas de ventilação. Não insira objetos estranhos nas aberturas de ventilação.
- Mantenha um espaço livre de, pelo menos, 2,5 cm à volta do dispositivo, para assegurar um arrefecimento e fluxo de ar adequados.
- Coloque o dispositivo sobre uma superfície plana e estável.
- Mantenha o dispositivo afastado de objetos inflamáveis.

Segurança elétrica

- Quando necessitar de reparação e para reduzir o risco de choque elétrico, este produto deve apenas ser aberto por um técnico autorizado.
- Desligue o produto da tomada de alimentação e outro equipamento se ocorrer um problema.
- Leia atentamente o manual de instruções antes de utilizar. Guarde o manual para consulta futura.
- Utilize o dispositivo apenas para a finalidade a que se destina. Não utilize o dispositivo para outras finalidades além das descritas no manual.
- Não utilize o dispositivo caso tenha alguma peça danificada ou com defeito. Se o dispositivo estiver danificado ou tenha defeito, substitua imediatamente o dispositivo.

Limpeza e manutenção

Aviso!
- Não utilize solventes de limpeza ou produtos abrasivos.
- Não limpe o interior do dispositivo.
- Não tente reparar o dispositivo. Se o dispositivo não funcionar corretamente, substitua-o por um dispositivo novo.

- Limpe o exterior do dispositivo utilizando um pano húmido macio.
- Limpe as aberturas de ventilação com uma escova suave.

Suporte
Se necessitar de ajuda adicional ou tiver comentários ou sugestões, por favor visite www.nedis.com/support

Contacto
NEDIS B.V., De Tweeling 28, 5215 MC 's-Hertogenbosch, Holanda

Dansk - Beskrivelse

Dette er et forbrugerprodukt, som er i overensstemmelse med EMI test EN 61000-6-4 klasse A.
Denne vekselretter er en modificeret sinusvekselretter. Sinusvekselrettere er universal-vekselrettere der bruges ved strømføring af simple elektroniske enheder.

Advarsel!
Vekselretteren må ikke anvendes til følgende genopladelige enheder:
- Må kun monteres i horisontal position.
- Sørg for, at afstanden mellem batteriet og vekselretteren er kort, og brug kun de medfølgende forbindelseskabler.
- Dette produkt er en vekselretter med et modificeret sinusbølgeoutput. Det anbefales ikke at tilslutte induktive belastninger og produkter med en elektromotor indeni.
- Små batteridrevne apparater som kan sættes direkte ind i vekselstrøm-udgangen for at genoplade (fx lommelygter, barbermaskiner og natlamper).
- Visse batteriopladere til batterier der bruges i el-værktøj. Disse batteriopladere har en advarselsetikette der siger at der er farlige spænding ved batteriterminalerne.

1. Tænd/sluk-kontakt	• Tryk på kontakten for at tænde og slukke for enheden.
2. Strømindikator	• Indikatoren lyser grønt når apparatet er tilsluttet et batteri og er tændt. Apparatet er klar til brug.
3. Indikator ved for høj temperatur	• Indikatoren lyser grønt når enheden overophedes. Der lyder en alarm. Apparatet slukker automatisk. Enhed tænder igen automatisk når den er kølet tilstrækkeligt ned.
4. Indikator for overbelastning	• Indikatoren lyser rødt, når enheden overbelastes. Sluk for enheden og reducer belastningen inden enheden tændes igen.
5. Batterispændings-indikator (V)	• Indikatoren viser spændingen i indgangsterminalen på vekselretteren.
6. Indikator for batteristrøm (A)	• Indikatoren viser den strøm der trækkes fra batteriet af vekselretteren. Strømmen skal være i den grønne zone for vedvarende drift. I den gule zone fungerer enheden i flere minutter. I den røde zone slukker apparatet automatisk.
Terminal 7. Positiv pol (+, rød) 8. Negativ pol (-, sort)	**Advarsel!** • Når den er tilsluttet et batteri, skal vekselretteren tændes før man tænder for de tilsluttede enheder. Hvis man bruger en vekselretter til flere apparater samtidigt, så skal man tænde for apparaterne en ad gangen for at sikre at vekselretteren ikke skal levere alle opstart-strømmene for alle apparaterne på en gang. • Man må ikke vende indgangen om. Man må ikke bruge krokodilleklemmer til at skabe en elektrisk forbindelse. Sørg for at vekselretteren er slukket inden den tilsluttes til batteri eller anden jævnstrømskilde. • Tilslut det røde batterikabel til den positive (+) pol på batteriet og den positive (+) terminal på vekselretteren. • Tilslut det sorte batterikabel til den negative (-) pol på batteriet og den negative (-) terminal på vekselretteren. • Stram skruerne på jævnstrømsindgangskablerne regelmæssigt.
9. Jordforbindelsesstik på chassiset	**Advarsel!** Vekselretteren må ikke betjenes uden at være jordforbundet. Fare for elektrisk stød. Vekselretteren har et stik til at forbinde chassiset til vekselretteren. Jordforbindelsen i forgreningsdåsen for vekselstrømmen på udgangspanelet af vekselretteren forbindes til chassiset. Chassisets jordforbindelsesstik skal være tilsluttet et jordforbindelsespunkt, som kan variere afhængigt af hvor vekselretteren installeres. • Ved et køretøj forbindes chassisets jordforbindelsesstik til køretøjets chassis. • Ved en båd forbindes chassisets jordforbindelsesstik til bådens jordforbindelsessystem. • Ved en fast lokalitet forbindes chassisets jordforbindelsesstik til jord med et jordspyd (metalstang der hamres ned i jorden). Brug en #12 AWG eller større kobbertråd (helst med grøn/gul isolering) til at forbinde chassisets jordforbindelsesstik til jordforbindelsespunktet. Den neutrale leder i vekselstrøm-udgangskredsløbet på vekselretteren forbindes til chassisets jord. Når chassiset er jordforbundet, er den neutrale leder også jordforbundet.
10. Luftkøler	• Visdom fan start: Når omformerens temperatur når 40 ° C, starter blæseren automatisk.
11. Vekselstrøm-udgang	• Sæt el-netledningen til enheden ind i vekselstrøm-udgangen på vekselretteren.
12. Stik til fjernbetjeningen	Enheden kan betjenes med fjernbetjeningen.

Akustisk alarm
Der lyder en alarm i tilfælde af overophedning, lavt batteri eller nedlukning pga. lavt batteri.

Sikkerhed

Generel sikkerhed
- Læs vejledningen omhyggeligt før brug. Gem vejledningen til fremtidig brug.
- Fabrikanten kan ikke holdes ansvarlig for skader der opstår på ejendom eller personer, på grund af manglende overholdelse af sikkerhedsvejledninger og forkert brug af enheden.
- Brug kun enheden til de tilsigtede formål. Brug ikke enheden til andre formål end dem, som er beskrevet i vejledningen.
- Brug ikke enheden, hvis den har beskadigede eller defekte dele. Hvis enheden er beskadiget eller defekt, skal den omgående udskiftes.
- Enheden er kun beregnet til indendørs brug. Brug ikke enheden udendørs.
- Enheden er kun beregnet til hjemmebrug. Brug ikke enheden til kommercielle formål.
- Enheden må kun anvendes i områder med en lufttemperatur på mellem 0 °C og 25 °C.
- Brug ikke enheden på meget fugtige steder som f.eks. badeværelser og ved svømmebassiner.
- Brug ikke enheden nær ved badekar, brusebade, vandfade eller andre kar der indeholder vand.
- Brug ikke en timer eller et separat fjernbetjeningssystem, som tænder enheden automatisk.
- Dæk ikke enheden til.
- Bloker ikke ventilationshullerne. Indfør ikke fremmedlegemer i ventilationsåbningerne.
- Sørg for frirum på mindst 2,5 cm rundt om enheden for at sikre ordentlig afkøling og luftstrømning.
- Placér enheden på en stabil, flad overflade.
- Hold lampen væk fra brændbare genstande.

Elektrisk sikkerhed

- For at nedsætte risikoen for elektrisk stød, må dette produkt kun åbnes af en autoriseret tekniker, når service er nødvendig.
- Tag produktet ud af stikkontakten og andet udstyr, hvis der opstår et problem.
- Læs vejledningen omhyggeligt før brug. Gem vejledningen til fremtidig brug.
- Brug kun enheden til de tilsigtede formål. Brug ikke enheden til andre formål end dem, som er beskrevet i vejledningen.
- Brug ikke enheden, hvis den har beskadigede eller defekte dele. Hvis enheden er beskadiget eller defekt, skal den omgående udskiftes.

Rengøring og vedligeholdelse

Advarsel!
- Brug ikke opløsningsmidler eller slibende rengøringsmidler.
- Rengør ikke enheden indvendigt.
- Forsøg ikke at reparere enheden. Hvis enheden ikke fungerer korrekt, skal den udskiftes med en ny enhed.

- Rengør enheden udvendigt med en blød, fugtig klud.
- Rengør ventilationsåbningerne med en blød børste.

Support
Hvis du har brug for yderligere hjælp, eller hvis du har kommentarer eller forslag, beder vi dig besøge www.nedis.com/support

Kontakt
NEDIS B.V., De Tweeling 28, 5215 MC 's-Hertogenbosch, Nederlandene

Norsk - Beskrivelse

Dette er et forbrukerprodukt som oppfyller EMI-test EN 61000-6-4 klasse A.
Spenningsomformeren er en modifisert sinusbølgeomformer. Modifiserte sinusbølgeomformere er universale spenningsomformere som brukes til å gi strøm til enkle elektroniske enheter.

Advarsel!
Ikke bruk omformeren med følgende oppladbare enheter:
- Må kun monteres i horisontal stilling.
- Sørg for at avstanden mellom batteriet og omformeren er kort, og bruk kun tilkoblingsledningene som fulgte med produktet.
- Dette produktet er en omformer med en modifisert sinewave-utgang. Det anbefales ikke å koble til induktive laster og produkter med en elektrisk motor inni dem.
- Små batteridrevne apparater som kan kobles direkte til vekselstrøm for å lade dem opp (f.eks. lommelykt, barbermaskiner og nattlys).
- Enkelte batteriladere for batteripakker som brukes i elektroverktøy. Disse batteriladerne vil være merket med en advarsel som indikerer at det er farlig spenning på batteriterminalene.

1. På/av-bryter	• Trykk på bryteren for å slå enheten på eller av.
2. Strømindikator	• Indikatoren lyser grønt når enheten er koblet til et batteri og påslått. Enheten er klar til bruk
3. Indikator for overtemperatur	• Indikatoren lyser gult når enheten er overopphetet. Alarmen avgir et lydsignal. Enheten slås av automatisk. Enheten slås på igjen automatisk etter at den er avkjølt tilstrekkelig.
4. Overlastindikator	• Indikatoren lyser rødt når enheten er overbelastet. Slå av enheten og reduser den elektriske lasten før du slår den på igjen.
5. Batterispenningsindikator (V)	• Indikatoren viser spenningen på inngangen på omformeren.
6. Batteristrømindikator (A)	• Indikatoren viser strømmen som leveres av batteriet i omformeren. Strømmen må være i det grønne området for kontinuerlig drift. I det gule området vil enheten kunne virke i noen minutter. I det røde området slår enheten seg av automatisk.
Terminal 7. Positiv pol (+, rød) 8. Negativ pol (-, svart)	**Advarsel!** • Når enheten er koblet til et batteri, må du først slå den på før du slår på de tilkoblede enhetene. Når omformeren brukes med flere apparater samtidig, slår du på enhetene én etter én for å sørge for at omformeren ikke trenger å levere startstrøm til alle lastene samtidig. • Ikke reverser inngangen. Ikke bruk krokodilleklemmer for elektriske tilkoblinger. Sjekk at omformeren er slått av før du kobler den til batteriet eller annen DC-strømkilde. • Koble den røde batterikabelen til den positive (+) polen på batteriet og den positive (+) kontakten på omformeren. • Koble den svarte batterikabelen til den negative (-) polen på batteriet og den negative (-) kontakten på omformeren. • Stram til skruene på DC-inngangskablene regelmessig.
9. Kabinettjording	**Advarsel!** Ikke bruk omformeren uten å koble den til jord. Fare for elektrisk støt. Omformeren har en tapp for å koble kabinettet sammen med omformeren. Jordingslederen i AC-koblingsboksen på omformerens utgangspanel er koblet til kabinettet. Kabinettjording må kobles til et jordingspunkt, som vil variere avhengig av hvor omformeren er plassert. • I et kjøretøy kobles kabinettjording til bilens chassis. • I båt kobles kabinettjording til båtens jordingspunkt. • På et fast sted kobles kabinettjording til en jordingselektrode (metallstang som er banket ned i jorden). Bruk en #12 AWG eller større kobbertråd (helst med grønn/gul isolasjon) for å koble kabinettjordingen til jordingspunktet. Nøytrallederen på AC-utgangen på omformeren kobles til kabinettjord. Når kabinettet er koblet til jord, vil også nøytrallederen jordes.
10. Kjølevifte	• Visdom fan start: Når temperaturen på omformeren når 40 ° C, starter viften automatisk.
11. AC-utgang	• Koble strømkabelen for enheten til AC-utgangen på omformeren.
12. Fjernkontrollkontakt	Enheten kan betjenes med fjernkontrollen.

Lydalarm
En alarm vil lyde ved overoppheting, lavt batteri eller nedstengning pga. lavt batteri.

Sikkerhet

Generell sikkerhet
- Les bruksanvisningen nøye før bruk. Oppbevar bruksanvisningen for fremtidig bruk.
- Produsenten er ikke ansvarlig for påfølgende skade eller for skade på eiendom eller person som følge av manglende overholdelse av sikkerhetsanvisningene og feil bruk av enheten.
- Bruk bare enheten for det tiltenkte formålet. Ikke bruk enheten til andre formål enn det som er beskrevet i bruksanvisningen.
- Ikke bruk enheten hvis noen del er skadet eller defekt. Enheten må erstattes umiddelbart hvis den er skadet eller defekt.
- Enheten er kun ment for innendørs bruk. Ikke bruk enheten utendørs.
- Enheten er kun for innendørs bruk. Ikke bruk enheten i forretningsøyemed.
- Bruk bare enheten i områder med omgivelsestemperaturer på mellom 0 °C og 25 °C.
- Ikke bruk enheten på steder med høy luftfuktighet, som på bad og ved svømmebasseng.
- Ikke bruk enheten i nærheten av badekar, dusj, håndvask eller andre vannbeholdere.
- Ikke bruk en tidtaker eller et separat fjernkontrollsystem som slår på enheten automatisk.
- Ikke dekk til enheten.
- Ikke blokker ventilasjonsåpningene. Ikke stikk fremmedlegemer inn i åpningene på enheten.
- La det være en avstand på minst 2,5 cm rundt enheten, for å sikre riktig kjøling og luftstrøm.
- Plasser enheten på en jevn, flat overflate.
- Hold enheten borte fra brennbare gjenstander.

Elektrisk sikkerhet

- For å redusere faren for strømstøt, skal dette produktet bare åpnes av en autorisert tekniker når vedlikehold er nødvendig.
- Koble produktet fra stikkontakten og annet utstyr dersom et problem oppstår.
- Les bruksanvisningen nøye før bruk. Oppbevar bruksanvisningen for fremtidig bruk.
- Bruk bare enheten for det tiltenkte formålet. Ikke bruk enheten til andre formål enn det som er beskrevet i bruksanvisningen.
- Ikke bruk enheten hvis noen del er skadet eller defekt. Enheten må erstattes umiddelbart hvis den er skadet eller defekt.

nedis

Rengjøring og vedlikehold

Advarsel!
- Ikke bruk rensemidler eller skuremidler.
- Ikke rengjør innsiden av enheten.
- Ikke prøv å reparere enheten. Hvis enheten ikke fungerer som den skal, erstatt den med en ny enhet.

- Rengjør utsiden av enheten med en myk, fuktig klut.
- Rengjør ventilasjonsåpningene med en fin børste.

Support
Hvis du trenger ytterligere hjelp eller har kommentarer eller forslag, vennligst gå inn på www.nedis.com/support

Kontakt
NEDIS B.V., De Tweeling 28, 5215 MC 's-Hertogenbosch, Nederland

Svenska - Beskrivning

Detta är en konsumentprodukt som överensstämmer med EMI-test EN 61000-6-4 klass A.
Denna växelriktare har modifierad sinusvåg. Växelriktare med modifierad sinusvåg kan användas för att driva enkla elektroniska enheter.

Varning!
Använd inte växelriktare med följande uppladdningsbara enheter:
- Montera endast i horisontalt läge.
- Se till att avståndet mellan batteriet och omriktaren är kort och använd endast tillhandahållna anslutningskablar.
- Denna produkt är en omriktare med modifierad sinuskurva. Det rekommenderas inte att ansluta induktiva belastningar och produkter med en elmotor inuti.
- Små batteridrivna enheter som kan kopplas in direkt i växelströmsuttaget för att laddas upp (exempelvis ficklampor, rakapparater och nattlampor).
- Vissa batteriladdare till batterier som används i elverktyg. Dessa batteriladdare har en varningstext som berättar att det finns farlig spänning vid batteripolerna.

1. På/av-brytare	• Tryck på brytaren för att sätta på eller stänga av enheten.
2. Strömindikator	• Indikatorn lyser grönt när enheten är ansluten till ett batteri och är påslagen. Enheten är redo att användas.
3. Överhettningsindikator	• Indikatorn lyser gult när enheten är överhettad. Ett larm ljuder. Enheten stängs av automatiskt. Enheten slås på igen automatiskt när den har svalnat tillräckligt.
4. Överbelastningsindikator	• Indikatorn lyser rött när enheten är överbelastad. Stäng av enheten och minska belastningen innan den slås på igen.
5. Indikator för batterispänning (V)	• Indikatorn visas spänningen vid växelriktarens ingångspol.
6. Strömindikator för batteri (A)	• Indikatorn visas strömmen som dras från batteriet av växelriktaren. Strömmen måste vara i det gröna området för kontinuerlig drift. I det gula området kommer enheten att fungera i några minuter. I det röda området kommer enheten att stängas av automatiskt.
Pol 7. Positiv pol (+, röd) 8. Negativ pol (-, svart)	**Varning!** • När växelriktaren är ansluten till ett batteri ska växelriktaren slås på först, innan de anslutna enheterna slås på. När växelriktaren används med flera apparater samtidigt, slå på en enhet i taget för att säkerställa att växelriktaren inte behöver leverera startström till alla samtidigt. • Vänd inte inmatningen. Använd inte krokodilklämmor för att skapa en elektrisk förbindelse. Kontrollera att växelriktaren är avstängd innan den ansluts till ett batteri eller någon annan likströmkälla. • Anslut den röda batterikabeln till den positiva (+) polen på batteriet och den positiva (+) polen på växelriktaren. • Anslut den svarta batterikabeln till den negativa (-) polen på batteriet och den negativa (-) polen på växelriktaren. • Dra åt skruvarna på kabeln för inmatning av likström regelbundet.
9. Jordning av chassi	**Varning!** Använd inte växelriktaren utan att ha jordat den. Risk för elektriska stötar. Växelriktaren har ett fäste för att ansluta chassit till växelriktaren. Jordkabeln i AC-strömfördelaren på växelriktarens utpanel är ansluten till chassit. Chassits jordfäste måste vara anslutet till jord, som kommer att variera beroende på var växelriktaren är installerad. • I ett fordon kan chassits jordfäste anslutas till fordonets kaross. • I en båt ansluts chassits jordfäste till båtens jordningssystem. • På en fast plats, anslut chassits jordfäste till ett jordningsspett (metallstav som har slagits ner i marken). Använd en #12 AWG eller större koppartråd (helst med grön/gul isolering) för att ansluta chassits jordfäste till jord. Den neutrala ledaren i växelriktarens AC-utmatningskrets är ansluten till chassits jord. När chassit är anslutet till jord, kommer den neutrala ledaren också att vara jordad.
10. Kylfläkt	• Vishetfläktstart: När omriktarens temperatur når 40 ° C startar fläkten automatiskt.
11. AC-utmatning	• Anslut enhetens strömkabel till växelriktarens AC-utmatning.
12. Fjärrkontrollskontakt	Enheten kan manövreras med fjärrkontrollen.

Ljudlarm
En larmsignal hörs vid överhettning, låg batterinivå eller vid avstängning på grund av låg batterinivå.

Säkerhet

Allmän säkerhet
- Läs bruksanvisningen noga innan användning. Behåll bruksanvisningen för att kunna använda den igen.
- Tillverkaren är inte ansvarig för följdskador eller för skador på egendom eller personer som orsakas av att säkerhetsföreskrifterna inte följs och av felaktig användning av enheten.
- Använd endast enheten för dess avsedda syfte. Använd inte enheten till andra ändamål än dem som beskrivs i denna bruksanvisning.
- Använd inte enheten om någon del är skadad eller felaktig. Om enheten är skadad eller felaktig ska den bytas ut omedelbart.
- Enheten är bara avsedd för inomhusanvändning. Använd inte enheten utomhus.
- Enheten är endast avsedd för inomhusanvändning. Använd inte för kommersiella ändamål.
- Använd endast denna enhet i områden med en omgivningstemperatur på mellan 0 °C och 25 °C.
- Använd inte enheten på platser med hög luftfuktighet, så som badrum och vid pooler.
- Använd inte enheten nära badkar, duschar, bassänger eller andra kärl innehållande vatten.
- Använd inte en timer eller en separat fjärrstyrt system som sätter på enheten automatiskt.
- Täck inte över enheten.
- Blockera inte ventilationsöppningarna. För inte in okända föremål i ventilationsöppningarna.
- Håll ett avstånd på minst 2,5 cm runt enheten för att säkerställa att kylning och luftflöde fungerar.
- Placera enheten på en stabil, platt yta.
- Håll enheten borta från brandfarliga föremål.

Elsäkerhet
CAUTION RISK OF ELECTRIC SHOCK DO NOT OPEN
- För att minska risken för elektriska stötar bör denna produkt endast öppnas av behörig tekniker när service behövs.
- Dra ut nätkabeln från vägguttaget och koppla ur all annan utrustning om något problem skulle uppstå.
- Läs bruksanvisningen noga innan användning. Behåll bruksanvisningen för att kunna använda den igen.
- Använd endast enheten för dess avsedda syfte. Använd inte enheten till andra ändamål än dem som beskrivs i denna bruksanvisning.
- Använd inte enheten om någon del är skadad eller felaktig. Om enheten är skadad eller felaktig ska den bytas ut omedelbart.

Rengöring och underhåll

Varning!
- Använd inga rengöringsmedel som innehåller lösningsmedel eller slipmedel.
- Rengör inte enhetens insida.
- Försök inte att reparera enheten. Byt ut enheten mot en ny om den inte fungerar som den ska.

- Rengör enhetens utsida med en mjuk fuktad trasa.
- Rengör ventilttionsöppningarna med en fin borste.

Support
Om du behöver mer hjälp eller har kommentarer eller förslag, besök www.nedis.com/support

Kontakt
NEDIS B.V., De Tweeling 28, 5215 MC 's-Hertogenbosch, The Netherlands

Suomi - Kuvaus

Tämä on kuluttajatuote, joka on standardin EN 61000-6-4 luokan A sähkömagneettisten häiriöiden (EMI) testin mukainen.
Tämä tehoinvertteri on muokatun siniaallon invertteri. Muokatun siniaallon invertterit ovat yleiskäyttöisiä tehoinverttereitä, joita käytetään sähköistämään yksinkertaisia elektroniikkalaitteita.

Varoitus!
Älä käytä invertteriä seuraavien ladattavien laitteiden kanssa:
- Saa asentaa vain vaakatasoon.
- Huolehdi siitä, että etäisyys akun ja invertterin välillä on lyhyt, ja käytä vain mukana toimitettuja liitäntäjohtoja.
- Tämä tuote on muokattua siniaaltoa tuottava invertteri. Ei ole suositeltavaa kytkeä induktiivisia kuormia ja tuotteita, joiden sisällä on sähkömoottori.
- Pienet akkukäyttöiset laitteet, jotka voidaan liittää suoraan AC-lähtöön (pistorasiaan) latausta varten (esim. taskulamput, parranajokoneet ja yövalot).
- Tietyt akkupakkauslaturit voimatyökaluille. Näissä akkulatureissa on varoitustarra, ilmoittaen vaarallisista jännitteistä akkuliittimissä.

1. Virtakytkin	• Kytke laite päälle tai pois painamalla kytkintä.
2. Virtamerkkivalo	• Merkkivalo palaa vihreänä, kun laite on liitetty akku ja se on päällä. Laite on käyttövalmis.
3. Ylikuumenemisen merkkivalo	• Merkkivalo palaa keltaisena laitteen ollessa ylikuumentunut. Kuuluu hälytysääni. Laite sammuu automaattisesti. Laite käynnistyy uudelleen automaattisesti laitteen jäähdyttyä riittävästi.
4. Ylikuorman merkkivalo	• Merkkivalo palaa punaisena laitteen ollessa ylikuormittunut. Sammuta laite ja vähennä kuormaa ennen kuin käynnistät laitteen uudelleen.
5. Akkun jännitteen osoitin (V)	• Osoitin näyttää jännitteen invertterin tuloliittimessä.
6. Akkun virran osoitin (A)	• Osoitin näyttää invertterin akkusta ottaman virran. Jatkuva käyttö edellyttää virran olevan vihreällä alueella. Laite toimii useita minuutteja keltaisella alueella. Punaisella alueella laite sammuu automaattisesti.
Liitin 7. Positiivinen napa (+, punainen) 8. Negatiivinen napa (-, musta)	**Varoitus!** • Akku liitettynä, käynnistä invertteri ensin, ennen kuin käynnistät liitetyt laitteet. Käytettäessä invertteriä samanaikaisesti useiden laitteiden kanssa, käynnistä laitteet yksi kerrallaan, varmistaaksesi, ettei invertterin tarvitse syöttää käynnistysvirtoja kaikille kuormille samanaikaisesti. • Älä vaihda tulon napaisuutta. Älä käytä hauenleukoja sähköisen liitännän synnyttämiseksi. Varmista invertterin olevan sammutettu ennen invertterin liittämistä akkuun tai toiseen DC-sähkösyöttöön. • Liitä punainen akkukaapeli akun positiiviseen (+) napaan ja invertterin positiiviseen (+) liittimeen. • Liitä musta akkukaapeli akun negatiiviseen (-) napaan ja invertterin negatiiviseen (-) liittimeen. • Kiristä DC-tulokaapelien ruuvit säännöllisesti.
9. Rungon maadoitusliitin	**Varoitus!** Älä käytä invertteriä ilman invertterin liittämistä maahan. Sähköiskuvaara. Invertterissä on liitin rungon liittämiseksi invertteriin. Maajohto AC-kytkentäkotelossa invertterin lähtöpaneelissa on liitetty runkoon. Rungon maadoitusliitin on liitettävä maadoituspisteeseen, joka vaihtelee invertterin asennuspaikasta riippuen. • Ajoneuvossa, liitä rungon maadoitusliitin ajoneuvon runkoon. • Veneessä, liitä rungon maadoitusliitin veneen maadoitusjärjestelmään. • Kiinteässä asennuksessa, liitä rungon maadoitusliitin maahan maadoitustangolla (maahan hakattu metallitanko). Käytä vähintään no 12 AWG -kuparijohtoa (mieluiten vihreä/keltainen eristyksellä varustettuna) rungon maadoitusliittimen yhdistämiseen maadoituspisteen kanssa. Invertterin AC-lähtöpiirin nollajohdin on liitetty rungon maahan. Rungon ollessa liitetty maahan myös nollajohdin on maadoitettu.
10. Jäähdytyspuhallin	• Viisauden tuulettimen käynnistys: kun taajuusmuuttajan lämpötila on 40 ° C, puhallin käynnistyy automaattisesti.
11. AC-lähtö	• Yhdistä laitteen virtajohto invertterin AC-lähtöön.
12. Kaukosäätimen liitin	Laitetta voidaan käyttää kaukosäätimellä.

Äänihälytys
Hälytysääni kuuluu seuraavissa tilanteissa: ylilämpötila, akku lähes tyhjä ja tyhjä akku -sammutus.

Turvallisuus

Yleinen turvallisuus
- Lue käyttöopas huolella ennen käyttöä. Säilytä käyttöopas tulevaa käyttöä varten.
- Valmistaja ei ole vastuussa henkilöille tai omaisuudelle aiheutuvista vahingoista, jos ne johtuvat turvallisuusohjeiden laiminlyönnistä tai laitteen sopimattomasta käytöstä.
- Käytä laitetta vain sille tarkoitettuun käyttötarkoitukseen. Älä käytä laitetta muuhun kuin käyttöoppaassa kuvattuun tarkoitukseen.
- Älä käytä laitetta, jos jokin sen osa on vioittunut tai viallinen. Jos laite on vioittunut tai viallinen, vaihda laite välittömästi.
- Laite sopii vain sisäkäyttöön. Älä käytä laitetta ulkona.
- Laite sopii vain kotikäyttöön. Älä käytä laitetta kaupallisiin tarkoituksiin.
- Käytä laitetta vain alueilla, joiden ympäristölämpötila on 0 °C - 25 °C.
- Älä käytä laitetta paikoissa, kuten kylpyhuoneissa ja uima-allashuoneissa, joissa on korkea suhteellinen kosteus.
- Älä käytä laitetta kylpyammeiden, suihkujen, pesualtaiden tai muiden vettä sisältävien esineiden lähellä.
- Älä käytä ajastinta tai erillistä kauko-ohjausjärjestelmää, joka kytkee laitteen päälle automaattisesti.
- Älä peitä laitetta.
- Älä tuki tuuletusaukkoja. Älä laita vierasesineitä tuuletusaukkoihin.
- Varmista asianmukainen jäähdytys ja ilmavirtaus pitämällä laitteen ympärillä vähintään 2,5 cm:n tyhjä tila.
- Aseta laite vakaalle tasapinnalle.
- Pidä laite pois palavien materiaalien läheisyydestä.

Sähköturvallisuus
CAUTION RISK OF ELECTRIC SHOCK DO NOT OPEN
- Sähköiskun riskin pienentämiseksi, ainoastaan valtuutettu huoltohenkilö saa avata tämän laitteen huoltoa varten.
- Jos ongelmia ilmenee, irrota laite verkkovirrasta ja muista laitteista.
- Lue käyttöopas huolella ennen käyttöä. Säilytä käyttöopas tulevaa käyttöä varten.
- Käytä laitetta vain sille tarkoitettuun käyttötarkoitukseen. Älä käytä laitetta muuhun kuin käyttöoppaassa kuvattuun tarkoitukseen.
- Älä käytä laitetta, jos jokin sen osa on vioittunut tai viallinen. Jos laite on vioittunut tai viallinen, vaihda laite välittömästi.

Puhdistus ja huolto

Varoitus!
- Älä käytä liuottimia tai hankausaineita.
- Älä puhdista laitteen sisäpuolta.
- Älä yritä korjata laitetta. Jos laite ei toimi asianmukaisesti, vaihda se uuteen.

- Puhdista laite ulkopuolelta pehmeällä, kostealla liinalla.
- Puhdista tuuletusaukot pehmeällä harjalla.

Tuki
Jos tarvitset apua tai jos sinulla on kommentteja tai ehdotuksia, käy osoitteessa: www.nedis.com/support

Yhteystiedot
NEDIS B.V., De Tweeling 28, 5215 MC 's-Hertogenbosch, The Netherlands

Ελληνικά - Περιγραφή

Αυτό είναι ένα καταναλωτικό προϊόν το οποίο πληροί την EMI δοκιμή EN 61000-6-4 κατηγορία A.
Αυτός ο μετατροπέας ισχύος είναι ένας τροποποιημένος μετατροπέας ημιτονοειδούς κύματος. Οι τροποποιημένοι μετατροπείς ημιτονοειδούς κύματος είναι μετατροπείς ισχύος κάθε χρήσης που χρησιμοποιούνται για την τροφοδοσία απλών ηλεκτρονικών συσκευών.

Προειδοποίηση!
Μην χρησιμοποιείτε τον μετατροπέα με τις εξής επαναφορτιζόμενες συσκευές:
- Να τοποθετείται μόνο σε οριζόντια θέση.
- Βεβαιωθείτε ότι η απόσταση ανάμεσα στη μπαταρία και τον μετατροπέα είναι μικρή και να χρησιμοποιείτε μόνο τα παρεχόμενα καλώδια σύνδεσης.
- Το προϊόν είναι ένας μετατροπέας με μία τροποποιημένη ημιτονοειδή συνάρτηση εξόδου. Δεν συνιστάται η σύνδεση επαγωγικών φορτίων και προϊόντων με ηλεκτρικό μοτέρ εσωτερικά.
- Οι μικρές λειτουργούμενες με μπαταρία συσκευές που μπορούν να συνδεθούν απευθείας στην έξοδο AC για να επαναφορτιστούν (π.χ. φακοί, ξυριστικές μηχανές και φωτάκια νυκτός).
- Ορισμένοι φορτιστές μπαταρίας για συστοιχίες μπαταρίας που χρησιμοποιούνται σε ηλεκτρικά εργαλεία. Αυτοί οι φορτιστές μπαταρίας θα φέρουν μία προειδοποιητική ετικέτα που δηλώνει ότι υπάρχουν επικίνδυνες τάσεις στους ακροδέκτες της μπαταρίας.

1. Διακόπτης on/off	• Πατήστε τον διακόπτη για να ενεργοποιήσετε ή απενεργοποιήσετε τη συσκευή.
2. Ένδειξη λυχνία ισχύος	• Η ένδειξη ανάβει πράσινη όταν η συσκευή είναι συνδεδεμένη με μπαταρία και ενεργοποιημένη. Η συσκευή είναι έτοιμη για χρήση.
3. Ένδειξη υπερθέρμανσης	• Η ένδειξη ανάβει κίτρινο όταν υπερθερμανθεί η συσκευή. Θα ηχήσει ένας συναγερμός. Η συσκευή απενεργοποιείται αυτόματα. Η συσκευή ανάβει αυτόματα ξανά όταν κρυώσει επαρκώς.
4. Ένδειξη υπερφόρτωσης	• Η ένδειξη ανάβει κόκκινη όταν υπερφορτωθεί η συσκευή. Σβήστε τη συσκευή και μειώστε το φορτίο πριν την ανάψετε ξανά.
5. Ένδειξη τάσης μπαταρίας (V)	• Η ένδειξη δείχνει την τάση στον ακροδέκτη εισόδου του μετατροπέα.
6. Ένδειξη ισχύος μπαταρίας (A)	• Η ένδειξη προβάλει την ένταση που αντλεί ο μετατροπέας από την μπαταρία. Η ένταση πρέπει να βρίσκεται στη γκρίζα ζώνη για συνεχή λειτουργία. Στην κίτρινη ζώνη, η συσκευή θα λειτουργεί για αρκετά λεπτά. Στην κόκκινη ζώνη, η συσκευή θα σβήσει αυτόματα.
Ακροδέκτης 7. Θετικός πόλος (+, κόκκινο) 8. Αρνητικός πόλος (-, μαύρο)	**Προειδοποίηση!** • Όταν συνδέεται με μία μπαταρία, ανάψτε πρώτα τον μετατροπέα πριν ανάψετε τις συνδεδεμένες συσκευές. Όταν χρησιμοποιείτε τον μετατροπέα με πολλαπλές συσκευές ταυτόχρονα, ανάβετε τις συσκευές τη μία μετά την άλλη για να βεβαιωθείτε ότι ο μετατροπέας δεν χρειάζεται να παράσχει όλες τις εντάσεις έναρξης για όλα τα φορτία ταυτόχρονα. • Μην αντιστρέφετε την είσοδο. Μην χρησιμοποιείτε κλιπ κροκοδειλάκι για να δημιουργηθεί μία ηλεκτρική σύνδεση. Σιγουρευτείτε ότι έχει σβήσει ο μετατροπέας πριν συνδέσετε τον μετατροπέα στη μπαταρία ή σε άλλη πηγή ρεύματος DC. • Συνδέστε το κόκκινο καλώδιο στον θετικό (+) πόλο της μπαταρίας της μπαταρίας και τον θετικό (+) ακροδέκτη του μετατροπέα. • Συνδέστε το μαύρο καλώδιο μπαταρίας στον αρνητικό (-) πόλο της μπαταρίας και τον αρνητικό (-) ακροδέκτη του μετατροπέα. • Σφίγγετε τακτικά τις βίδες των καλωδίων εισόδου DC.
9. Ωτίο γείωσης σασί	**Προειδοποίηση!** Μην λειτουργείτε τον μετατροπέα χωρίς να συνδέσετε τον μετατροπέα με τη γείωση. Κίνδυνος ηλεκτροπληξίας. Ο μετατροπέας έχει ένα ωτίο για συνδεθεί το σασί με τον μετατροπέα. Το σύρμα γείωσης στο κιβώτιο σύνδεσης AC στον πίνακα εξόδου του μετατροπέα είναι συνδεδεμένο με το σασί. Το ωτίο γείωσης σασί πρέπει να είναι συνδεδεμένο σε ένα σημείο γείωσης, το οποίο θα διαφέρει ανάλογα με το που είναι εγκατεστημένος ο μετατροπέας. • Σε ένα όχημα, συνδέστε το ωτίο γείωσης σασί με το σασί του οχήματος. • Σε σκάφος, συνδέστε το ωτίο γείωσης σασί με το σύστημα γείωσης του σκάφους. • Σε ένα σταθερό μέρος, συνδέστε το ωτίο γείωσης σασί με τη γείωση μέσω μίας ράβδου γείωσης (μεταλλική ράβδος βυθισμένη στο έδαφος). Χρησιμοποιείτε ένα #12 AWG ή μεγαλύτερο σύρμα χαλκού (κατά προτίμηση με πράσινη/κίτρινη μόνωση) για να συνδέσετε το ωτίο γείωσης σασί με το σημείο γείωσης. Ο ουδέτερος αγωγός του κυκλώματος εξόδου AC του μετατροπέα είναι συνδεδεμένος με τη γείωση του σασί. Όταν το σασί συνδέεται με τη γείωση, θα γειωθεί και ο ουδέτερος αγωγός.
10. Ανεμιστήρας ψύξης	• Εκκίνηση ανεμιστήρα σοφία: Όταν η θερμοκρασία του μετατροπέα φτάσει τους 40 ° C, ο ανεμιστήρας θα ξεκινήσει αυτόματα.
11. Έξοδος AC	• Συνδέστε το καλώδιο ρεύματος της συσκευής με την έξοδο AC του μετατροπέα.
12. Υποδοχή τηλεχειριστηρίου	Είναι εφικτός ο χειρισμός της συσκευής με το τηλεχειριστήριο.

Ηχητικός συναγερμός
Θα ηχήσει ένας συναγερμός σε περίπτωση υπερθέρμανσης, χαμηλής στάθμης μπαταρίας ή τερματισμού λόγω χαμηλής στάθμης μπαταρίας.

Ασφάλεια

Γενική ασφάλεια
- Διαβάστε το εγχειρίδιο προσεκτικά πριν από τη χρήση. Φυλάξτε το εγχειρίδιο για μελλοντική αναφορά.
- Ο κατασκευαστής δεν φέρει καμία ευθύνη για τυχόν επακόλουθες βλάβες ή άλλες υλικές και σωματικές βλάβες που ενδέχεται να προκληθούν λόγω της μη τήρησης των οδηγιών ασφαλείας και της ακατάλληλης χρήσης της συσκευής.
- Χρησιμοποιείτε τη συσκευή μόνο για τους προοριζόμενους σκοπούς. Μη χρησιμοποιείτε τη συσκευή για διαφορετικούς σκοπούς από τους περιγραφόμενους στο εγχειρίδιο.
- Μη χρησιμοποιείτε τη συσκευή, εάν οποιοδήποτε τμήμα της έχει ζημιά ή ελάττωμα. Εάν η συσκευή έχει ζημιά ή ελάττωμα, αντικαταστήστε την αμέσως.
- Η συσκευή ενδείκνυται μόνο για εσωτερική χρήση. Μη χρησιμοποιείτε τη συσκευή σε εξωτερικό χώρο.
- Η συσκευή ενδείκνυται μόνο για οικιακή χρήση. Μην χρησιμοποιείτε τη συσκευή για εμπορικούς σκοπούς.
- Χρησιμοποιείτε τη συσκευή μόνον σε χώρους με θερμοκρασία περιβάλλοντος μεταξύ 0 °C και 25 °C.
- Μην χρησιμοποιείτε τη συσκευή σε τοποθεσίες με υψηλή υγρασία, όπως σε μπάνια και πισίνες.
- Μην χρησιμοποιείτε τη συσκευή κοντά σε μπανιέρες, ντουζιέρες, νιπτήρες ή άλλα δοχεία που περιέχουν νερό.
- Μην χρησιμοποιείτε χρονοδιακόπτη ή ξεχωριστό σύστημα τηλεχειρισμού, το οποίο ενεργοποιεί αυτόματα τη συσκευή.
- Μην καλύπτετε τη συσκευή.
- Μην φράζετε τις οπές αερισμού. Μην εισάγετε ξένα αντικείμενα μέσα στις οπές αερισμού.
- Διατηρείτε διάκενο τουλάχιστον 2,5 εκ. γύρω από τη συσκευή ούτως ώστε να διασφαλιστεί κατάλληλη ψύξη και ροή αέρα.
- Τοποθετείτε τη συσκευή επάνω σε μια σταθερή, επίπεδη επιφάνεια.
- Διατηρείτε τη συσκευή μακριά από εύφλεκτα αντικείμενα.

Ηλεκτρική ασφάλεια
CAUTION RISK OF ELECTRIC SHOCK DO NOT OPEN
- Για να μειώσετε τον κίνδυνο ηλεκτροπληξίας, το προϊόν αυτό θα πρέπει να ανοιχθεί μόνο από εξουσιοδοτημένο τεχνικό όταν απαιτείται συντήρηση (σέρβις).
- Αποσυνδέστε το προϊόν από την πρίζα ρεύματος και άλλο εξοπλισμό αν παρουσιαστεί πρόβλημα.
- Διαβάστε το εγχειρίδιο προσεκτικά πριν από τη χρήση. Φυλάξτε το εγχειρίδιο για μελλοντική αναφορά.
- Χρησιμοποιείτε τη συσκευή μόνο για τους προοριζόμενους σκοπούς. Μη χρησιμοποιείτε τη συσκευή για διαφορετικούς σκοπούς από τους περιγραφόμενους στο εγχειρίδιο.
- Μη χρησιμοποιείτε τη συσκευή, εάν οποιοδήποτε τμήμα της έχει ζημιά ή ελάττωμα. Εάν η συσκευή έχει ζημιά ή ελάττωμα, αντικαταστήστε την αμέσως.

Καθαρισμός και συντήρηση

Προειδοποίηση!
- Μη χρησιμοποιείτε διαλύτες ή λειαντικά.
- Μην καθαρίσετε το εσωτερικό της συσκευής.
- Μην επιχειρήσετε να επισκευάσετε τη συσκευή. Εάν η συσκευή δεν λειτουργεί σωστά, αντικαταστήστε την με μια νέα.

- Καθαρίζετε το εξωτερικό της συσκευής χρησιμοποιώντας ένα μαλακό, νωπό πανί.
- Καθαρίζετε τα ανοίγματα εξαερισμού χρησιμοποιώντας μια μαλακιά βούρτσα.

Υποστήριξη
Εάν χρειάζεστε περαιτέρω βοήθεια ή επιθυμείτε να υποβάλετε σχόλια ή προτάσεις, επισκεφθείτε την ιστοσελίδα www.nedis.com/support

Επαφή
NEDIS B.V., De Tweeling 28, 5215 MC 's-Hertogenbosch, The Netherlands

Polski - Opis

Ten produkt spełnia wymagania konsumentów dla testu EMI według normy EN 61000-6-4 klasy A.
Ten falownik jest zmodyfikowanym falownikiem sinusoidalnym. Zmodyfikowane falowniki sinusoidalne to uniwersalne falowniki wykorzystywane do zasilania prostych urządzeń elektronicznych.

Ostrzeżenie!
Nie używaj falownika z następującymi ładowalnymi urządzeniami:
- Montować tylko w pozycji poziomej.
- Upewnij się, że odległość pomiędzy akumulatorem a falownikiem jest mała oraz używaj tylko dostarczonych kabli połączeniowych.
- Ten produkt to falownik ze zmodyfikowanym wyjściem sinusoidalnym. Nie zaleca się łączenia obciążeń indukcyjnych i produktów z zainstalowanym silnikiem elektrycznym.
- Małe urządzenia zasilane z akumulatora, które można podłączyć bezpośrednio do wyjścia AC w celu doładowania (np. latarki, maszynki do golenia i lampki nocne).
- Niektóre ładowarki do akumulatorów stosowane w elektronarzędziach. Te ładowarki akumulatorów będą miały etykietę ostrzegawczą stwierdzającą, że na zaciskach akumulatora obecne są niebezpieczne napięcia.

1. Przełącznik wł./wył	• Naciśnij przełącznik, aby włączyć lub wyłączyć urządzenie.
2. Wskaźnik zasilania	• Wskaźnik świeci na zielono, gdy urządzenie jest podłączone do akumulatora i włączone. Jest ono gotowe do użycia.
3. Wskaźnik zbyt wysokiej temperatury	• Wskaźnik świeci na żółto, gdy urządzenie jest przegrzane. Rozlegnie się dźwięk alarmu. Urządzenie wyłącza się automatycznie. Urządzenie automatycznie włącza się ponownie po dostatecznym ostygnięciu.
4. Wskaźnik przeciążenia	• Wskaźnik świeci na czerwono, gdy urządzenie jest przeciążone. Wyłącz urządzenie i zmniejsz obciążenie przed ponownym włączeniem urządzenia.
5. Wskaźnik napięcia akumulatora (V)	• Wskaźnik pokazuje napięcie na końcówce wejściowej falownika.
6. Wskaźnik prądu akumulatora (A)	• Wskaźnik pokazuje prąd pobierany z akumulatora przez falownik . Prąd musi być w zielonej strefie do ciągłej pracy. W strefie żółtej urządzenie będzie działać przez kilka minut. W strefie czerwonej urządzenie wyłącza się automatycznie.
Końcówka 7. Biegun dodatni (+, czerwony) 8. Biegun ujemny (-, czarny)	**Ostrzeżenie!** • Po podłączeniu do akumulatora najpierw włącz falownik przed włączeniem podłączonych urządzeń. Gdy używasz falownika z kilkoma urządzeniami jednocześnie, włączaj urządzenia jedno za drugim, aby upewnić się, że falownik nie musi dostarczać wszystkich prądów rozruchowych dla wszystkich obciążeń naraz. • Nie odwracaj dopływu. Nie używaj szczęk zaciskowych do tworzenia połączeń elektrycznych. Upewnij się, że falownik jest wyłączony przed podłączeniem falownika do akumulatora lub innego źródła prądu stałego. • Podłącz czerwony przewód akumulatora do bieguna dodatniego (+) akumulatora i dodatniego (+) zacisku falownika. • Podłącz czarny kabel akumulatora do bieguna ujemnego (-) akumulatora i ujemnego (-) zacisku falownika. • Dokręć prawidłowo śruby kabli wejściowych DC.
9. Końcówka uziemienia obudowy	**Ostrzeżenie!** Nie używaj falownika bez podłączania falownika do uziemienia. Ryzyko porażenia prądem. Falownik posiada wypust do połączenia obudowy z falownikiem. Przewód uziemiający w skrzynce przyłączeniowej AC na panelu wyjściowym falownika jest podłączony do obudowy. Uziemienie obudowy musi być podłączone do punktu uziemienia, który będzie się różnić w zależności od miejsca instalacji falownika. • W pojeździe połącz końcówkę uziemienia obudowy z podwoziem pojazdu. • W łodzi połączkońcówkę uziemienia obudowy z układem uziemienia łodzi. • W stałej lokalizacji, połącz końcówkę uziemienia obudowy do gruntu za pomocą pręta uziemiającego (metalowy pręt wbity w ziemię). Użyj przewodu miedzianego nr 12 AWG lub większego (najlepiej z zielono-żółtą izolacją), aby podłączyć końcówkę uziemienia obudowy do punktu uziemienia. Przewód zerowy obwodu wyjściowego falownika jest podłączony do uziemienia obudowy. Gdy obudowa jest podłączona do uziemienia, przewód zerowy również zostanie uziemiony.
10. Wentylator	• Początek wentylatora mądrości: gdy temperatura inwertera osiągnie 40 ° C, wentylator uruchomi się automatycznie.
11. Prąd wyjściowy AC	• Podłącz kabel zasilania urządzenia do gniazda wyjściowego AC falownika.
12. Gniazdo zdalnego sterowania	Urządzenie można obsługiwać za pomocą pilota zdalnego sterowania.

Alarm dźwiękowy
W przypadku zbyt wysokiej temperatury, niskiego poziomu naładowania akumulatora lub niskiego stanu naładowania akumulatora rozlegnie się alarm.

Bezpieczeństwo

Ogólne zasady bezpieczeństwa
- Przed rozpoczęciem korzystania z urządzenia należy dokładnie przeczytać instrukcję. Zachowaj instrukcję do wykorzystania w przyszłości.
- Producent nie ponosi odpowiedzialności za uszkodzenia urządzenia lub obrażenia osób powstałe w wyniku nieprzestrzegania instrukcji dotyczących bezpieczeństwa i niewłaściwego użytkowania urządzenia.
- Urządzenie powinno być używane zgodnie ze swoim przeznaczeniem. Nie należy używać urządzenia w celach innych niż określono w instrukcji.
- Nie wolno korzystać z urządzenia, jeśli jakakolwiek część jest uszkodzona lub wadliwa. Jeśli urządzenie jest uszkodzone lub wadliwe, należy niezwłocznie wymienić urządzenie.
- Urządzenie nadaje się wyłącznie do użytku wewnętrznego. Nie używać urządzenia na zewnątrz.
- Urządzenie nadaje się wyłącznie do użytku domowego. Urządzenia nie wolno używać do celów handlowych.
- Urządzenia należy używać wyłącznie w pomieszczeniach o temperaturze otoczenia w zakresie od 0°C do 25 °C.
- Nie używać urządzenia w miejscach o wysokiej wilgotności, takich jak łazienki i baseny.
- Nie wolno korzystać z urządzenia w pobliżu wanien, pryszniców, zlewów lub innych zbiorników napełnionych wodą.
- Nie używać regulatora czasowego ani oddzielnego systemu zdalnego sterowania umożliwiającego automatyczne włączenie urządzenia.
- Nie przykrywać urządzenia.
- Nie blokować otworów wentylacyjnych. W otworach wentylacyjnych nie wolno umieszczać przedmiotów.
- Zachować odstęp co najmniej 2,5 cm wokół urządzenia, aby zapewnić właściwe chłodzenie i przepływ powietrza.
- Umieść urządzenie na stabilnej, płaskiej powierzchni.
- Urządzenie należy przechowywać z dala od przedmiotów łatwopalnych.

Bezpieczeństwo elektryczne
CAUTION RISK OF ELECTRIC SHOCK DO NOT OPEN
- W celu zmniejszenia ryzyka porażenia prądem elektrycznym, niniejsze urządzenie powinno być otwierane wyłącznie przez osobę z odpowiednimi uprawnieniami, kiedy wymagane jest przeprowadzenie przeglądu.
- W przypadku wystąpienia problemu, odłączyć urządzenie od sieci i innego sprzętu.
- Przed rozpoczęciem korzystania z urządzenia należy dokładnie przeczytać instrukcję. Zachowaj instrukcję do wykorzystania w przyszłości.
- Urządzenie powinno być używane zgodnie ze swoim przeznaczeniem. Nie należy używać urządzenia w celach innych niż określono w instrukcji.
- Nie wolno korzystać z urządzenia, jeśli jakakolwiek część jest uszkodzona lub wadliwa. Jeśli urządzenie jest uszkodzone lub wadliwe, należy niezwłocznie wymienić urządzenie.

Czyszczenie i konserwacja

Ostrzeżenie!
- Nie używać do czyszczenia rozpuszczalników ani materiałów ściernych.
- Nie czyścić wewnętrznej strony urządzenia.
- Nie podejmować prób naprawy urządzenia. Jeśli urządzenie nie działa poprawnie, należy wymienić je na nowe urządzenie.

- Zewnętrzną stronę urządzenia czyścić miękką, wilgotną szmatką.
- Otwory wentylacyjne czyścić przy użyciu miękkiej szczotki.

Wsparcie
Jeśli potrzebujesz dalszej pomocy lub masz uwagi lub sugestie, proszę odwiedź stronę www.nedis.com/support

Kontakt
NEDIS B.V., De Tweeling 28, 5215 MC 's-Hertogenbosch, Holandia

Čeština - Popis

Tento spotřebitelský produkt splňuje zkoušky elektromagnetického rušení dle normy EN 61000-6-4, třída A.
Je to modifikovaný sinusový střídač. Modifikované sinusové střídače jsou univerzální střídače používané k napájení jednoduchých elektronických zařízení.

Upozornění!
Střídač nepoužívejte s následujícími dobíjecími zařízeními:
- Montujte vždy do horizontální polohy.
- Ujistěte se, že vzdálenost mezi baterií a invertorem je krátká a používejte pouze přiložené spojovací kabely.
- Tento výrobek je invertor s výstupem upravené sinusové vlny. Nedoporučujeme připojovat induktivní zátěže a výrobky, které obsahují elektromotor.
- Malé spotřebiče napájené bateriemi, které lze pro dobíjení připojit přímo do zásuvky AC (např. svítilny, holicí strojky a noční lampičky).
- Některé nabíječky baterií pro sady baterií elektrického nářadí. Tyto nabíječky mají výstražný štítek, na kterém je uvedeno že v terminálech baterií se nachází nebezpečné napětí.

1. Vypínač	• Chcete-li zapnout nebo vypnout zařízení, použijte vypínač.
2. Indikátor napájení	• Kontrolka se rozsvítí zeleně, když je zařízení připojeno k baterii a zapnuto. Zařízení je připraveno k použití.
3. Kontrolka přehřátí	• Kontrolka se rozsvítí žlutě, když se zařízení přehřeje. Zazní alarm. Zařízení se automaticky vypne. Když se zařízení dostatečně ochladí, automaticky se zase zapne.
4. Kontrolka přetížení	• Kontrolka se rozsvítí červeně, když dojde k přetížení zařízení. Zařízení vypněte a před opětovným zapnutím snižte zatížení.
5. Indikátor napětí baterie (V)	• Indikátor zobrazuje napětí na vstupním terminálu střídače.
6. Indikátor proudu v baterii (A)	• Indikátor zobrazuje aktuální proud odebíraný střídačem z baterie. Pro nepřetržitý provoz musí být proud v zelené zóně. Ve žluté zóně bude zařízení pracovat několik minut. V červené zóně se zařízení automaticky vypne.
Terminál 7. Kladný pól (+, červený) 8. Záporný pól (-, černý)	**Upozornění!** • Když je střídač připojen k baterii, nejdřív zapněte střídač a až poté zapněte připojená zařízení. Pokud střídač používáte s několika zařízeními zároveň, zapínejte zařízení jedno po druhém, aby střídač nemusel dodávat proud potřebný pro zapnutí zařízení pro všechny najednou. • Neotáčejte vstup. K zapojení nepoužívejte krokosvorky. Před připojením střídače k baterii nebo jinému zdroji DC napětí zkontrolujte, zda je vypnut. • Připojte červený kabel baterie ke kladnému (+) pólu baterie a kladnému (+) terminálu střídače. • Připojte černý kabel baterie k zápornému (+) pólu baterie a zápornému (+) terminálu střídače. • Šrouby DC vstupu pravidelně dotahujte.
9. Oko ukostření	**Upozornění!** Střídač nepoužívejte bez toho, abyste jej připojili k uzemnění. Riziko elektrického šoku. Střídač má oko pro připojení ukostření. Zemnící kabel v rozvodné skříni AC na výstupním panelu střídače je připojen ke kostře. Oko ukostření musí být připojeno k zemnícímu bodu, který může být různý podle toho, kde je střídač instalován. • Ve vozidle připojte oko ukostření k podvozku vozidla. • V lodi připojte oko ukostření k systému uzemnění lodě. • Při pevné instalaci připojte oko ukostření k uzemnění pomocí zemnicí tyče (kovové tyče zabodnuté do země). K připojení oka ukostření k zemnícímu bodu použijte měděný vodič #12 AWG nebo větší (nejlépe se zelenožlutou izolací). Nulový vodič obvodu AC výstupu střídače je připojen k ukostření. Když je kostra připojena k uzemnění, nulový vodič bude také uzemněn.
10. Ochlazovací ventilátor	• Start ventilátoru moudrosti: když teplota střídače dosáhne 40 ° C, ventilátor se spustí automaticky.
11. AC výstup	• Napájecí kabel zařízení připojte do AC zástrčky střídače.
12. Zástrčka dálkového ovládání	Zařízení lze ovládat i pomocí dálkového ovladače.

Zvuková výstraha
V případě přehřátí, nízkého stavu baterie nebo vypnutí kvůli vybití baterie se ozve výstraha.

Bezpečnost

Všeobecné bezpečnostní pokyny
- Před použitím si pozorně přečtěte příručku. Příručku uschovejte pro pozdější použití.
- Výrobce není zodpovědný za následné škody nebo poškození vlastnictví nebo zranění osob způsobené nedodržováním zde uvedených bezpečnostních pokynů nebo nesprávným použitím výrobku.
- Zařízení používejte pouze k jeho zamýšleným účelům. Nepoužívejte zařízení k jiným účelům, než je popsáno v příručce.
- Nepoužívejte zařízení, pokud je jakákoli část poškozená nebo vadná. Pokud je zařízení poškozené nebo vadné, okamžitě jej vyměňte.
- Toto zařízení je určeno pouze pro použití v místnosti. Nepoužívejte zařízení v exteriérech.
- Toto zařízení je určeno pouze pro domácí použití. Nepoužívejte zařízení pro komerční účely.
- Zařízení používejte jenom na místech s teplotou mezi 0 °C a 25 °C.
- Zařízení nepoužívejte v místech s vysokou vlhkostí vzduchu, jako jsou koupelny a bazény.
- Zařízení nepoužívejte ve vaně, ve sprše, v umyvadle ani v jiných nádobách obsahujících vodu.
- Nepoužívejte časovač ani samostatný systém dálkového ovládání, které zařízení automaticky zapíná.
- Zařízení nezakrývejte.
- Nezakrývejte ventilační otvory. Do ventilačních otvorů nezasouvejte cizí předměty.
- Kolem zařízení udržujte volný prostor aspoň 2,5 cm, aby bylo zajištěno správné chlazení a tok vzduchu.
- Zařízení postavte na stabilní, rovný povrch.
- Zařízení neponechávejte v blízkosti hořlavých předmětů.

Elektrická bezpečnost
CAUTION RISK OF ELECTRIC SHOCK DO NOT OPEN
- Abyste snížili riziko úrazu elektrickým proudem, měl by být v případě potřeby tento výrobek otevřen pouze autorizovaným technikem.
- Dojde-li k závadě, odpojte výrobek ze síťové zásuvky a od jiných zařízení.
- Před použitím si pozorně přečtěte příručku. Příručku uschovejte pro pozdější použití.
- Zařízení používejte pouze k jeho zamýšleným účelům. Nepoužívejte zařízení k jiným účelům, než je popsáno v příručce.
- Nepoužívejte zařízení, pokud je jakákoli část poškozená nebo vadná. Pokud je zařízení poškozené nebo vadné, okamžitě jej vyměňte.

Čištění a údržba

Upozornění!
- Nepoužívejte čisticí rozpouštědla ani abrazivní čisticí prostředky.
- Nečistěte vnitřek zařízení.
- Nepokoušejte se zařízení opravovat. Pokud zařízení nepracuje správně, vyměňte jej za nové zařízení.

- Venek zařízení očistěte měkkým, suchým hadříkem.
- Ventilační otvory vyčistěte pomocí čistého, suchého hadříku.

Podpora
Pokud potřebujete další pomoc nebo máte návrhy nebo připomínky, navštivte www.nedis.com/support

Kontakty
NEDIS B.V., De Tweeling 28, 5215 MC 's-Hertogenbosch, Nizozemsko

Magyar - Leírás

Ez a fogyasztói termék megfelel az EN 61000-6-4 A osztályú EMI vizsgálatnak.
Ez az áramváltó egy módosított szinuszhullámú inverter. A módosított szinuszhullámú inverterek minden célra alkalmas inverterek, az egyszerűbb elektronikai berendezések tápellátásának biztosításához.

Figyelmeztetés!
Ne használja az invertert a következő újratölthető berendezésekkel:
- Kizárólag vízszintes helyzetben szerelje fel.
- Ügyeljen arra, hogy az akkumulátor és a feszültségátalakító között kis távolság legyen, valamint kizárólag a mellékelt csatlakozókábeleket használja.
- Ez a termék egy módosított szinuszhullám kimenetű feszültségátalakító. Induktív terhelések és villanymotorral felszerelt termékek csatlakoztatása nem ajánlott.
- Kis elemes eszközök, amelyek közvetlenül csatlakoztathatók az AC kimenethez a feltöltés érdekében (pl.: zseblámpák, borotvák és éjszakai fények).
- Az elektromos szerszámokban használt akkumulátorok töltői. Ezek az akkumulátortöltők egy jelöléssel vannak ellátva, amely azt jelzi, hogy az akkumulátor érintkezőin veszélyes feszültség lehet jelen.

1. Be-/kikapcsoló gomb	• Nyomja meg a kapcsolót az eszköz be- vagy kikapcsolásához.
2. Üzemi jelzőfény	• A jelzőfény zölden világít, amikor a készülék egy akkumulátorhoz van csatlakoztatva és be van kapcsolva. Az eszköz ezzel készen áll a használatra.
3. Túl magas hőmérséklet visszajelzője	• A visszajelző lámpa sárgán világít, ha az eszköz túlmelegedett. Egy riasztó hang szólal meg. Az eszköz automatikusan kikapcsol. Az eszköz automatikusan újra bekapcsol, ha megfelelően lehűlt.
4. Túlterhelés visszajelző	• A visszajelző lámpa pirosan világít, ha az eszköz túlterhelésre került. Kapcsolja be a készüléket és csökkentse a terhelést, mielőtt újra bekapcsolná.
5. Akkumulátorfeszültség kijelző (V)	• A visszajelző az inverter bemeneti csatlakozójánál mért feszültséget mutatja.
6. Akkumulátor áramerősség kijelző (A)	• A visszajelző az inverter által az akkumulátorból felvett áramerősséget mutatja. A folyamatos működéshez az áramerősségnek a zöld zónában kell lennie. A sárga zónában az eszköz pár percig üzemel. A piros zónában az eszköz automatikusan lekapcsol.
Érintkező 7. Pozitív sarok (+, piros) 8. Negatív sarok (-, fekete)	**Figyelmeztetés!** • Ha akkumulátorhoz csatlakoztatja, akkor először kapcsolja be az invertert, mielőtt bekapcsolná a csatlakoztatott eszközt. Ha az invertert egyszerre több eszközzel használja, egyesével kapcsolja be a készüléket, így biztosíthatja, hogy az inverternek ne kelljen egyszerre biztosítania az indítófeszültséget az összes berendezéshez. • Ne fordítsa meg a bemenetet. Ne használjon krokodilcsipeszeket az elektromos csatlakozás kialakításakor. Győződjön meg róla, hogy az inverter ki van kapcsolva azt megelőzően, hogy az invertert az akkumulátorhoz vagy a DC áramforráshoz csatlakoztatná. • Csatlakoztassa a piros akkumulátor kábelt az akkumulátor pozitív (+) sarkára, illetve az inverter pozitív (+) sarkára. • Csatlakoztassa a fekete akkumulátor kábelt az akkumulátor negatív (-) sarkára, illetve az inverter negatív (-) sarkára. • Rendszeresen húzza meg a csavarokat a DC bemeneti kábelen.
9. Váz testelőszem	**Figyelmeztetés!** Ne működtesse az invertert úgy, hogy nincs testelve. Fennáll az áramütés veszélye. Az inverteren található egy szem, amellyel a váz és az inverter összekapcsolható. Az inverter kimeneti paneljén található AC elosztódoboz testkábele a vázhoz van csatlakoztatva. A váz testelőszemét egy testelőponthoz kell csatlakoztatni, amely attól függ, az inverter hol kerül telepítésre. • Egy járműben csatlakoztassa a váz testelőszemét a jármű alvázához. • Egy hajóban csatlakoztassa a váz testelőszemét a hajtó testeléséhez. • Fix helyen csatlakoztassa a váz testelőszemét a földhöz egy földelő rudazat segítségével (fém rudazat a földbe leszúrva). Használjon #12 AWG vagy nagyobb réz vezetéket (lehetőleg sárga/zöld szigeteléssel), hogy a váz testelőszemét a földelési ponthoz csatlakoztathassa. Az inverter AC kimenet nullavezetője a váz testeléséhez van csatlakoztatva. Ha a váz csatlakoztatva van a földeléshez, a nullavezető is földelve van.
10. Hűtőventilátor	• Bölcsesség ventilátor indítása: ha a frekvenciaváltó hőmérséklete 40 ° C-ot ér el, a ventilátor automatikusan elindul.
11. AC kimenet	• Csatlakoztassa a készülék tápkábelét az inverter AC kimenetéhez.
12. Távirányító csatlakozó	Az eszköz egy távirányító segítségével is működtethető.

Hallható riasztás
Egy riasztó hang szólal meg ha a hőmérséklet túl magas, az akkumulátorfeszültség alacsony vagy az egység alacsony akkumulátorfeszültség miatt leáll.

Biztonság

Általános biztonsági tudnivalók
- A használat előtt figyelmesen olvassa el a kézikönyvet. Tegye el a kézikönyvet, hogy szükség esetén belenézhessen.
- A termékre vonatkozó biztonsági szabályok megszegése vagy a termék nem rendeltetésszerű használata miatt bekövetkező anyagi és következményes károkért és sérülésekért a gyártó nem vállal felelősséget.
- Csak rendeltetése szerint használja a készüléket. Ne használja a készüléket a kézikönyvben feltüntetettől eltérő célra.
- Ne használja a készüléket, ha valamely része sérült vagy meghibásodott. A sérült vagy meghibásodott készüléket azonnal javíttassa meg, vagy cseréltesse ki.
- A termék csak beltéri használatra készült. Ne használja a terméket kültérben.
- A termék csak otthoni használatra készült. Ne használja a terméket kereskedelmi célokra.
- Az eszközt csak olyan területen használja, ahol a környezeti hőmérséklet 0 °C és 25 °C közötti.
- Ha használja a készüléket olyan helyen, ahol magas a páratartalom, pl. fürdőszobában és medencetérben.
- Ne használja kád, zuhany, mosdókagyló vagy egyéb folyadékkal teli edény közelében.
- Ne használjon időzítőt vagy más önálló távvezérlő rendszer az eszköz automatikus kapcsolásához.
- Ne fedje le a készüléket.
- Ne takarja el a szellőzőnyílásokat. Ne helyezzen idegen tárgyakat a szellőzőnyílásokba.
- A megfelelő hűtés és légáramlás érdekében tartson legalább 2,5 cm távolságot az eszköz körül.
- Helyezze a terméket stabil, sík felületre.
- Tartsa távol a terméket gyúlékony anyagoktól.

Elektromos biztonság
CAUTION RISK OF ELECTRIC SHOCK DO NOT OPEN
- Az áramütés veszélyének csökkentése érdekében ezt a terméket kizárólag a márkaszerviz képviselője nyithatja fel.
- Hiba esetén húzza ki a termék csatlakozóját a konnektorból, és kösse le más berendezésekről.
- A használat előtt figyelmesen olvassa el a kézikönyvet. Tegye el a kézikönyvet, hogy szükség esetén belenézhessen.
- Csak rendeltetése szerint használja a készüléket. Ne használja a készüléket a kézikönyvben feltüntetettől eltérő célra.
- Ne használja a készüléket, ha valamely része sérült vagy meghibásodott. A sérült vagy meghibásodott készüléket azonnal javíttassa meg, vagy cseréltesse ki.

Tisztítás és karbantartás

Figyelmeztetés!
- Tisztító- és súrolószerek használatát mellőzze.
- Ne tisztítsa a készülék belsejét.
- Ne próbálja megjavítani a készüléket. Ha a készülék nem működik megfelelően, cserélje le egy új készülékre.

- Törölje át a készülék külső felületeit egy puha, nedves törlőkendővel.
- Puha kefével tisztítsa ki a szellőzőnyílásokat.

Támogatás
Ha további segítségre van szüksége, illetve megjegyzése vagy javaslata lenne, keresse fel a www.nedis.com/support weboldalt

Kapcsolat
NEDIS B.V., De Tweeling 28, 5215 MC 's-Hertogenbosch, Hollandia

Română - Descrierea

Acesta este un produs de consum, conform testului EMI al standardului EN 61000-6-4 clasa A.
Acest invertor reprezintă un invertor cu undă sinusoidală modificată. Invertoarele cu undă sinusoidală modificată sunt invertoare de uz general, folosite la alimentarea dispozitivelor electronice simple.

Avertisment!
Nu folosiți invertorul cu următoarele dispozitive reîncărcabile:
- A se monta exlcusiv în poziție orizontală.
- Asigurați-vă că distanța dintre baterie și inversor este mică și folosiți doar cablurile de conectare care v-au fost puse la dispoziție.
- Acest produs este un inversor cu ieșire sinusoidală modificată. Acesta nu este recomandat pentru conectarea sarcinilor și a produselor inductive care conțin un motor electric.
- Aparate mici, alimentate cu baterii, care pot fi conectate direct la ieșirea c.a. pentru a se reîncărca (de ex. lanterne, aparate de ras și veioze).
- Anumite încărcătoare de baterii pentru ansambluri de baterii utilizate la unelte electrice. Aceste încărcătoare de baterii vor avea o etichetă de avertizare care indică prezența unor tensiuni periculoase la bornele bateriei.

1. Întrerupător pornire/oprire	• Apăsați comutatorul pentru a porni sau opri dispozitivul.
2. Indicator de alimentare	• Indicatorul se aprinde în verde când dispozitivul este conectat la o baterie și este pornit. Dispozitivul este pregătit pentru utilizare.
3. Indicator de supratemperatură	• Indicatorul se aprinde în galben când dispozitivul s-a supraîncălzit. Se va activa alarma. Dispozitivul se oprește automat. Dispozitivul repornește automat când s-a răcit suficient.
4. Indicator de suprasarcină	• Indicatorul se aprinde în roșu când dispozitivul este în suprasarcină. Opriți dispozitivul și reduceți sarcina înainte de a reporni dispozitivul.
5. Indicator de tensiune a bateriei (V)	• Indicatorul prezintă tensiunea la borna de intrare a invertorului.
6. Indicator de curent baterie (A)	• Indicatorul prezintă curentul tras din baterie de către invertor. Curentul trebuie să se afle în zona verde pentru o funcționare continuă. În zona galbenă, dispozitivul va funcționa timp de câteva minute. În zona roșie, dispozitivul se va opri automat.
Bornă 7. Pozitiv (+, roșu) 8. Negativ (-, negru)	**Avertisment!** • În cazul conectării la o baterie, opriți mai întâi invertorul înainte de a porni dispozitivele conectate. Când utilizați dispozitivul cu mai multe aparate simultan, porniți dispozitivele unul după celălalt pentru a vă asigura că invertorul nu trebuie să transmită curenți de pornire pentru toate sarcinile simultan. • Nu inversați intrarea. Nu folosiți cleme tip crocodil pentru a crea o conexiune electrică. Asigurați-vă că invertorul este oprit înainte de a conecta invertorul la baterie sau o altă sursă de alimentare c.c. • Conectați cablul de baterie roșu la pozitivul (+) bateriei și borna de pozitiv (+) a invertorului. • Conectați cablul de baterie negru la negativul (-) bateriei și borna de negativ (-) a invertorului. • Strângeți regulat șuruburile cablurilor de intrare c.c.
9. Papuc împământare șasiu	**Avertisment!** Nu utilizați invertorul fără a-l conecta la împământare. Risc de electrocutare. Invertorul are un papuc prin care șasiul este conectat la invertor. Firul de împământare din cutia de distribuție c.a. de pe panoul de ieșire al invertorului este conectat la șasiu. Papucul de împământare a șasiului trebuie să fie conectat la un punct de împământare, care va varia în funcție de locul în care este montat invertorul. • La vehicule, conectați papucul de împământare a șasiului la șasiul vehiculului . • La ambarcațiuni, conectați papucul de împământare a șasiului la sistemul de împământare al ambarcațiunii. • În locuri fixe, conectați papucul de împământare a șasiului la împământare printr-o tijă de împământare (tijă metalică bătută în pământ). Utilizați un fir de calibru #12 AWG sau un fir mare de cupru (de preferat cu izolație verde/galbenă) pentru a conecta papucul de împământare a șasiului la punctul de împământare. Conductorul de neutru al circuitului de ieșire c.a. al invertorului este conectat la împământarea șasiului. Când șasiul este conectat la împământare, conductorul de neutru va fi împământat la rândul său.
10. Ventilator de răcire	• Începutul ventilatorului: În cazul în care temperatura invertorului ajunge la 40 ° C, ventilatorul va porni automat.
11. Ieșire c.a.	• Conectați cablul de rețea al dispozitivului la ieșirea c.a. a invertorului.
12. Mufă telecomandă	Dispozitivul poate fi acționat folosind telecomanda.

Alarmă sonoră
Se va activa o alarmă în caz de supratemperatură, baterie scăzută sau oprire din cauza epuizării bateriei.

Siguranță

Instrucțiuni generale de siguranță
- Citiți manualul cu atenție înainte de utilizare. Păstrați manualul pentru consultări ulterioare.
- Producătorul nu este responsabil de daunele directe sau daunele aduse proprietății sau persoanelor, cauzate de nerespectarea instrucțiunilor de siguranță și utilizarea incorectă a dispozitivului.
- Utilizați dispozitivul numai în scopurile prevăzute. Nu utilizați dispozitivul în alte scopuri decât cele descrise în manual.
- Nu utilizați dispozitivul dacă are piese deteriorate sau defecte. Dacă dispozitivul este deteriorat sau defect, înlocuiți imediat dispozitivul.
- Dispozitivul este potrivit doar pentru utilizare în interior. Nu utilizați dispozitivul în spații exterioare.
- Dispozitivul este potrivit doar pentru utilizare domestică. Nu utilizați dispozitivul în scopuri comerciale.
- Utilizați dispozitivul doar în zone cu temperatura ambiantă între 0 °C și 25 °C.
- Nu utilizați dispozitivul în locuri cu umiditate ridicată, precum băi și piscine.
- Nu utilizați dispozitivul lângă căzi, dușuri, chiuvete sau alte recipiente cu apă.
- Nu utilizați un temporizator sau o telecomandă separată care să comute automat dispozitivul.
- Nu acoperiți dispozitivul.
- Nu blocați gurile de aerisire. Nu introduceți obiecte străine în fantele de ventilație.
- Mențineți o distanță de cel puțin 2,5 cm în jurul dispozitivului, pentru a asigura o răcire și un flux de aer adecvate.
- Așezați dispozitivul pe o suprafață stabilă și plată.
- Țineți dispozitivul la distanță de obiecte inflamabile.

Instrucțiuni de siguranță electrică
CAUTION RISK OF ELECTRIC SHOCK DO NOT OPEN
- Pentru a se reduce pericolul de electrocutare, acest produs va fi desfăcut numai de către un tehnician avizat, când este necesară depanarea.
- Deconectați produsul de la priza de rețea sau alte echipamente în cazul apariției unei probleme.
- Citiți manualul cu atenție înainte de utilizare. Păstrați manualul pentru consultări ulterioare.
- Utilizați dispozitivul numai în scopurile prevăzute. Nu utilizați dispozitivul în alte scopuri decât cele descrise în manual.
- Nu utilizați dispozitivul dacă are piese deteriorate sau defecte. Dacă dispozitivul este deteriorat sau defect, înlocuiți imediat dispozitivul.

Curățarea și întreținerea

Avertisment!
- Nu folosiți solvenți sau agenți de curățare abrazivi.
- Nu curățați interiorul dispozitivului.
- Nu încercați să reparați dispozitivul. Dacă dispozitivul nu funcționează corect, înlocuiți-l cu unul nou.

- Curățați exteriorul dispozitivul cu o cârpă umedă și moale.
- Curățați fantele de ventilație cu o perie moale.

Suport
Dacă aveți în continuare nevoie de asistență sau aveți comentarii sau sugestii, vizitați www.nedis.com/support

Contact
NEDIS B.V., De Tweeling 28, 5215 MC 's-Hertogenbosch, Țările de Jos