WOLAG3WBK

Torch light

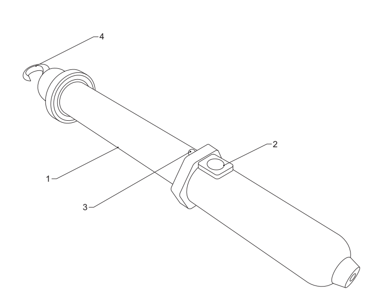

Description — English

1. Torch light	
2. On/off button	• Press the button to switch the device on or off. Note: Switch off the lamp when the battery is being charged.
3. LED indicator	• The red LED indicator is on: The device is charging. • The green LED indicator is on: The device is completely charged.
4. Hook	

Charging the device

- To charge the device, connect the adapter or the in-car charger to the torch light and the power outlet.
  Note: The charging process stops automatically when the battery is completely charged. It is recommended to disconnect the lamp from the power supply when the battery is completely charged.
- When using the device for the first time, charge the device for at least 10 hours until the device is completely charged.
- If you do not use the device for a longer period of time, charge the battery once completely before storing.
- If the device has not been used for more than 3 months, charge the device and use it until the batteries are completely discharged.

Technical data

Rechargeable batteries	3x HR6/AA nickel metyl hydride (1800 mAh)
Input voltage Adapter In-car charger	230 V - 240 V / 50 Hz 12 V
Output power Adapter In-car charger	9 V / 300 mA 12 V
Protection class adapter	Class: III
Runtime	3 h
Dimensions (L x W x H)	58*58*440 mm
Charging duration	5 -7 h
LED output:	3.6 W

Safety

General safety

- Read the manual carefully before use. Keep the manual for future reference.
- The manufacturer is not liable for consequential damages or for damages to property or persons caused by non-observance of the safety instructions and improper use of the device.
- Children shall not play with the device. Cleaning and user maintenance shall not be made by children without supervision.
- Only use the device for its intended purposes. Do not use the device for other purposes than described in the manual.
- Do not use the device if any part is damaged or defective. If the device is damaged or defective, replace the device immediately.
- The device is suitable for indoor use only. Do not use the device outdoors.
- The device is suitable for domestic use only. Do not use the device for commercial purposes.
- Do not use the device near bathtubs, showers, basins or other vessels containing water.
- If you use the device in a bathroom, remove the mains plug from the wall socket after use. The presence of water can cause a risk of personal injury or damage to the device even when the device is switched off.
- Do not expose the device to water or moisture.
- Do not cover the device.
- Do not use the device for longer than 3 hours. After using the device for 3 hours, charge the battery to avoid a deep discharge of the battery.

Electrical safety

CAUTION
RISK OF ELECTRIC SHOCK
DO NOT OPEN

- To reduce risk of electric shock, this product should only be opened by an authorized technician when service is required.
- Disconnect the product from the mains and other equipment if a problem should occur.
- Do not use the device if the mains cable or mains plug is damaged or defective. If the mains cable or mains plug is damaged or defective, it must be replaced by the manufacturer or an authorised repair agent.
- Before use, always check that the mains voltage is the same as the voltage on the rating plate of the device.
- Do not move the device by pulling the mains cable. Make sure that the mains cable cannot become entangled.
- Do not immerse the device, the mains cable or the mains plug in water or other liquids.

Cleaning and maintenance

Warning!

- Do not use cleaning solvents or abrasives.
- Do not clean the inside of the device.
- Do not attempt to repair the device. If the device does not operate correctly, replace it with a new device.

- Clean the outside of the device using a soft, dry cloth. In the case of excess or stubborn dirt you can moisten the cloth slightly.

Beschrijving — Nederlands

1. Zaklantaarn	
2. Aan/uit-knop	• Druk op de knop om het apparaat in of uit te schakelen. Opmerking: Schakel tijdens het opladen van de batterij de lamp uit.
3. LED-indicator	• De rode LED-indicator brandt: Het apparaat wordt opgeladen. • De groene LED-indicator brandt: Het apparaat is maximaal opgeladen.
4. Haak	

Het apparaat opladen

- Sluit om het apparaat op te laden de adapter of de oplader voor de auto op de zaklantaarn en het stopcontact aan.
  Opmerking: Het oplaadproces stopt automatisch als de batterij maximaal is opgeladen. Aanbevolen wordt om als de batterij maximaal is opgeladen de lamp van de voeding af te koppelen.
- Laad het apparaat als u het voor de eerste keer gaat gebruiken minimaal 10 uur op tot het apparaat maximaal is opgeladen.
- Laad als u het apparaat voor een langere periode niet gaat gebruiken de batterij eenmalig maximaal op voordat u het apparaat opbergt.
- Laad het apparaat als het langer dan 3 maanden niet is gebruikt op en gebruik het tot de batterijen helemaal leeg zijn.

Technische gegevens

Oplaadbare batterijen	3x HR6/AA NiMH (1800 mAh)
Ingangsspanning Adapter Oplader voor de auto	230 V – 240 V / 50 Hz 12 V
Uitgangsvermogen Adapter Oplader voor de auto	9 V / 300 mA 12 V
Beschermingsklasse van de adapter	Klasse: III
Werktijd	3 uur
Afmetingen (L x B x H)	58*58*440 mm
Oplaadduur	5 -7 uur
LED-vermogen:	3,6 W

Veiligheid

Algemene veiligheid

- Lees voor gebruik de handleiding zorgvuldig door. Bewaar de handleiding voor latere raadpleging.
- De fabrikant is niet aansprakelijk voor gevolgschade of voor schade aan eigendommen of personen veroorzaakt door het niet naleven van de veiligheidsinstructies en door verkeerd gebruik van het apparaat.
- Kinderen mogen niet met het apparaat spelen. Reiniging en onderhoud mogen niet worden uitgevoerd door kinderen, tenzij zij onder toezicht staan.
- Gebruik het apparaat uitsluitend voor de beoogde doeleinden. Gebruik het apparaat niet voor andere doeleinden dan beschreven in de handleiding.
- Gebruik het apparaat niet als een onderdeel beschadigd of defect is. Vervang een beschadigd of defect apparaat onmiddellijk.
- Het apparaat is uitsluitend geschikt voor gebruik binnenshuis. Gebruik het apparaat niet buitenshuis.
- Het apparaat is uitsluitend geschikt voor huishoudelijk gebruik. Gebruik het apparaat niet voor commerciële doeleinden.
- Gebruik het apparaat niet in de buurt van badkuipen, douches, wastafels of andere voorzieningen die water bevatten.
- Indien u het apparaat in de badkamer gebruikt, verwijder dan na gebruik de netstekker uit het stopcontact. De aanwezigheid van water kan een risico van persoonlijk letsel of schade aan het apparaat vormen, zelfs wanneer het apparaat is uitgeschakeld.
- Stel het apparaat niet bloot aan water of vocht.
- Bedek het apparaat niet.
- Gebruik het apparaat niet langer dan 3 uur achter elkaar. Laad na gebruik van het apparaat gedurende 3 uur de batterij op om te voorkomen dat hij te ver ontlaadt.

Veiligheid met betrekking tot elektriciteit

CAUTION
RISK OF ELECTRIC SHOCK
DO NOT OPEN

- Dit product mag voor onderhoud alleen worden geopend door een erkend technicus om het risico op elektrische schokken te verkleinen.
- Koppel het product los van het stopcontact en van andere apparatuur als er zich problemen voordoen.
- Gebruik het apparaat niet als het netsnoer of de netstekker beschadigd of defect is. Indien het netsnoer of de netstekker beschadigd of defect is, moet het onderdeel door de fabrikant of een erkend servicecentrum worden vervangen.
- Controleer voor gebruik altijd of de netspanning overeenkomt met de spanning op het typeplaatje van het apparaat.
- Verplaats het apparaat niet door aan het netsnoer te trekken. Zorg ervoor dat het netsnoer niet in de war kan geraken.
- Dompel het apparaat, het netsnoer of de netstekker niet onder in water of andere vloeistoffen.

Reiniging en onderhoud

Waarschuwing!

- Gebruik geen reinigingsmiddelen of schuurmiddelen.
- Reinig niet de binnenzijde van het apparaat.
- Probeer het apparaat niet te repareren. Indien het apparaat niet juist werkt, vervang het dan door een nieuw apparaat.

- Reinig de buitenzijde van het apparaat met een zachte, droge doek. In geval van overmatige of hardnekkige vervuiling kunt u de doek licht vochtig maken.

Beschreibung — Deutsch

1. Taschenlampe	
2. Ein-/Aus-Taste	• Taste zum Ein- und Ausschalten des Geräts. Hinweis: Schalten Sie die Lampe aus, wenn die Batterie geladen wird.
3. LED-Anzeige	• Die rote LED-Anzeige leuchtet auf: Das Gerät lädt. • Die grüne LED-Anzeige ist an: Das Gerät ist voll aufgeladen.
4. Haken	

Aufladen des Geräts

- Verbinden Sie die Taschenlampe zum Aufladen mithilfe des Adapters oder des KFZ-Ladegeräts mit einer Netzsteckdose.
  Hinweis: Der Ladevorgang wird automatisch beendet, wenn die Batterie voll aufgeladen ist. Wir empfehlen, das Gerät nach dem Ladevorgang von der externen Spannungsversorgung zu trennen.
- Das Gerät muss vor der ersten Inbetriebnahme für mindestens zehn Stunden und vollständig aufgeladen werden.
- Laden Sie die Gerätebatterien vor dem Einlagern des Geräts einmal vollständig auf.
- Wenn das Gerät für 3 Monate oder länger nicht benutzt wurde, laden Sie die eingesetzten Batterien einmal vollständig auf und warten Sie einen vollständigen Entladezyklus vor dem erneuten Aufladen ab.

Technische Daten

Wiederaufladbare Batterien	3x HR6/AA NiMH (1800 mAh)
Eingangsspannung Netzteil KFZ-Ladegerät	230 V - 240 V / 50 Hz 12 V
Ausgangsleistung Netzteil KFZ-Ladegerät	9 V / 300 mA 12 V
Schutzklasse Adapter	Klasse: III
Betriebszeit	3 Stunden
Abmessungen (L x B x H)	58*58*440 mm
Ladedauer	5 -7 h
LED-Ausgang:	3,6 W

Sicherheit

Allgemeine Sicherheit

- Lesen Sie die Bedienungsanleitung vor dem Gebrauch genau durch. Bitte bewahren Sie die Bedienungsanleitung zur späteren Bezugnahme auf.
- Der Hersteller ist nicht schadensersatzpflichtig für Folgeschäden, Sachschäden oder Personenverletzungen, die durch die Nichtbeachtung der Sicherheitshinweise und durch unsachgemäße Handhabung des Gerätes entstanden sind.
- Kinder dürfen nicht mit dem Gerät spielen. Die Reinigung und Pflege seitens des Benutzers darf nur von Kindern durchgeführt werden, wenn diese beaufsichtigt werden.
- Verwenden Sie das Gerät nur bestimmungsgemäß. Verwenden Sie das Gerät nur für den in dieser Bedienungsanleitung beschriebenen Zweck.
- Verwenden Sie das Gerät nicht, falls ein Teil beschädigt oder defekt ist. Ist das Gerät beschädigt oder defekt, erneuern Sie es unverzüglich.
- Das Gerät eignet sich nur zur Verwendung in Innenräumen. Verwenden Sie das Gerät nicht im Freien.
- Das Gerät eignet sich nur für den Hausgebrauch. Verwenden Sie das Gerät nicht für den gewerblichen Gebrauch.
- Verwenden Sie das Gerät nicht in der Nähe von Badewannen, Duschen, Becken oder anderen Behältnissen, die Wasser enthalten.
- Falls Sie das Gerät in einem Badezimmer verwenden, ziehen Sie den Netzstecker nach dem Gebrauch aus der Wandsteckdose. Das Vorhandensein von Wasser stellt eine Gefahr von Personenverletzungen oder Schäden am Gerät dar, selbst wenn das Gerät ausgeschaltet ist.
- Setzen Sie das Gerät keinem Wasser und keiner Feuchtigkeit aus.
- Decken Sie das Gerät nicht ab.
- Verwenden Sie das Gerät nicht länger als 3 Stunden. Laden Sie nach drei Stunden Betriebsdauer die Batterie, um eine Tiefentladung zu vermeiden.

Elektrische Sicherheit

CAUTION
RISK OF ELECTRIC SHOCK
DO NOT OPEN

- Um die Gefahr eines elektrischen Schlags zu verringern, sollte dieses Produkt bei erforderlichen Servicearbeiten ausschließlich von einem autorisierten Techniker geöffnet werden.
- Bei Problemen trennen Sie das Gerät bitte von der Spannungsversorgung und von anderen Geräten.
- Verwenden Sie das Gerät nicht, falls das Netzkabel oder der Netzstecker beschädigt oder defekt ist. Ist das Netzkabel oder der Netzstecker beschädigt oder defekt, muss das Netzkabel oder der Netzstecker vom Hersteller oder einem autorisierten Service-Partner erneuert werden.
- Vergewissern Sie sich stets vor dem Gebrauch, dass die Netzspannung mit der Spannung auf dem Typenschild des Geräts übereinstimmt.
- Bewegen Sie das Gerät nicht durch Ziehen am Netzkabel. Achten Sie darauf, dass sich das Netzkabel nicht verwickeln kann.
- Tauchen Sie das Gerät, das Netzkabel oder den Netzstecker nicht in Wasser oder andere Flüssigkeiten ein.

Reinigung und Pflege

Warnung!

- Verwenden Sie keine Lösungs- oder Scheuermittel.
- Reinigen Sie das Gerät nicht von innen.
- Versuchen Sie nicht, das Gerät zu reparieren. Falls das Gerät nicht einwandfrei arbeitet, tauschen Sie es gegen ein neues aus.

- Reinigen Sie das Äußere des Geräts mit einem weichen trockenen Tuch. Hartnäckige Verschmutzungen können mit einem leicht feuchten Tuch entfernt werden.

Descripción — Español

1. Luz de linterna	
2. Botón de encendido/apagado	• Pulse el botón para encender o apagar el dispositivo. Nota: Apague la lámpara cuando las pilas estén cargando.
3. Indicador LED	• El indicador LED rojo está encendido: El dispositivo está cargando. • El indicador LED verde está encendido: El dispositivo está totalmente cargado.
4. Gancho	

Carga del dispositivo

- Para cargar el dispositivo, conecte el adaptador o el cargador de coche a la luz de linterna y a la toma de alimentación.
  Nota: El proceso de carga se detiene automáticamente cuando la batería está totalmente cargada. Se recomienda desconectar la lámpara de la fuente de alimentación cuando las pilas estén totalmente cargadas.
- Cuando utilice el dispositivo por primera vez, cárguelo durante al menos 10 horas hasta que esté totalmente cargado.
- Si no utiliza el dispositivo durante un periodo de tiempo prolongado, cargue las pilas una vez totalmente antes del almacenamiento.
- Si el dispositivo no se ha utilizado durante más de 3 meses, cárguelo y utilícelo hasta que las pilas se hayan descargado completamente.

Datos técnicos

Pilas recargables	3x HR6/AA híbridas de níquel-metal (1800 mAh)
Tensión de entrada Adaptador Cargador de coche	230 V - 240 V / 50 Hz 12 V
Potencia de salida Adaptador Cargador de coche	9 V / 300 mA 12 V
Clase de protección adaptador	Clase: III
Tiempo de funcionamiento	3 h
Dimensiones (L x An. x Al.)	58*58*440 mm
Duración de carga	5 -7 h
Salida LED:	3,6 W

Seguridad

Seguridad general

- Lea el manual detenidamente antes del uso. Conserve el manual en caso de futura necesidad.
- El fabricante no es responsable de daños consecuentes o de daños en la propiedad o en las personas causados por no seguir estas instrucciones de seguridad y por un uso inadecuado de este dispositivo.
- Los niños no pueden jugar con el dispositivo. Los niños no podrán realizar la limpieza ni el mantenimiento reservado al usuario a menos que cuenten con supervisión.
- Utilice el dispositivo únicamente para su uso previsto. No utilice el dispositivo con una finalidad distinta a la descrita en el manual.
- No utilice el dispositivo si alguna pieza ha sufrido daños o tiene un defecto. Si el dispositivo ha sufrido daños o tiene un defecto, sustitúyalo inmediatamente.
- El dispositivo sólo es apto para uso en interiores. No utilice el dispositivo en exteriores.
- El dispositivo sólo es apto para uso doméstico. No utilice el dispositivo con fines comerciales.
- No utilice el dispositivo cerca de bañeras, duchas, lavabos u otros recipientes que contengan agua.
- Si utiliza el dispositivo en un baño, retire el enchufe de red de la toma de pared tras el uso. La presencia de agua puede provocar un riesgo de lesiones personales o daños al dispositivo, incluso cuando éste está apagado.
- No exponga el dispositivo al agua ni a la humedad.
- No cubra el dispositivo.
- No utilice el dispositivo durante más de 3 horas. Tras utilizar el dispositivo durante 3 horas, cargue las pilas para evitar una descarga profunda de las mismas.

Seguridad eléctrica

CAUTION
RISK OF ELECTRIC SHOCK
DO NOT OPEN

- Para reducir el peligro de descarga eléctrica, este producto sólo debería abrirlo un técnico autorizado cuando necesite reparación.
- Desconecte el producto de la toma de corriente y de los otros equipos si ocurriera algún problema.
- No utilice el dispositivo si el cable de red o el enchufe de red está dañado o es defectuoso. Si el cable de red o el enchufe de red está dañado o es defectuoso, éste debe ser sustituido por el fabricante o un servicio técnico autorizado.
- Antes del uso, compruebe siempre que la tensión de red sea la misma que se indica en la placa de características del dispositivo.
- No mueva el dispositivo tirando del cable de red. Asegúrese de que el cable de red no se enrede.
- No sumerja el dispositivo, el cable de red o el enchufe de red en agua ni otros líquidos.

Limpieza y mantenimiento

¡Advertencia!

- No utilice disolventes de limpieza ni productos abrasivos.
- No limpie el interior del dispositivo.
- No intente reparar el dispositivo. Si el dispositivo no funciona correctamente, sustitúyalo por uno nuevo.

- Limpie el exterior del dispositivo con un paño suave seco. En caso de suciedad excesiva o resistente, puede humedecer el paño ligeramente.

Description — Français

1. Lampe-torche	
2. Bouton marche/arrêt	• Appuyez sur le bouton pour allumer /éteindre l'appareil. Remarque : Éteignez la lampe lorsque la pile est en charge.
3. Indicateur LED	• L'indicateur DEL rouge est allumé : L'appareil est en charge. • L'indicateur DEL vert est allumé : L'appareil est complètement chargé.
4. Crochet	

Charge de l'appareil

- Pour charger l'appareil, connectez l'adaptateur ou le chargeur de voiture sur la lampe-torche et la prise électrique.
  Remarque : Le processus de charge cesse automatiquement dès que la batterie est complètement chargée. Nous recommandons de déconnecter la lampe de l'alimentation électrique une fois la pile complètement chargée
- Pour le premier usage de l'appareil, chargez-le pendant au moins 10 heures jusqu'à sa charge maximum.
- Si vous n'utilisez pas l'appareil pendant une période prolongée, chargez la pile une fois à fond avant son rangement.
- Si l'appareil n'a pas été utilisé pendant plus de 3 mois, chargez-le et utilisez-le jusqu'à la décharge complète des batteries.

Caractéristiques techniques

Piles rechargeables	3x HR6/AA nickel-hydrure métallique (1800 mAh)
Tension d'entrée Adaptateur Chargeur de voiture	230 V - 240 V / 50 Hz 12 V
Puissance de sortie Adaptateur Chargeur de voiture	9 V / 300 mA 12 V
Classe de protection d'adaptateur	Classe : III
Autonomie	3 h
Dimensions (L x l x H)	58*58*440 mm
Durée de charge	5 -7 h
Sortie DEL :	3,6 W

Sécurité

Sécurité générale

- Lisez attentivement le manuel avant usage. Conservez le manuel pour toute référence ultérieure.
- Le fabricant décline toute responsabilité pour les dommages ou blessures consécutifs causés par le non-respect des consignes de sécurité et d'une utilisation inappropriée de l'appareil.
- Les enfants ne doivent pas jouer avec l'appareil. Le nettoyage et l'entretien ne doivent pas être effectués par des enfants sans supervision.
- Utilisez l'appareil uniquement pour son usage prévu. N'utilisez pas l'appareil à d'autres fins que celles décrites dans le manuel.
- N'utilisez pas l'appareil si une pièce quelconque est endommagée ou défectueuse. Si l'appareil est endommagé ou défectueux, remplacez-le immédiatement.
- L'appareil est conçu exclusivement pour une utilisation en intérieur. N'utilisez pas l'appareil à l'extérieur.
- L'appareil est conçu exclusivement pour un usage domestique. N'utilisez pas l'appareil à des fins commerciales.
- N'utilisez pas l'appareil à proximité d'une baignoire, d'une douche, d'un lavabo ou d'autres récipients contenant de l'eau.
- Si vous utilisez l'appareil dans une salle de bains, débranchez la fiche secteur de la prise murale après usage. La présence d'eau est un facteur de risque de blessure ou de dégâts pour l'appareil, même s'il est éteint.
- N'exposez pas l'appareil à l'eau ou à l'humidité.
- Ne couvrez pas l'appareil.
- N'utilisez pas l'appareil pendant plus de 3 heures. Après usage de l'appareil pendant 3 heures, chargez sa pile pour éviter sa décharge profonde.

Sécurité électrique

CAUTION
RISK OF ELECTRIC SHOCK
DO NOT OPEN

- Pour réduire le risque de choc électrique, ce produit doit être ouvert uniquement par un technicien qualifié si une réparation s'impose.
- Débranchez l'appareil et les autres équipements du secteur s'il y a un problème.
- N'utilisez pas l'appareil si le cordon d'alimentation ou la fiche secteur est endommagé ou défectueux. Si le cordon d'alimentation ou la fiche secteur est endommagé ou défectueux, il doit être remplacé par le fabricant ou par un réparateur agréé.
- Avant toute utilisation, vérifiez que la tension du secteur correspond à celle indiquée sur la plaque signalétique de l'appareil.
- Ne déplacez pas l'appareil en le tirant par le cordon d'alimentation. Assurez-vous que le cordon d'alimentation ne s'enchevêtre pas.
- N'immergez pas l'appareil, le cordon d'alimentation ou la fiche secteur dans l'eau ou d'autres liquides.

Nettoyage et entretien

Avertissement !

- N'utilisez pas de solvants ni de produits abrasifs.
- Ne nettoyez pas l'intérieur de l'appareil.
- Ne tentez pas de réparer l'appareil. Si l'appareil fonctionne mal, remplacez-le par un neuf.

- Nettoyez l'extérieur de l'appareil avec un chiffon doux et sec. En cas de taches excessives ou résistantes, humidifiez légèrement le chiffon.

Descrizione — Italiano

1. Luce torcia	
2. Pulsante di accensione/spegnimento	• Premere il pulsante per accendere o spegnere il dispositivo. Nota: Spegnere la lampada quando la batteria è in carica.
3. Indicatore LED	• L'indicatore LED rosso è acceso: Il dispositivo è in fase di ricarica. • L'indicatore LED verde è acceso: Il dispositivo è completamente carico.
4. Gancio	

Ricarica del dispositivo

- Per caricare il dispositivo, collegare l'adattatore o il caricabatterie per auto alla torcia e all'uscita di alimentazione.
  Nota: Il processo di ricarica si interrompe automaticamente quando la batteria è completamente carica. Si consiglia di scollegare la lampada dalla presa di alimentazione quando la batteria è completamente carica
- Quando si utilizza il dispositivo per la prima volta, caricare il dispositivo per almeno 10 ore per ottenere una ricarica completa.
- Se il dispositivo non viene utilizzato per un periodo di tempo più lungo, caricare completamente la batteria una volta prima di riporlo.
- Se il dispositivo non è stato utilizzato per più di 3 mesi, caricarlo e utilizzarlo finché le batterie non si scaricano completamente.

Dati tecnici

Batterie ricaricabili	3x HR6/AA nichel idruro di metile (1800 mAh)
Tensione di ingresso Alimentatore Caricabatterie per auto	230 V - 240 V / 50 Hz 12 V
Potenza di uscita Alimentatore Caricabatterie per auto	9 V / 300 mA 12 V
Adattatore, classe di protezione	Classe: III
Autonomia di funzionamento	3 h
Dimensioni (L x W x H)	58*58*440 mm
Durata della ricarica	5 -7 h
Uscita LED:	3,6 W

Sicurezza

Sicurezza generale

- Leggere il manuale con attenzione prima dell'uso. Conservare il manuale per riferimenti futuri.
- Il fabbricante non è responsabile per eventuali danni consequenziali o per danni a cose o persone derivanti dall'inosservanza delle istruzioni sulla sicurezza o dall'uso improprio del dispositivo.
- I bambini non devono giocare con il dispositivo. Le operazioni di pulizia e manutenzione non devono essere effettuate da bambini senza supervisione.
- Utilizzare il dispositivo solo per gli scopi previsti. Non utilizzare il dispositivo per scopi diversi da quelli descritti nel manuale.
- Non utilizzare il dispositivo se presenta parti difettose. Se il dispositivo è danneggiato o difettoso, sostituirlo immediatamente.
- Questo dispositivo è adatto solo per uso in ambienti interni. Non utilizzare il dispositivo all'aperto.
- Questo dispositivo è adatto solo per uso in ambienti domestici. Non utilizzare il dispositivo per scopi commerciali.
- Non utilizzare il dispositivo in prossimità di vasche da bagno, docce, lavandini o altri recipienti contenenti acqua.
- Se il dispositivo viene utilizzato in un bagno, dopo l'uso rimuovere la spina dalla presa a parete. La presenza di acqua può comportare il rischio di lesioni personali o danni al dispositivo anche quando il dispositivo è spento.
- Non esporre il dispositivo ad acqua o umidità.
- Non coprire il dispositivo.
- Non usare il dispositivo per più di 3 ore. Dopo l'uso del dispositivo per 3 ore, caricare la batteria per evitarne un completo scaricamento.

Sicurezza elettrica

CAUTION
RISK OF ELECTRIC SHOCK
DO NOT OPEN

- Per ridurre il rischio di scosse elettriche, il presente prodotto deve essere aperto solo da un tecnico autorizzato, nel caso sia necessario ripararlo.
- Scollegare il prodotto dall'alimentazione e da altri apparecchi se dovesse esserci un problema.
- Non utilizzare il dispositivo in presenza di danni o difetti al cavo o alla spina di alimentazione. Se il cavo o la spina di alimentazione è danneggiato o difettoso, deve essere sostituito dal fabbricante o da un centro riparazioni autorizzato.
- Prima dell'uso verificare sempre che la tensione di alimentazione corrisponda a quella indicata sulla targhetta nominale del dispositivo.
- Non spostare il dispositivo tirandolo per il cavo di alimentazione. Verificare che il cavo non possa aggrovigliarsi.
- Non immergere il dispositivo, il cavo o la spina di alimentazione in acqua o altri liquidi.

Pulizia e manutenzione

Attenzione!

- Non utilizzare solventi detergenti o abrasivi.
- Non pulire l'interno del dispositivo.
- Non cercare di riparare il dispositivo. Se il dispositivo non funziona correttamente, sostituirlo con uno nuovo.

- Pulire l'esterno del dispositivo con un panno morbido e asciutto. In caso di sporcizia eccessiva o ostinata, è possibile inumidirla con un panno.

Descrição — Português

1. Luz da lanterna	
2. Botão de ligar/desligar	• Prima o botão para ligar ou desligar o dispositivo. Nota: Desligue a luz durante o carregamento das pilhas.
3. Indicador LED	• O indicador LED vermelho está aceso: O dispositivo está a carregar. • O indicador LED verde está aceso: O dispositivo está completamente carregado.
4. Gancho	

Carregar o dispositivo

- Para carregar o dispositivo, ligue o adaptador ou o carregador para automóvel à lanterna e à tomada de alimentação.
  Nota: O processo de carregamento é automaticamente interrompido quando a bateria estiver completamente carregada. Recomenda-se que desligue a lanterna da fonte de alimentação assim que as pilhas estejam totalmente carregadas.
- Antes de utilizar o dispositivo pela primeira vez, carregue-o durante, no mínimo, 10 horas até que esteja completamente carregado.
- Se não pretender utilizar o dispositivo durante um longo período de tempo, carregue as pilhas completamente antes de o guardar.
- Se não tiver utilizado o dispositivo durante mais de 3 meses, carregue o dispositivo e utilize-o até a bateria estar totalmente descarregada.

Dados técnicos

Pilhas recarregáveis	3 pilhas de níquel metal hídrico HR6/AA (1800 mAh)
Tensão de entrada Adaptador Carregador para automóvel	230 V - 240 V / 50 Hz 12 V
Potência de saída Adaptador Carregador para automóvel	9 V / 300 mA 12 V
Classe de proteção do adaptador	Classe: III
Tempo de funcionamento	3 h
Dimensões (C x L x A)	58*58*440 mm
Duração do carregamento	5 -7 h
Emissão de luz dos LEDs:	3,6 W

Segurança

Segurança geral

- Leia atentamente o manual de instruções antes de utilizar. Guarde o manual para consulta futura.
- O fabricante não se responsabiliza por danos indiretos ou por danos em bens ou pessoas provocados pela inobservância das instruções de segurança e utilização indevida do dispositivo.
- As crianças não deverão brincar com o dispositivo. A limpeza e a manutenção pelo utilizador não deverão ser realizadas por crianças sem supervisão.
- Utilize o dispositivo apenas para a finalidade a que se destina. Não utilize o dispositivo para outras finalidades além das descritas no manual.
- Não utilize o dispositivo caso tenha alguma peça danificada ou com defeito. Se o dispositivo estiver danificado ou tenha defeito, substitua imediatamente o dispositivo.
- O dispositivo destina-se apenas a utilização no interior. Não utilize o dispositivo no exterior.
- O dispositivo destina-se apenas a utilização doméstica. Não utilize o dispositivo para fins comerciais.
- Não utilize junto de banheiras, chuveiros, lavatórios ou outros recipientes que contenham água.
- Se utilizar o dispositivo numa casa de banho, retire a ficha da tomada de parede após a utilização. A presença de água pode resultar num risco de ferimentos pessoais ou danos no dispositivo mesmo quando desligado.
- Não exponha o dispositivo a água ou humidade.
- Não cubra o dispositivo.
- Não utilize o dispositivo durante mais de 3 horas. Depois de utilizar o dispositivo durante 3 horas, carregue as pilhas para evitar uma descarga acentuada das mesmas.

Segurança elétrica

CAUTION
RISK OF ELECTRIC SHOCK
DO NOT OPEN

- Quando necessitar de reparação e para reduzir o risco de choque elétrico, este produto deve apenas ser aberto por um técnico autorizado.
- Desligue o produto da tomada de alimentação e outro equipamento se ocorrer um problema.
- Não utilize o dispositivo se o cabo de alimentação ou a ficha estiverem danificados ou com defeito. Se o cabo de alimentação ou a ficha estiverem danificados ou com defeito, têm de ser substituídos pelo fabricante ou um agente reparador autorizado.
- Antes de utilizar, verifique sempre se a tensão da rede é igual à tensão indicada na placa de classificação do dispositivo.
- Não desloque o dispositivo puxando-o pelo cabo de alimentação. Certifique-se de que o cabo de alimentação não fica emaranhado.
- Não mergulhe o dispositivo, o cabo de alimentação ou a ficha em água ou outros líquidos.

Limpeza e manutenção

Aviso!

- Não utilize solventes de limpeza ou produtos abrasivos.
- Não limpe o interior do dispositivo.
- Não tente reparar o dispositivo. Se o dispositivo não funcionar corretamente, substitua-o por um dispositivo novo.

- Limpe o exterior do dispositivo utilizando um pano macio e seco. Em caso de sujidade excessiva ou resistente pode humedecer ligeiramente o pano.

Beskrivelse — Dansk

1. Stavlygte	
2. Tænd/sluk-knap	• Tryk på knappen for at tænde og slukke for enheden. Bemærk: Sluk for lygten mens batteriet lades op.
3. LED-indikator	• Den røde LED-indikator lyser: Enheden er ved at lade op. • Den grønne LED-indikator lyser: Enheden er fuldt opladet.
4. Krog	

Opladning af enheden

- Enheden oplades ved at tilslutte adapteren eller bilopladeren til lygten og en stikkontakt.
  Bemærk: Opladningsprocessen stopper automatisk når batteriet er helt opladet. Det anbefales at tage lygten ud af stikket når batteriet er helt opladet.
- Når enheden bruges første gang, skal den oplades i mindst 10 timer, indtil den er helt opladet.
- Hvis enheden i bruges i længere tid, skal batteriet oplades helt inden den oplagres.
- Hvis enheden ikke er blevet brugt i mere end 3 måneder, skal enheden oplades og bruges til batterierne er helt flade.

Tekniske data

Genopladelige batterier	3x HR6/AA nikkel metal-hydrid (1800 mAh)
Indgangsspænding Adapter Biloplader	230 V - 240 V / 50 Hz 12 V
Udgangseffekt Adapter Biloplader	9 V / 300 mA 12 V
Beskyttelsesklasse adapter	Klasse: III
Driftstid	3 t
Dimensioner (L x B x H)	58 × 58 × 440 mm
Varighed af opladning	5 -7 t
LED-ydeevne:	3,6 W

Sikkerhed

Generel sikkerhed

- Læs vejledningen omhyggeligt før brug. Gem vejledningen til fremtidig brug.
- Fabrikanten kan ikke holdes ansvarlig for skader der opstår på ejendom eller personer, på grund af manglende overholdelse af sikkerhedsvejledninger og forkert brug af enheden.
- Børn må ikke lege med enheden. Rengøring og vedligeholdelse må ikke udføres af børn, der ikke er under opsyn.
- Brug kun enheden til de tilsigtede formål. Brug ikke enheden til andre formål end dem, som er beskrevet i vejledningen.
- Brug ikke enheden, hvis den har beskadigede eller defekte dele. Hvis enheden er beskadiget eller defekt, skal den omgående udskiftes.
- Enheden er kun beregnet til indendørs brug. Brug ikke enheden udendørs.
- Enheden er kun beregnet til hjemmebrug. Brug ikke enheden til kommercielle formål.
- Brug ikke enheden nær ved badekar, brusebade, vandfade eller andre kar der indeholder vand.
- Hvis du planlægger at bruge enheden på et badeværelse, skal stikket tages ud af stikkontakten efter brug. Tilstedeværelsen af vand kan medføre en risiko for skade på personer eller enheden, selv når enheden er slukket.
- Udsæt ikke enheden for vand eller fugt.
- Dæk ikke enheden til.
- Brug ikke apparatet mere end 3 timer ad gangen. Når enheden har været i brug i 3 timer, skal batteriet oplades for at undgå en dyb afladning.

Elektrisk sikkerhed

CAUTION
RISK OF ELECTRIC SHOCK
DO NOT OPEN

- For at nedsætte risikoen for elektrisk stød, må dette produkt kun åbnes af en autoriseret tekniker, når service er nødvendig.
- Tag produktet ud af stikkontakten og andet udstyr, hvis der opstår et problem.
- Brug ikke enheden, hvis netledningen eller netstikket er beskadiget eller defekt. Hvis netledningen eller netstikket er beskadiget eller defekt, skal den udskiftes af fabrikanten, eller en autoriseret tekniker.
- Kontroller altid, at netspændingen er den samme som spændingen angivet på ydelsesskiltet af enheden før brug.
- Flyt ikke enheden ved at trække i netledningen. Kontroller at netledningen ikke kan blive filtret sammen.
- Sænk ikke enheden, netledningen eller netstikket ned i vand eller andre væsker.

Rengøring og vedligeholdelse

Advarsel!

- Brug ikke opløsningsmidler eller slibende rengøringsmidler.
- Rengør ikke enheden indvendigt.
- Forsøg ikke at reparere enheden. Hvis enheden ikke fungerer korrekt, skal den udskiftes med en ny enhed.

- Rengør apparatet udvendigt med en blød, tør klud. I tilfælde af særlig vanskeligt snavs kan man fugte kluden lidt.

Beskrivelse — Norsk

1. Arbeidslampe	
2. På/av-knapp	• Trykk på knappen for å slå på eller av enheten. Merk: Slå av lampen når batteriet lades opp.
3. LED-indikator	• Den røde LED-indikatoren lyser: Enheten lades opp. • Den grønne LED-indikatoren lyser: Enheten er fulladet.
4. Krok	

Lading av enheten

- For å lade enheten, koble veggadapter eller biladapter til lampe og strømuttak.
  Merk: Ladeprosessen stopper automatisk når batteriet er fulladet. Det anbefales å koble fra lampen fra strømforsyningen når batteriet er fulladet
- Når du skal bruke enheten for første gang, må den lades i minst 10 timer slik at den er fulladet.
- Hvis du ikke skal bruke enheten over lengre tid, bør du lade batteriet helt opp før enheten settes bort.
- Hvis enheten ikke har vært brukt på mer enn 3 måneder, må den lades opp og brukes til batteriene er helt utladet.

Tekniske data

Oppladbare batterier	3x HR6/AA nikkelmetylhydrid (1800 mAh)
Inngangsspenning Adapter Biladapter	230 V - 240 V / 50 Hz 12 V
Effekt Adapter Biladapter	9 V / 300 mA 12 V
Beskyttelsesklasse for adapter	Klasse: III
Brukstid	3 timer
Dimensjoner (L x B x H)	58×58×440 mm
Ladetid	5-7 t
LED-effekt:	3,6 W

Sikkerhet

Generell sikkerhet

- Les bruksanvisningen nøye før bruk. Oppbevar bruksanvisningen for fremtidig bruk.
- Produsenten er ikke ansvarlig for påfølgende skade eller for skade på eiendom eller person som følge av manglende overholdelse av sikkerhetsanvisningene og feil bruk av enheten.
- Barn skal ikke leke med enheten. Rengjøring og vedlikehold skal ikke gjøres av barn med mindre de er under tilsyn.
- Bruk bare enheten for det tiltenkte formålet. Ikke bruk enheten til andre formål enn det som er beskrevet i bruksanvisningen.
- Ikke bruk enheten hvis noen del er skadet eller defekt. Enheten må erstattes umiddelbart hvis den er skadet eller defekt.
- Enheten er kun ment for innendørs bruk. Ikke bruk enheten utendørs.
- Enheten er kun for innendørs bruk. Ikke bruk enheten i forretningsøyemed.
- Ikke bruk enheten i nærheten av badekar, dusj, håndvask eller andre vannbeholdere.
- Hvis du bruker enheten på badet, trekk ut støpselet fra stikkontakten etter bruk. Vann kan føre til fare for personskade eller skade på enheten, selv når den er slått av.
- Ikke utsett enheten for vann eller fuktighet.
- Ikke dekk til enheten.
- Ikke bruk enheten i mer enn 3 timer. Når du har brukt enheten i 3 timer, må du lade batteriet for å unngå at batteriet blir for utladet.

Elektrisk sikkerhet

CAUTION
RISK OF ELECTRIC SHOCK
DO NOT OPEN

- For å redusere faren for strømstøt, skal dette produktet bare åpnes av en autorisert tekniker når vedlikehold er nødvendig.
- Koble produktet fra strømmen og annet utstyr dersom et problem oppstår.
- Ikke bruk enheten hvis strømkabelen eller støpselet er skadet eller på andre måter defekt. Hvis strømkabelen eller støpselet er skadet eller defekt, må disse byttes ut av produsenten eller et autorisert serviceverksted.
- Før bruk må det alltid sjekkes at nettspenningen er den samme som spenningen som er merket på enheten.
- Ikke flytt på enheten ved å trekke i strømkabelen. Pass på at strømkabelen ikke blir viklet inn i noe.
- Enheten, støpselet og strømkabelen må aldri senkes i vann eller andre væsker.

Rengjøring og vedlikehold

Advarsel!

- Ikke bruk rensemidler eller skuremidler.
- Ikke rengjør innsiden av enheten.
- Ikke prøv å reparere enheten. Hvis enheten ikke fungerer som den skal, erstatt den med en ny enhet.

- Rengjør utsiden av enheten med en myk, tørr klut. Dersom det er mye eller vanskelig smuss, kan kluten fuktes lett.

Beskrivning — Svenska

1. Ficklampa	
2. På/av-knapp	• Tryck på knappen för att sätta på eller stänga av enheten. OBS: Stäng av lampan när batteriet laddas.
3. LED-indikator	• Den röda LED-indikatorn lyser: Enheten laddas. • Den gröna LED-indikatorn lyser: Enheten är fulladdad.
4. Krok	

Laddning av enheten

- Anslut adaptern eller billaddaren till ficklampan och uttaget.
  OBS: Laddningen upphör automatiskt när batteriet är fulladdat. Vi rekommenderar att du kopplar ur lampan från strömförsörjningen när batteriet är fulladdat
- Ladda enheten i minst 10 timmar tills den är fulladad innan du använder den för första gången.
- Ladda batteriet fullständigt om du inte ska använda enheten på ett längre tag.
- Om enheten inte har använts på mer än 3 månader, laddar du enheten och använder den till dess att batterierna är helt urladdade.

Tekniska data

Uppladdningsbara batterier	3x HR6/AA nickelmetallhydrid (1800 mAh)
Ingående spänning Adapter Billaddare	230 V - 240 V / 50 Hz 12 V
Uteffekt Adapter Billaddare	9 V / 300 mA 12 V
Skyddsklass adapter	Klass: III
Drifttid	3 timmar
Mått (L x B x H)	58*58*440 mm
Laddningstid	5 -7 t
Lysdiod effekt:	3,6 W

Säkerhet

Allmän säkerhet

- Läs bruksanvisningen noga innan användning. Behåll bruksanvisningen för att kunna använda den igen.
- Tillverkaren är inte ansvarig för följdskador eller för skador på egendom eller personer som orsakas av att säkerhetsföreskrifterna inte följs och av felaktig användning av enheten.
- Barn ska ej leka med enheten. Rengöring eller underhåll ska inte utföras av barn utan övervakning.
- Använd endast enheten för dess avsedda syfte. Använd inte enheten till andra ändamål än dem som beskrivs i denna bruksanvisning.
- Använd inte enheten om någon del är skadad eller felaktig. Om enheten är skadad eller felaktig ska den bytas ut omedelbart.
- Enheten är bara avsedd för inomhusanvändning. Använd inte enheten utomhus.
- Enheten är endast avsedd för inomhusanvändning. Använd inte för kommersiella ändamål.
- Använd inte enheten nära badkar, duschar, bassänger eller andra kärl innehållande vatten.
- Dra ur huvudkontakten från vägguttaget efter användning om du använder enheten i ett badrum. Närvaron av vatten kan orsaka risk för personliga skador eller skador på enheten även när enheten av avstängd.
- Utsätt inte enheten för vatten eller fukt.
- Täck inte över enheten.
- Använd inte enheten längre än 3 timmar. Ladda batteriet när du har använt enheten i 3 timmar för att undvika djupurladdning.

Elsäkerhet

CAUTION
RISK OF ELECTRIC SHOCK
DO NOT OPEN

- För att minska risken för elektriska stötar bör denna produkt endast öppnas av behörig tekniker när service behövs.
- Dra ut nätkabeln från vägguttaget och koppla ur all annan utrustning om något problem skulle uppstå.
- Används inte enheten om nätkabeln eller nätkontakten är skadad eller defekt. Om nätkabeln eller nätkontakten är skadad eller defekt, måste den bytas ut av tillverkaren eller en auktoriserad reparatör.
- Kolla alltid om nätströmmen är den samma som strömgraderingen på enheten innan användning.
- Förflytta inte på enheten genom att dra i nätkabeln. Se till att nätkabeln inte kan trassla in sig.
- Doppa inte enheten, nätkabeln eller nätkontakten i vatten eller någon annan vätska.

Rengöring och underhåll

Varning!

- Använd inga rengöringsmedel som innehåller lösningsmedel eller slipmedel.
- Rengör inte enhetens insida.
- Försök inte att reparera enheten. Byt ut enheten mot en ny om den inte fungerar som den ska.

- Rengör enhetens utsida med en mjuk torr trasa. Om det är väldigt mycket smuts eller om smutsen är svår att få bort kan du fukta trasan lite granna.

Kuvaus

Suomi

1. Taskulamppuvalo	
2. Virtapainike	• Sytytä ja sammuta taskulamppu painamalla painiketta. Huomaa: Sammuta lamppu ladatessasi paristoa.
3. LED-merkkivalo	• Punainen LED-merkkivalo palaa: Laite lataa. • Vihreä LED-merkkivalo palaa: Laite on täysin latautunut.
4. Koukku	

Laitteen lataaminen

- Lataa laite liittämällä sovitin tai autolatauslaite taskulamppuun ja sähkön ulosottoon.
  Huomaa: Latausprosessi päättyy automaattisesti pariston ollessa täysin ladattu. On suositeltavaa irrottaa taskulamppu sähkösyötöstä pariston ollessa täysin latautunut
- Lataa laitetta ensimmäisellä käyttökerralla vähintään 10 tuntia, kunnes se on täysin latautunut.
- Jos et käytä laitetta pitkään aikaan, lataa paristo täyteen ennen varastointia.
- Jo laitetta ei ole käytetty yli 3 kuukauteen, lataa laite ja käytä sitä, kunnes paristot ovat täysin tyhjät.

Tekniset tiedot

Uudelleenladattavat paristot	3x HR6/AA nikkelimetyylihydridi (1800 mAh)
Tulojännite Adapteri Autolatauslaite	230 V - 240 V / 50 Hz 12 V
Lähtövirta Adapteri Autolatauslaite	9 V / 300 mA 12 V
Suojausluokka, sovitin	Luokka: III
Toiminta-aika	3 tuntia
Mitat (P x L x K)	58 x 58 x 440 mm
Latausaika	5 -7 h
LED-lähtö:	3,6 W

Turvallisuus

Yleinen turvallisuus

- Lue käyttöopas huolella ennen käyttöä. Säilytä käyttöopas tulevaa käyttöä varten.
- Valmistaja ei ole vastuussa henkilöille tai omaisuudelle aiheutuvista vahingoista, jos ne johtuvat turvallisuusohjeiden laiminlyönnistä tai laitteen sopimattomasta käytöstä.
- Lasten ei saa leikkiä laitteella. Lapset eivät saa puhdistaa tai huoltaa laitetta ilman valvontaa.
- Käytä laitetta vain sille tarkoitettuun käyttötarkoitukseen. Älä käytä laitetta muuhun kuin käyttöoppaassa kuvattuun tarkoitukseen.
- Älä käytä laitetta, jos jokin sen osa on vioittunut tai viallinen. Jos laite on vioittunut tai viallinen, vaihda laite välittömästi.
- Laite sopii vain sisäkäyttöön. Älä käytä laitetta ulkona.
- Laite sopii vain kotikäyttöön. Älä käytä laitetta kaupallisiin tarkoituksiin.
- Älä käytä laitetta kylpyammeiden, suihkujen, pesualtaiden tai muiden vettä sisältävien esineiden lähellä.
- Jos käytät laitetta kylpyhuoneessa, irrota pistoke pistorasiasta käytön jälkeen. Vesi voi aiheuttaa loukkaantumisriskin tai laitteen vahingoittumisen vaaran, vaikka laite olisikin sammuksissa.
- Älä altista laitetta vedelle ja kosteudelle.
- Älä peitä laitetta.
- Älä käytä laitetta yhtäjaksoisesti yli 3 tuntia. Käytettyäsi laitetta 3 tuntia, lataa paristo välttääksesi akun täydellinen tyhjentyminen.

Sähköturvallisuus

CAUTION
RISK OF ELECTRIC SHOCK
DO NOT OPEN

- Sähköiskun riskin pienentämiseksi, ainoastaan valtuutettu huoltohenkilö saa avata tämän laitteen huoltoa varten.
- Jos ongelmia ilmenee, irrota laite verkkovirrasta ja muista laitteista.
- Älä käytä laitetta, jos sen virtajohto tai pistoke on vioittunut tai viallinen. Jos virtajohto tai pistoke on vioittunut tai viallinen, valmistajan tia valtuutetun huollon on vaihdettava se.
- Tarkista aina ennen käyttöä, että sähköverkon jännite vastaa laitteen luokituskylttiin merkittyä jännitettä.
- Älä siirrä laitetta vetämällä virtajohdosta. Varmista, että virtajohto ei pääse takertumaan.
- Älä upota laitetta, virtajohtoa tai pistoketta veteen tai muuhun nesteeseen.

Puhdistus ja huolto

Varoitus!

- Älä käytä liuottimia tai hankausaineita.
- Älä puhdista laitteen sisäpuolta.
- Älä yritä korjata laitetta. Jos laite ei toimi asianmukaisesti, vaihda se uuteen.

- Puhdista laite ulkopuolelta pehmeällä, kuivalla liinalla. Suuren tai kiinnitarttuneen lian poistamiseksi voit kostuttaa hieman liinaa.

Περιγραφή

Ελληνικά

1. Φακός	
2. Κουμπί on/off	• Πατήστε το πλήκτρο για να ενεργοποιήσετε ή απενεργοποιήσετε τη συσκευή. Σημείωση: Απενεργοποιήστε τη λυχνία όταν φορτίζεται η μπαταρία.
3. Ένδειξη LED	• Η κόκκινη ένδειξη LED ανάβει: Η συσκευή φορτίζεται. • Η πράσινη ένδειξη LED ανάβει: Η συσκευή έχει φορτιστεί πλήρως.
4. Άγκιστρο	

Φόρτιση της συσκευής

- Για να φορτίσετε τη συσκευή συνδέστε τον αντάπτορα ή το φορτιστή εντός του αυτοκινήτου στο φακό και την έξοδο ισχύος.
  Σημείωση: Η διαδικασία φόρτισης σταματά αυτόματα όταν ολοκληρωθεί εντελώς η φόρτιση. Συστήνεται να αποσυνδέετε τη λυχνία από την τροφοδοσία ρεύματος όταν η μπαταρία έχει φορτιστεί πλήρως
- Όταν χρησιμοποιείτε τη συσκευή για πρώτη φορά, φορτίζετε την τουλάχιστον για 10 ώρες μέχρι να φορτιστεί πλήρως.
- Εάν δεν χρησιμοποιήσετε τη συσκευή για μεγαλύτερο χρονικό διάστημα, φορτίστε την μια φορά πλήρως πριν την αποθήκευση.
- Εάν η συσκευή δεν έχει χρησιμοποιηθεί για περισσότερο από 3 μήνες, φορτίστε τη συσκευή και χρησιμοποιήστε τη μέχρι να αποφορτιστούν εντελώς οι μπαταρίες.

Τεχνικά χαρακτηριστικά

Επαναφορτιζόμενες μπαταρίες	3x HR6/AA νικελίου υδριδίου του μετάλλου (1800 mAh)
Τάση εισόδου Προσαρμογέας Φορτιστής εντός του αυτοκινήτου	230 V - 240 V / 50 Hz 12 V
Ισχύς εξόδου Προσαρμογέας Φορτιστής εντός του αυτοκινήτου	9 V / 300 mA 12 V
Τάξη προστασίας αντάπτορα	Τάξη: III
Χρόνος λειτουργίας	3 ώρες
Διαστάσεις (M x B x Y)	58*58*440 mm
Διάρκεια φόρτισης	5 -7 ώρες
Έξοδος LED:	3,6 W

Ασφάλεια

Γενική ασφάλεια

- Διαβάστε το εγχειρίδιο προσεκτικά πριν από τη χρήση. Φυλάξτε το εγχειρίδιο για μελλοντική αναφορά.
- Ο κατασκευαστής δεν φέρει καμία ευθύνη για τυχόν επακόλουθες βλάβες ή άλλες υλικές και σωματικές βλάβες που ενδέχεται να προκληθούν λόγω της μη τήρησης των οδηγιών ασφαλείας και της ακατάλληλης χρήσης της συσκευής.
- Τα παιδιά δεν πρέπει να παίζουν με τη συσκευή. Ο καθαρισμός και η συντήρηση χρήστη δεν πρέπει να διεξάγονται από παιδιά χωρίς επιτήρηση.
- Χρησιμοποιείτε τη συσκευή μόνο για τους προοριζόμενους σκοπούς. Μη χρησιμοποιείτε τη συσκευή για διαφορετικούς σκοπούς από τους περιγραφόμενους στο εγχειρίδιο.
- Μη χρησιμοποιείτε τη συσκευή, εάν οποιοδήποτε τμήμα της έχει ζημιά ή ελάττωμα. Εάν η συσκευή έχει ζημιά ή ελάττωμα, αντικαταστήστε την αμέσως.
- Η συσκευή ενδείκνυται μόνο για εσωτερική χρήση. Μη χρησιμοποιείτε τη συσκευή σε εξωτερικό χώρο.
- Η συσκευή ενδείκνυται μόνο για οικιακή χρήση. Μην χρησιμοποιείτε τη συσκευή για εμπορικούς σκοπούς.
- Μην χρησιμοποιείτε τη συσκευή κοντά σε μπανιέρες, ντουζιέρες, νιπτήρες ή άλλα δοχεία που περιέχουν νερό.
- Εάν χρησιμοποιείτε τη συσκευή σε μπάνιο, απομακρύνετε το φις από την υποδοχή τοίχου μετά τη χρήση. Η παρουσία νερού μπορεί να προκαλέσει κίνδυνο ατομικού τραυματισμού ή ζημιά στη συσκευή ακόμα και εάν η συσκευή είναι απενεργοποιημένη.
- Μην εκθέτετε τη συσκευή σε νερό ή υγρασία.
- Μην καλύπτετε τη συσκευή.
- Μη χρησιμοποιείτε τη συσκευή για περισσότερο από 3 ώρες. Μετά τη χρήση της συσκευής για 3 ώρες, φορτίζετε τη μπαταρία για να αποφύγετε βαθιά αποφόρτιση της μπαταρίας.

Ηλεκτρική ασφάλεια

CAUTION
RISK OF ELECTRIC SHOCK
DO NOT OPEN

- Για να μειώσετε τον κίνδυνο ηλεκτροπληξίας, το προϊόν αυτό θα πρέπει να ανοιχθεί μόνο από εξουσιοδοτημένο τεχνικό όταν απαιτείται συντήρηση (σέρβις).
- Αποσυνδέστε το προϊόν από την πρίζα και άλλο εξοπλισμό αν παρουσιαστεί πρόβλημα.
- Μην χρησιμοποιείτε τη συσκευή, εάν το καλώδιο ρεύματος ή το φις έχουν φθαρεί ή είναι ελαττωματικά. Εάν το καλώδιο ρεύματος ή το φις έχουν φθορές ή είναι ελαττωματικά, πρέπει να αντικατασταθούν από τον κατασκευαστή ή από έναν εξουσιοδοτημένο αντιπρόσωπο επισκευών.
- Πριν από τη χρήση ελέγχετε πάντα εάν η τάση ρεύματος είναι η ίδια με την τάση στην πινακίδα τύπου της συσκευής.
- Μην μετακινείτε τη συσκευή τραβώντας την από το καλώδιο ρεύματος. Εξασφαλίζετε ότι το καλώδιο ρεύματος δεν μπορεί να μπερδευτεί.
- Μην βυθίζετε τη συσκευή, το καλώδιο ρεύματος ή το φις σε νερό ή άλλα υγρά.

Καθαρισμός και συντήρηση

Προειδοποίηση!

- Μη χρησιμοποιείτε διαλύτες ή λειαντικά.
- Μην καθαρίσετε το εσωτερικό της συσκευής.
- Μην επιχειρήσετε να επισκευάσετε τη συσκευή. Εάν η συσκευή δεν λειτουργεί σωστά, αντικαταστήστε την με μια νέα.

- Καθαρίζετε το εξωτερικό της συσκευής χρησιμοποιώντας ένα μαλακό, στεγνό πανί. Στην περίπτωση υπερβολικών ή επίμονων ρύπων μπορείτε να υγράνετε ελαφρά το πανί.

Opis

Polski

1. Latarka	
2. Przycisk wł./wył	• Nacisnąć przycisk, aby włączyć lub wyłączyć urządzenie. Uwaga: Wyłączyć lampę podczas ładowania baterii.
3. Wskaźnik LED	• Czerwony wskaźnik LED jest włączony: Urządzenie jest ładowane. • Zielony wskaźnik LED jest włączony: Urządzenie jest w pełni naładowane.
4. Hak	

Ładowanie urządzenia

- Aby naładować urządzenie, podłączyć zasilacz lub ładowarkę samochodową do latarki i wyjścia zasilania.
  Uwaga: Proces ładowania zatrzymuje się automatycznie, gdy akumulator jest w pełni naładowany. Zaleca się odłączenie lampy od źródła zasilania, gdy bateria jest w pełni naładowana
- Używając urządzenie po raz pierwszy, ładować je przynajmniej przez 10 godzin aż urządzenie będzie w pełni naładowane.
- Jeśli urządzenie nie jest używane przez dłuższy okres czasu, przed użyciem jeden raz naładować baterię do pełna.
- Jeśli urządzenie nie było używane dłużej niż 3 miesiące, należy je naładować i użyć aż akumulatory zostaną całkowicie rozładowane.

Dane techniczne

Baterie wielokrotnego ładowania	3x baterie worodkowo-niklowe HR6/AA (1800 mAh)
Napięcie wejściowe Przejściówka Ładowarka samochodowa	230 V – 240 V / 50 Hz 12 V
Moc wyjściowa Przejściówka Ładowarka samochodowa	9 V / 300 mA 12 V
Klasa ochrony zasilacza	Klasa: III
Czas pracy	3 godz.
Wymiary (dł. x szer. x wys.)	58*58*440 mm
Długość ładowania	5-7 godz.
Wyjście LED:	3,6 W

Bezpieczeństwo

Ogólne zasady bezpieczeństwa

- Przed rozpoczęciem korzystania z urządzenia należy dokładnie przeczytać instrukcję. Zachowaj instrukcję do wykorzystania w przyszłości.
- Producent nie ponosi odpowiedzialności za uszkodzenia urządzenia lub obrażenia osób powstałe w wyniku nieprzestrzegania instrukcji dotyczących bezpieczeństwa i niewłaściwego użytkowania urządzenia.
- Dzieciom nie wolno bawić się urządzeniem. Czyszczenie i konserwacja nie mogą być wykonywane przez dzieci bez nadzoru.
- Urządzenie powinno być używane zgodnie ze swoim przeznaczeniem. Nie należy używać urządzenia w celach innych niż określono w instrukcji.
- Nie wolno korzystać z urządzenia, jeśli jakakolwiek część jest uszkodzona lub wadliwa. Jeśli urządzenie jest uszkodzone lub wadliwe, należy niezwłocznie wymienić urządzenie.
- Urządzenie nadaje się wyłącznie do użytku wewnętrznego. Nie używać urządzenia na zewnątrz.
- Urządzenie nadaje się wyłącznie do użytku domowego. Urządzenia nie wolno używać do celów handlowych.
- Nie wolno korzystać z urządzenia w pobliżu wanien, pryszniców, zlewów lub innych zbiorników napełnionych wodą.
- W przypadku korzystania z urządzenia w łazience wyjąć wtyczkę zasilającą z gniazdka elektrycznego po użyciu. Styczność z wodą może doprowadzić do obrażeń ciała lub uszkodzenia urządzenia, nawet jeśli jest ono wyłączone.
- Nie wystawiać urządzenia na działanie wody lub wilgoci.
- Nie przykrywać urządzenia.
- Nie używać urządzenia dłużej niż 3 godziny. Po używaniu urządzenia przez 3 godziny należy naładować baterię, aby uniknąć głębokiego rozładowania baterii.

Bezpieczeństwo elektryczne

CAUTION
RISK OF ELECTRIC SHOCK
DO NOT OPEN

- W celu zmniejszenia ryzyka porażenia prądem elektrycznym, niniejsze urządzenie powinno być otwierane wyłącznie przez osobę z odpowiednimi uprawnieniami, kiedy wymagane jest przeprowadzenie przeglądu.
- W przypadku wystąpienia problemu odłączyć urządzenie od sieci i innego sprzętu.
- Nie wolno korzystać z urządzenia, jeśli kabel zasilający lub wtyczka zasilająca są uszkodzone lub nie działają poprawnie. Jeśli kabel zasilający lub wtyczka zasilająca są uszkodzone lub nie działają poprawnie, muszą zostać wymienione przez producenta lub autoryzowanego serwisanta.
- Przed rozpoczęciem użytkowania zawsze należy sprawdzać, czy napięcie sieci zasilającej odpowiada wartości podanej na tabliczce znamionowej urządzenia.
- Poruszać urządzeniem tak, aby nie doprowadzić do pociągnięcia za kabel zasilający. Nie dopuszczać do zaplątania kabla.
- Nie wolno zanurzać urządzenia, kabla zasilającego ani wtyczki zasilającej w wodzie bądź innej cieczy.

Czyszczenie i konserwacja

Ostrzeżenie!

- Nie używać do czyszczenia rozpuszczalników ani materiałów ściernych.
- Nie czyścić wewnętrznej strony urządzenia.
- Nie podejmować prób naprawy urządzenia. Jeśli urządzenie nie działa poprawnie, należy wymienić je na nowe urządzenie.

- Zewnętrzną stronę urządzenia wyczyść miękką, suchą szmatką. W przypadku nadmiaru lub uporczywego brudu można delikatnie zwilżyć ściereczką.

Popis

Čeština

1. Baterka	
2. Tlačítko zapnutí/vypnutí	• Stisknutím tlačítka zařízení zapnete nebo vypnete. Poznámka: Během nabíjení baterie vypněte žárovku.
3. LED ukazatel	• Rozsvítí se červená LED kontrolka: Zařízení se nabíjí. • Rozsvítí se zelená LED kontrolka: Zařízení je zcela nabité.
4. Hák	

Nabíjení zařízení

- Chcete-li zařízení nabít, připojte adaptér nebo nabíječku do auta k baterce a zásuvce.
  Poznámka: Nabíjení se automaticky zastaví, když je baterie kompletně nabitá. Jakmile je baterie úplně nabitá, doporučuje se odpojit žárovku od napájení.
- Před prvním použitím zařízení jej nabíjejte alespoň 10 hodin, dokud zařízení není zcela nabité.
- Pokud zařízení delší dobu nepoužíváte, před uskladněním baterii zcela nabijte.
- Pokud se zařízení nepoužívá déle než 3 měsíce, nabijte ho a používejte do doby, než se baterie kompletně vybijí.

Technické údaje

Nabíjecí baterie	3 x HR6 / AA nikl-metyl hydridové (1800 mAh)
Vstupní napětí Adaptér Nabíječka do auta	230 V - 240 V / 50 Hz 12 V
Výstupní výkon Adaptér Nabíječka do auta	9 V / 300 mA 12 V
Adaptér s třídou ochrany	Třída: III
Doba provozu	3 h
Rozměry (D x Š x V)	58 × 58× 440 mm
Doba nabíjení	5 -7 h
Výstup LED:	3,6 W

Bezpečnost

Všeobecné bezpečnostní pokyny

- Před použitím si pozorně přečtěte příručku. Příručku uschovejte pro pozdější použití.
- Výrobce není zodpovědný za následné škody nebo poškození vlastnictví nebo zranění osob způsobené nedodržováním zde uvedených bezpečnostních pokynů nebo nesprávným použitím výrobku.
- Děti by si se zařízením neměly hrát. Čištění a uživatelskou údržbu nesmí vykonávat děti bez dozoru.
- Zařízení používejte pouze k jeho zamýšleným účelům. Nepoužívejte zařízení k jiným účelům, než je popsáno v příručce.
- Nepoužívejte zařízení, pokud je jakákoli část poškozená nebo vadná. Pokud je zařízení poškozené nebo vadné, okamžitě jej vyměňte.
- Toto zařízení je určeno pouze pro použití v místnosti. Nepoužívejte zařízení v exteriérech.
- Toto zařízení je určeno pouze pro domácí použití. Nepoužívejte zařízení pro komerční účely.
- Zařízení nepoužívejte ve vaně, ve sprše, v umyvadle ani v jiných nádobách obsahujících vodu.
- Pokud zařízení používáte v koupelně, po použití vytáhněte napájecí zástrčku ze zásuvky. Výskyt vody může způsobit riziko osobního poranění nebo poškození zařízení i v případě, že je zařízení vypnuto.
- Nevystavujte zařízení působení vody ani vlhkosti.
- Zařízení nezakrývejte.
- Zařízení nepoužívejte déle než 3 hodiny. Po použití zařízení po dobu 3 hodin baterii nabíjejte, aby nedošlo k hlubokému vybití baterie.

Elektrická bezpečnost

CAUTION
RISK OF ELECTRIC SHOCK
DO NOT OPEN

- Abyste snížili riziko úrazu elektrickým proudem, měl by být v případě potřeby tento výrobek otevřen pouze autorizovaným technikem.
- Dojde-li k závadě, odpojte výrobek ze sítě a od jiných zařízení.
- Nepoužívejte zařízení, pokud jsou napájecí kabel či napájecí zástrčka poškozeny nebo vadné. Pokud jsou napájecí kabel či napájecí zástrčka poškozeny nebo vadné, musí je vyměnit výrobce nebo oprávněný servisní zástupce.
- Před použitím vždy zkontrolujte, zda napětí napájení odpovídá napětí uvedenému na typovém štítku zařízení.
- Zařízení nepřenášejte nošením za napájecí kabel. Zkontrolujte, zda se napájecí kabel nemůže nikde zachytit.
- Zařízení, napájecí kabel ani napájecí zástrčku neponořujte do vody ani jiných kapalin.

Čištění a údržba

Upozornění!

- Nepoužívejte čisticí rozpouštědla ani abrazivní čisticí prostředky.
- Nečistěte vnitřek zařízení.
- Nepokoušejte se zařízení opravovat. Pokud zařízení nepracuje správně, vyměňte jej za nové zařízení.

- Vnější část zařízení očistěte měkkým, suchým hadříkem. V případě nadměrné nebo zatvrdlé nečistoty látku mírně navlhčete.

Leírás

Magyar

1. Zseblámpa	
2. Be-/kikapcsoló gomb	• A gomb megnyomásával kapcsolhatja be, és ki a készüléket. Megjegyzés: Amikor az akkumulátort tölti, kapcsolja ki a lámpát.
3. LED jelző	• A piros LED jelzőfény világít: A készülék töltődik. • A zöld LED jelzőfény világít: A készülék teljesen feltöltődött.
4. Akasztó	

A készülék töltése

- A készülék töltéséhez csatlakoztassa az adaptert vagy az autóban lévő töltőt a garázslámpához és a hálózati dugaljhoz.
  Megjegyzés: Az elem teljes mértékű feltöltésekor a töltési folyamat automatikusan leáll. Amikor az akkumulátor teljesen feltöltődött, ajánlatos kihúzni a lámpát az áramellátásból
- A készülék első használatakor töltse legalább 10 órán keresztül, amíg a készülék teljesen feltöltődött.
- Ha hosszabb időn át nem használja a készüléket, az elraktározás előtt teljesen töltse fel.
- Ha a készüléket több mint 3 hónapig nem használták, töltse azt fel, így a lámpa egészen addig használható marad, amíg annak elemei teljesen le nem merültek.

Műszaki adatok

Újra tölthető elemek	3x HR6/AA nikkel metil hidrid (1800 mAh)
Bemenő feszültség Adapter Autós töltő	230 V – 240 V / 50 Hz 12 V
Kimenőteljesítmény Adapter Autós töltő	9 V / 300 mA 12 V
Az adapter védettsége	Osztály: III
Üzemidő	3 óra
Méretek (ho x szé x ma)	58*58*440 mm
Töltési idő	5-7 óra
LED-kimenet:	3,6 W

Biztonság

Általános biztonság

- A használat előtt figyelmesen olvassa el a kézikönyvet. Tegye el a kézikönyvet, hogy szükség esetén belenézhessen.
- A termékre vonatkozó biztonsági szabályok megszegése vagy a termék nem rendeltetésszerű használata miatt bekövetkező anyagi és következményes károkért és sérülésekért a gyártó nem vállal felelősséget.
- A termék nem játékszer. A tisztítást és karbantartást nem végezheti gyermek felügyelet nélkül.
- Csak rendeltetése szerint használja a készüléket. Ne használja a készüléket a kézikönyvben feltüntetettől eltérő célra.
- Ne használja a készüléket, ha valamely része sérült vagy meghibásodott. A sérült vagy meghibásodott készüléket azonnal javíttassa meg, vagy cseréltesse ki.
- A termék csak beltéri használatra készült. Ne használja a terméket kültérben.
- A termék csak otthoni használatra készült. Ne használja a terméket kereskedelmi célokra.
- Ne használja kád, zuhany, mosdókagyló vagy egyéb folyadékkal teli edény közelében.
- Ha a készüléket a fürdőszobában használja, használat után húzza ki a dugót az aljzatból. A víz jelenléte személyi sérülés vagy a készülék megrongálódásának veszélyét rejti magában, még akkor is, ha a készülék kikapcsolt állapotban van.
- Vigyázzon, hogy a készüléket ne érje víz vagy nedvesség.
- Ne fedje le a készüléket.
- 3 óránál tovább ne használja a készüléket. Ha a készüléket 3 órán át használta, töltse az akkumulátort, hogy elkerülje a mélykisütését.

Elektromos biztonság

CAUTION
RISK OF ELECTRIC SHOCK
DO NOT OPEN

- Az áramütés veszélyének csökkentése érdekében ezt a terméket kizárólag a márkaszerviz képviselője nyithatja fel.
- Hiba esetén húzza ki a termék csatlakozóját a konnektorból, és kösse le más berendezésekről.
- Ne használja a terméket, ha a tápkábel vagy a csatlakozódugó sérült vagy meghibásodott. Ha a tápkábel vagy a csatlakozódugó sérült vagy meghibásodott, azt ki kell cseréltetni a gyártóval vagy a hivatalos márkaszervizzel.
- Használat előtt mindig ellenőrizze, hogy a hálózati feszültség megegyezik-e a termék adattábláján található feszültséggel.
- Ne használja a tápkábelt a termék mozgatására. Győződjön meg róla, hogy a tápkábel nem csavarodott meg.
- A terméket, a tápkábelt vagy a csatlakozódugót ne merítse vízbe vagy más folyadékba.

Tisztítás és karbantartás

Figyelmeztetés!

- Tisztító- és súrolószerek használatát mellőzze.
- Ne tisztítsa a készülék belsejét.
- Ne próbálja megjavítani a készüléket. Ha a készülék nem működik megfelelően, cserélje le egy új készülékre.

- Törölje át a készülék külső felületeit egy puha, száraz törlőkendővel. Ha túlzottan vagy makacsul elszennyeződött, használjon egy kissé nedves kendőt.

Descrierea

Română

1. Lumină tip lanternă	
2. Buton pornire/oprire	• Apăsaţi butonul pentru a porni sau opri dispozitivul. Notă: Opriţi lampa, când bateria se încarcă.
3. Indicator cu led	• Indicatorul cu LED roşu este pornit: Dispozitivul se încarcă. • Indicatorul cu LED verde este pornit: Dispozitivul este complet încărcat.
4. Cârlig	

Încărcarea dispozitivului

- Pentru a încărca dispozitivul, conectaţi adaptorul sau încărcătorul auto la lumina tip lanternă şi la priza de alimentare.
  Notă: Procesul de încărcare se întrerupe automat când bateria este complet încărcată. Se recomandă deconectarea lanternei de la sursa de alimentare, după ce bateria este complet încărcată
- La prima utilizare a dispozitivului, încărcaţi-l timp de cel puţin 10 ore, până când se încarcă complet.
- Dacă nu utilizaţi dispozitivul mai mult timp, încărcaţi complet bateria, înainte de a-l depozita.
- Dacă dispozitivul nu a fost utilizat mai mult de 3 luni, încărcaţi-l şi utilizaţi-l până ce bateriile s-au descărcat complet.

Specificaţii tehnice

Baterii reîncărcabile	3x HR6/AA nichel hidrură de metil (1800 mAh)
Tensiune de intrare Adaptor Încărcător auto	230 V - 240 V / 50 Hz 12 V
Putere de ieşire Adaptor Încărcător auto	9 V / 300 mA 12 V
Clasă de protecţie adaptor	Clasa: III
Timp de funcţionare	3 h
Dimensiuni (L x l x Î)	58*58*440 mm
Durata încărcării	5 -7 h
Ieşire LED:	3,6 W

Siguranţă

Instrucţiuni generale de siguranţă

- Citiţi manualul cu atenţie înainte de utilizare. Păstraţi manualul pentru consultări ulterioare.
- Producătorul nu este responsabil de daunele directe sau daunele aduse proprietăţii sau persoanelor, cauzate de nerespectarea instrucţiunilor de siguranţă şi utilizarea incorectă a dispozitivului.
- Copiii nu trebuie să se joace cu dispozitivul. Curăţarea şi întreţinerea dispozitivului nu trebuie să fie realizate de copii nesupravegheaţi.
- Utilizaţi dispozitivul numai în scopurile prevăzute. Nu utilizaţi dispozitivul în alte scopuri decât cele descrise în manual.
- Nu utilizaţi dispozitivul dacă are piese deteriorate sau defecte. Dacă dispozitivul este deteriorat sau defect, înlocuiţi imediat dispozitivul.
- Dispozitivul este potrivit doar pentru utilizare în interior. Nu utilizaţi dispozitivul în spaţii exterioare.
- Dispozitivul este potrivit doar pentru utilizare domestică. Nu utilizaţi dispozitivul în scopuri comerciale.
- Nu utilizaţi dispozitivul lângă căzi, duşuri, chiuvete sau alte recipiente cu apă.
- Dacă utilizaţi dispozitivul într-o baie, scoateţi ştecherul de alimentare de la reţea din priză după utilizare. Prezenţa apei poate prezenta riscul de rănire sau de deteriorare a dispozitivului, chiar şi când acesta este oprit.
- Nu expuneţi dispozitivul apei sau umezelii.
- Nu acoperiţi dispozitivul.
- Nu utilizaţi dispozitivul mai mult de 3 ore. După utilizarea timp de 3 ore, încărcaţi bateria, pentru a evita descărcarea profundă a acesteia.

Instrucţiuni privind siguranţa electrică

CAUTION
RISK OF ELECTRIC SHOCK
DO NOT OPEN

- Pentru a se reduce pericolul de electrocutare, acest produs va fi desfăcut numai de către un tehnician avizat, când este necesară depanarea.
- Deconectaţi produsul de la priza de reţea sau alte echipamente în cazul apariţiei unei probleme.
- Nu utilizaţi dispozitivul atunci când cablul electric sau ştecherul sunt deteriorate sau defecte. În cazul în care cablul sau ştecherul sunt deteriorate sau defecte, trebuie să fie înlocuite de producător sau de către un agent de reparaţii autorizat.
- Înainte de utilizare, verificaţi întotdeauna dacă tensiunea de reţea coincide cu tensiunea de pe plăcuţa tehnică a dispozitivului.
- Nu deplasaţi dispozitivul trăgând de cablul electric. Asiguraţi-vă că nu se poate încâlci cablul electric.
- Nu imersaţi dispozitivul, cablul electric sau ştecherul în apă sau alte lichide.

Curăţarea şi întreţinerea

Avertisment!

- Nu folosiţi solvenţi sau agenţi de curăţare abrazivi.
- Nu curăţaţi interiorul dispozitivului.
- Nu încercaţi să reparaţi dispozitivul. Dacă dispozitivul nu funcţionează corect, înlocuiţi-l cu unul nou.

- Curăţaţi exteriorul dispozitivului cu o cârpă uscată şi moale. În caz de murdărie în exces sau rezistentă, puteţi umezi uşor cârpa.

Описание

Русский

1. Фонарик	
2. Кнопка вкл./выкл	• Нажмите кнопку для включения или выключения устройства. Примечание: Во время зарядки аккумулятора выключайте лампу.
3. Светодиодный индикатор	• Загорится красный светодиодный индикатор: устройство заряжается. • Загорится зеленый светодиодный индикатор: аккумулятор полностью заряжен.
4. Крючок	

Зарядка устройства

- Для зарядки устройства подключите адаптер или автомобильное зарядное устройство к фонарику и сети питания.
  Примечание: Когда батарея полностью зарядится, процесс зарядки автоматически прекратится. По завершении зарядки аккумулятора рекомендуется отключить лампу от источника питания
- Перед первой эксплуатацией устройства необходимо заряжать его в течение не менее 10 часов до достижения максимального уровня зарядки.
- Если устройство не будет использоваться в течение долгого времени, то перед началом хранения следует полностью зарядить аккумулятор.
- Если устройство не использовалось более 3 месяцев, зарядите и эксплуатируйте его до полной разрядки батареи.

Технические данные

Перезаряжаемые аккумуляторы	3x HR6/AA, никель-металл-гидридный аккумулятор (1800 мАч)
Входное напряжение Адаптер Автомобильное зарядное устройство	230 В – 240 В / 50 Гц 12 В
Выходная мощность Адаптер Автомобильное зарядное устройство	9 В / 300 мА 12 В
Класс защиты адаптера	Класс: III
Время работы	3 ч
Габариты (Ш x Г x В)	58*58*440 мм
Длительность зарядки	5 -7 ч
Мощность светодиода:	3,6 Вт

Требования безопасности

Общие правила техники безопасности

- Перед началом работы внимательно прочитайте руководство. Сохраните руководство для будущего использования.
- Производитель не несет ответственности за повреждения имущества или персонала, вызванных несоблюдением инструкции по безопасности и неправильным использованием устройства.
- Не позволяйте детям играть с устройством. Очистка устройства и обслуживание пользователей с участием детей должны проводиться только под надзором взрослых.
- Используйте устройство строго по назначению. Устройство должно использоваться только по прямому назначению в соответствии с руководством по эксплуатации.
- Запрещается использовать устройство с поврежденными или неисправными компонентами. Немедленно замените поврежденное или неисправное устройство.
- Устройство предназначено только для использования внутри помещений. Запрещается использовать устройство вне помещения.
- Устройство предназначено только для домашнего использования. Запрещается использовать устройство в коммерческих целях.
- Не используйте устройство вблизи ванных, душевых кабин, раковин и других сосудов, заполненных водой.
- Если вы используете устройство в ванной комнате, вынимайте сетевой штепсель из настенной розетки после использования. Наличие воды связано с риском получения травмы или повреждения устройства, даже если устройство выключено.
- Не допускайте воздействия на устройство воды или влаги.
- Запрещается накрывать устройство.
- Не допускайте непрерывной работы устройства более 3 часов. После использования в течение 3 часов зарядите аккумулятор, чтобы не допустить его полной разрядки.

Требования к электробезопасности

CAUTION
RISK OF ELECTRIC SHOCK
DO NOT OPEN

- В целях предотвращения поражения электрическим током следует открывать устройство только для проведения обслуживания и только силами авторизованного персонала.
- При возникновении неполадок отключите устройство от сети и другого устройства.
- Запрещается использовать устройство с поврежденным или неисправным сетевым кабелем или штепселем. Если сетевой кабель или штепсель повреждены или неисправны, их замену должен проводить изготовитель или уполномоченный технический специалист.
- Перед подключением устройства убедитесь, что указанное на нем номинальное напряжение соответствует напряжению местной электросети.
- Не тяните устройство за сетевой кабель. Убедитесь, что сетевой кабель не может запутаться.
- Не погружайте устройство, сетевой кабель или штепсель в воду или другие жидкости.

Очистка и обслуживание

Предупреждение!

- Не производите очистку растворителями или абразивами.
- Не выполняйте очистку внутренних поверхностей устройства.
- Не пытайтесь самостоятельно ремонтировать устройство. Неправильно работающее устройство следует заменить новым.

- Очистите внешнюю поверхность устройства мягкой влажной тканью. При чрезмерных или стойких загрязнениях можно немного намочить ткань.

Açıklama

Türkçe

1. Fener lambası	
2. Açma/kapatma düğmesi	• Cihazı açıp kapatmak için düğmeye basın. Not: Pil şarj edilirken lambayı kapatın.
3. LED göstergesi	• Kırmızı LED göstergesi yanıyor: Cihaz şarj oluyor. • Yeşil LED göstergesi yanıyor Cihaz tamamen şarj oldu.
4. Kanca	

Cihazı şarj etme

- Cihazı şarj etmek için adaptörü veya araç şarj cihazını el fenerine ve prize takın.
  Not: Batarya tamamen şarj olduğunda şarj işlemi otomatik olarak durur. Pil tamamen şarj olduğunda lambayı enerji kaynağından ayırmanız tavsiye edilir.
- Cihazı ilk defa kullanırken cihaz tamamen şarj oluncaya kadar en az 10 saat şarj edin.
- Cihazı uzun bir süre kullanmayacaksanız pili önce tamamen şarj edin.
- Cihaz 3 aydan uzun süredir kullanılmamışsa cihazı şarj edin ve bataryalar tamamen boşalana kadar kullanın.

Teknik bilgiler

Şarj edilebilir piller	3x HR6/AA nikel metal hidrit (1800 mAh)
Giriş voltajı Adaptör Araç şarj cihazı	230 V - 240 V / 50 Hz 12 V
Çıkış gücü Adaptör Araç şarj cihazı	9 V / 300 mA 12 V
Adaptör koruma sınıfı	Sınıf: III
Çalışma süresi	3 saat
Boyutlar (U x G x Y)	58*58*440 mm
Şarj süresi	5 -7 saat
LED çıkışı:	3,6 W

Güvenlik

Genel güvenlik

- Kullanmadan önce kılavuzu dikkatli bir şekilde okuyun. Kılavuzu daha sonra başvurmak için saklayın.
- Üretici, dolaylı zararlardan veya güvenlik talimatlarına uyulmamasının ve cihazın hatalı şekilde kullanılmasının yol açtığı maddi veya kişilere gelebilecek zararlardan sorumlu değildir.
- Çocuklar, cihazla oynamamalıdır. Temizlik ve kullanıcı bakımı, gözetim altında olmadıkları müddetçe, çocuklar tarafından yapılmamalıdır.
- Cihazı sadece tasarlanan amacı için kullanın. Cihazı kılavuzda açıklanan amaçların dışındaki amaçlar için kullanmayın.
- Herhangi bir parçası hasarlı veya kusurlu ise cihazı kullanmayın. Cihaz hasarlı veya kusurlu ise cihazı derhal değiştirin.
- Cihaz sadece iç mekan kullanımı için uygundur. Cihazı dış mekanda kullanmayın.
- Cihaz, sadece evde kullanıma uygundur. Cihazı ticari amaçlar için kullanmayın.
- Cihazı banyo küvetlerinin, duşların, lavaboların veya su biriktiren diğer haznelerin yakınında kullanmayın.
- Cihazı bir banyoda kullanıyorsanız, kullanım sonrasında şebeke fişini prizden çekin. Cihaz kapalı olsa da, suyun varlığı kişisel yaralanma veya cihaz hasarı riskine yol açabilir.
- Cihazı su veya neme maruz bırakmayın.
- Cihazın üzerini örtmeyin.
- Cihazı 3 saatten fazla kullanmayın. Cihazı 3 saat kullandıktan sonra pilin aşırı deşarj olmasını önlemek için şarj edin.

Elektrik güvenliği

CAUTION
RISK OF ELECTRIC SHOCK
DO NOT OPEN

- Elektrik çarpma riskini azaltmak için servis gerekli olduğunda bu ürün sadece yetkili bir teknisyen tarafından açılmalıdır.
- Bir sorun meydana geldiğinde ürünün elektrikle ve diğer aygıtlarla olan bağlantısını kesin.
- Şebeke kablosu veya şebeke fişi hasarlı veya kusurlu ise, cihazı kullanmayın. Şebeke kablosu veya fişi hasarlı veya kusurlu ise, üretici veya yetkili bir tamirci tarafından mutlaka değiştirilmelidir.
- Kullanmadan önce, şebeke voltajının cihazın anma değerleri plakasında belirtilen voltaj ile aynı olduğunu daima kontrol edin.
- Cihazı, şebeke kablosundan çekerek çıkarmayın. Şebeke kablosunun dolanmaya elverişli olmadığından emin olun.
- Cihazı, şebeke kablosunu veya şebeke fişini, suya veya diğer sıvılara daldırmayın.

Temizlik ve bakım

Uyarı!

- Temizlik solventleri veya aşındırıcılar kullanmayın.
- Cihazın içini temizlemeyin.
- Cihazı onarmaya çalışmayın. Cihaz doğru şekilde çalışmıyorsa, yeni bir cihazla değiştirin.

- Cihazın dış tarafını yumuşak, kuru bir bezle silin. Aşırı veya inatçı kirlerde bezi hafifçe ıslatabilirsiniz.