CL3000

Lightweight PS/2-USB LCD Console Quick Start Guide

© Copyright 2015 ATEN® International Co., Ltd.
ATEN and the ATEN logo are trademarks of ATEN International Co., Ltd. All rights reserved. All other trademarks are the property of their respective owners.

This product is RoHS compliant.

Part No. PAPE-1223-672G Printing Date: 01/2015

Package Contents

1 CL3000 Lightweight PS/2-USB LCD Console with Standard Rack Mounting Kit
1 Custom KVM Cable
1 Power Cord
1 User Instructions

A Hardware Review

Front View

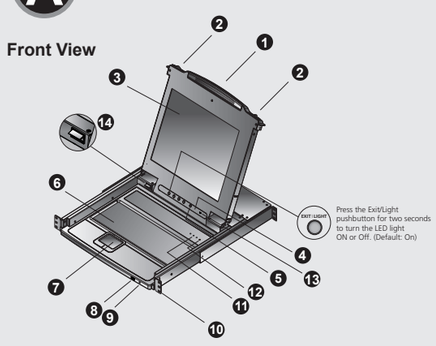

Rear View

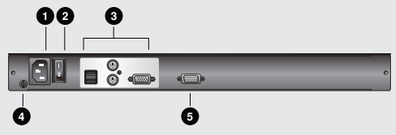

B Hardware Installation

Standard Rack Mounting

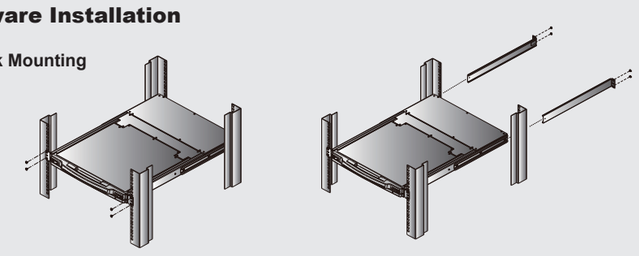

Installation

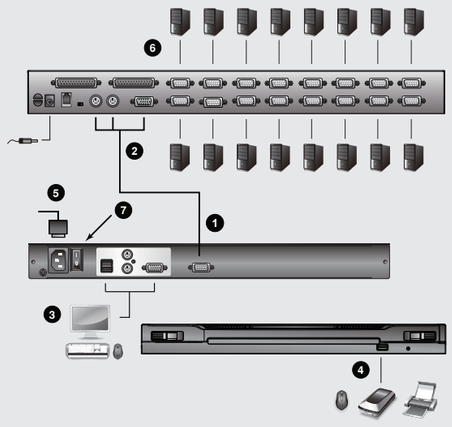

C Operation

Opening the Console

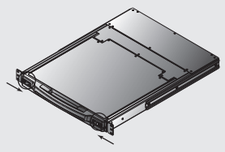

Closing the Console

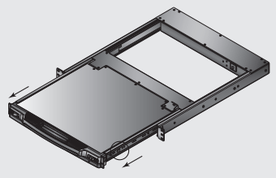

Important Notice

Considering environmental protection, ATEN does not provide a fully printed user manual for this product. If the information contained in the Quick Start Guide is not enough for you to configure and operate your product, **please visit our website www.aten.com, and download the full user manual.**

Online Registration
http://eservice.aten.com

Technical Phone Support
International:
886-2-86926959

North America:
1-888-999-ATEN Ext: 4988

United Kingdom:
44-8-4481-58923

The following contains information that relates to China:

部件名称	有毒有害物质或元素					
	铅	汞	镉	六价铬	多溴联苯	多溴二苯醚
电器部件	●	○	○	○	○	○
机构部件	○	○	○	○	○	○

○: 表示该有毒有害物质在该部件所有均质材料中的含量均在SJ/T 11363-2006规定的限量要求之下。
●: 表示符合欧盟的豁免条款，但该有毒有害物质至少在该部件的某一均质材料中的含量超出SJ/T 11363-2006的限量要求。
×: 表示该有毒有害物质至少在该部件的某一均质材料中的含量超出SJ/T 11363-2006的限量要求。

EMC Information

FEDERAL COMMUNICATIONS COMMISSION INTERFERENCE STATEMENT:
This equipment has been tested and found to comply with the limits for a Class A digital device, pursuant to Part 15 of the FCC Rules. These limits are designed to provide reasonable protection against harmful interference when the equipment is operated in a commercial environment. This equipment generates, uses, and can radiate radio frequency energy and, if not installed and used in accordance with the instruction manual, may cause harmful interference to radio communications. Operation of this equipment in a residential area is likely to cause harmful interference in which case the user will be required to correct the interference at his own expense.
FCC Caution: Any changes or modifications not expressly approved by the party responsible for compliance could void the user's authority to operate this equipment.
CE Warning: This is a class A product. In a domestic environment this product may cause radio interference in which case the user may be required to take adequate measures.

All information, documentation, firmware, software utilities, and specifications contained in this package are subject to change without prior notification by the manufacturer. Please visit our website http://www.aten.com/download/?cid=dds for the most up-to-date versions.

Hardware Review A

Front View

1. Upper Handle
2. Module Release Catches
3. LED-backlit LCD Module
4. LED-backlit LCD Controls
5. LED-backlit LCD On / Off Button
6. Keyboard Module
7. Touchpad
8. USB Port
9. Power LED
10. Rack Mounting Tabs
11. Lock LEDs
12. Reset Switch
13. Firmware Upgrade Switch
14. LED Illumination Light

Rear View

1. Power Socket
2. Power Switch
3. External Console Section
4. Grounding Terminal
5. KVM Port Section

Hardware Installation B

Standard Rack Mounting

To rack mount the console, do the following:
1. While one person positions the CL3000 in the rack and holds it in place, the second person loosely screws the front brackets to the rack.
2. While the first person still holds the CL3000 in place, the second person slides the L brackets into the CL3000's side mounting brackets from the rear until the bracket flanges contact the rack, then screws the L brackets to the rack.
3. After the L brackets have been secured, tighten the front bracket screws.

Note: Allow at least 5.1 cm on each side for proper ventilation, and at least 12.7 cm at the back for the power cord and cable clearance.

Installation

Refer to the installation diagram as you perform the installation steps. The numbers in the diagrams correspond to the numbers of the steps.
1. Plug the SPHD connector end of the KVM cable provided with this unit into the CL3000's KVM port.
2. Plug the keyboard, monitor, and mouse connectors of the KVM cable into their respective ports in the Console Section of the KVM switch.
3. Plug your external console keyboard, monitor, and mouse connectors into their respective ports in the Console Section of the CL3000, located on the unit's back panel.
4. If you are using an external USB mouse or USB peripheral in your installation, plug it into the USB port located on the CL3000's front panel.
5. Plug the power cord into the CL3000's power socket and into an AC power source.
6. Power up your KVM installation.
7. Turn on the power to CL3000.

Operation C

Opening the Console

The CL3000's console is located under the top cover. To access the console, slide the console module out and raise the cover.

Note: As a safety precaution, to keep the console from accidentally sliding out, the console is locked into the In position. Before you can pull the console module out, you must release it by pushing the catches on the unit's front panel as indicated in diagram C.

Closing the Console

To slide the console module back in, close the cover and do the following:
1. Pull the safety catches on the unit's side rails toward you and push the module in until it stops.
2. Release the catches. Pull the module slightly toward you, then push it all the way in.

Note: The reason for the two step procedure is to minimize the chances of you pinching your fingers when sliding the module in.

Powering Off and Restarting

If it becomes necessary to Power Off the CL3000 (to upgrade the firmware, for example), simply turn off the power to the unit using the rear panel power switch. To restart the CL3000, turn the rear panel power switch back on.

Hotkeys

Console selection on the CL3000 is accomplished with hotkey combinations, as described in the following table:

Combination	Action
[Ctrl] [Alt] [Shift] [P] [C] [Enter]	To select normal mode (pc, etc.).
[Ctrl] [Alt] [Shift] [S] [U] [N] [Enter]	To select SUN
[Ctrl] [Alt] [Shift] [u] [p] [g] [r] [a] [d] [e] [Enter]	Activates the Firmware Upgrade Mode. **Note:** this Hotkey sequence only works when the Firmware Upgrade Recovery Switch is in the Normal position.
[Ctrl] [Alt] [Shift] [L] [Enter]	Enable Local (LED-backlit LCD) console; Disable Remote (external) console.
[Ctrl] [Alt] [Shift] [R] [Enter]	Enable Remote (external) console Disable Local (LED-backlit LCD) console.
[Ctrl] [Alt] [Shift] [L] [R] [Enter] or [Ctrl] [Alt] [Shift] [R] [L] [Enter]	Enable both consoles (default).
[Ctrl] [Alt] [Shift] [U] [M] [Enter]	Configures the front USB Port to mouse mode (Mouse functionality is immediate upon switching to USB mouse mode).
[Ctrl] [Alt] [Shift] [U] [P] [Enter]	Configures the front USB Port to peripheral mode.

Note:
1. Press the keys in sequence – one key at a time. First [Ctrl], then [Alt], then [Shift], etc.
2. Console selections are not saved. If the CL3000 is powered off, it reverts to the default setting of both consoles enabled when it is powered on again.
3. If the KVM switch connected to the CL3000 uses the [Ctrl] [Alt] [Shift] combination to invoke its hotkey mode, you won't be able to access any of its hotkey operations because the CL3000 will capture the combination for console selection first.

Description de l'appareil A

Vue avant

1. Poignée supérieure
2. Loquets de libération du module
3. Module LCD à rétroéclairage LED
4. Commandes du moniteur LCD à rétroéclairage LED
5. Bouton marche/arrêt du moniteur LCD à rétroéclairage LED
6. Module clavier
7. Pavé tactile
8. Port USB
9. Voyant d'alimentation
10. Supports de fixation pour montage sur bâti
11. Voyants de verrouillage
12. Bouton de réinitialisation
13. Commutateur de mise à jour du microprogramme
14. Eclairage LED

Vue arrière

1. Prise d'alimentation
2. Interrupteur
3. Section de console externe
4. Prise de terre
5. Section des ports KVM

Installation du matériel B

Montage sur bâti standard

Pour monter la console sur bâti, procédez comme suit :
1. Pendant qu'une première personne positionne la console CL3000 dans le bâti et le maintient en place, une deuxième visse les supports avant sur le bâti.
2. Pendant que la première personne maintient toujours en place la CL3000, la deuxième fait glisser les supports en L dans les supports de montage latéraux de la CL3000, à l'arrière, jusqu'à ce que les brides des supports entrent en contact avec le bâti, puis visse les supports en L sur le bâti.
3. Une fois les supports en L bien en place, serrez les vis des supports avant.

Remarque : Laissez au moins 5,1 cm de chaque côté pour une ventilation appropriée et au moins 12,7 cm à l'arrière pour accueillir le câble et le cordon d'alimentation.

Installation

Reportez-vous au schéma d'installation pendant les différentes étapes de l'installation : Les numéros des schémas correspondent aux numéros des étapes.
1. Branchez le connecteur SPHD à 15 broches du câble KVM fourni avec cette unité sur le port KVM de la CL3000.
2. Branchez les connecteurs du clavier, du moniteur et de la souris du câble KVM sur les ports correspondants de la section de console du commutateur KVM.
3. Branchez le clavier, l'écran et la souris de votre console externe aux ports correspondants de la section de console de la CL3000, situés sur le panneau arrière de l'unité.
4. Si vous utilisez une source USB ou un périphérique USB externes dans votre installation, branchez-les dans le port USB situé sur le panneau avant de la CL3000.
5. Branchez le cordon d'alimentation dans la prise d'alimentation de la CL3000 et dans une source d'alimentation CA.
6. Allumez votre installation KVM.
7. Mettez sous tension la console CL3000.

Fonctionnement C

Ouverture de la console

La console de la CL3000 se situe sous le panneau supérieur. Pour y accéder, faites glisser le module console vers l'extérieur et soulevez le panneau.

Remarque : En guise de précaution de sécurité, pour empêcher la console de glisser et de sortir accidentellement de son logement, cette dernière est verrouillée en position Rentrée. Pour pouvoir sortir le module console, vous devez le déverrouiller en poussant les loquets situés sur le panneau avant de l'appareil, tel que représenté dans le schéma C.

Fermeture de la console

Pour remettre le module console en place, replacez le panneau et procédez comme suit :
1. Tirez les loquets de sécurité des supports latéraux de l'unité vers vous et poussez le module vers l'intérieur jusqu'au fond.
2. Relâchez les loquets. Tirez légèrement le module vers vous puis poussez-le jusqu'au fond.

Remarque : Cette procédure en deux étapes a pour but de minimiser les risques que vous vous pinciez les doigts lorsque vous remettez le module en place.

Arrêt et redémarrage

Si vous devez éteindre la console CL3000 (pour mettre à niveau le microprogramme, par exemple), éteignez-la simplement à l'aide du bouton marche/arrêt situé à l'arrière de la console. Pour redémarrer la console CL3000, rallumez l'interrupteur en question.

Raccourcis clavier

La sélection de consoles sur la CL3000 s'effectue à l'aide de combinaisons de touches de raccourci, indiquées dans le tableau suivant :

Combinaison	Action
[Ctrl] [Alt] [Maj] [P][C] [Entrée]	Permet de sélectionner le mode normal (PC, etc.).
[Ctrl] [Alt] [Maj] [S][U][N] [Entrée]	Permet de sélectionner SUN.
[Ctrl] [Alt] [Maj] [u][p][g][r][a][d][e] [Entrée]	Active le mode de mise à niveau du microprogramme. **Remarque :** cette combinaison de touches ne fonctionne que si le commutateur de mise à niveau/ récupération du microprogramme est en position normale.
[Ctrl] [Alt] [Maj] [L] [Entrée]	Active la console locale (Moniteur LCD à rétroéclairage LED) ; désactive la console distante (externe).
[Ctrl] [Alt] [Maj] [R] [Entrée]	Active la console distante (externe) ; désactive la console locale (Moniteur LCD à rétroéclairage LED).
[Ctrl] [Alt] [Maj] [L] [R] [Entrée] ou [Ctrl] [Alt] [Maj] [R] [L] [Entrée]	Active les deux consoles (par défaut).
[Ctrl] [Alt] [Maj] [U] [M] [Entrée]	Configure le port USB avant en mode souris (la fonctionnalité de la souris est immédiate dès le passage au mode souris USB).
[Ctrl] [Alt] [Maj] [U] [P] [Entrée]	Configure le port USB avant en mode périphérique.

Remarque :
1. Appuyez sur les touches dans l'ordre indiqué et l'une après l'autre. D'abord [Ctrl], puis [Alt], puis [Maj], etc.
2. Les sélections des consoles ne sont pas enregistrées. Si la console CL3000 est éteinte, les paramètres par défaut seront rétablis lorsqu'elle sera rallumée, c'est-à-dire que les deux consoles seront activées.
3. Si le commutateur KVM connecté à la console CL3000 utilise la combinaison de touches [Ctrl] [Alt] [Maj] pour activer le mode de raccourcis clavier , vous ne pourrez accéder à aucune de ses opérations de raccourcis clavier, car la console CL3000 répondra d'abord à la combinaison destinée à la sélection des consoles.

Hardwareübersicht A

Vorderseitige Ansicht

1. Griff oben
2. Modulentriegelungen
3. LCD-Modul mit LED-Hintergrundbeleuchtung
4. Bedienelemente für LCD-Monitor mit LED-Hintergrundbeleuchtung
5. Ein-/Ausschalter für LCD-Schirm mit LED-Hintergrundbeleuchtung
6. Tastaturmodul
7. Touchpad
8. USB-Port
9. LED-Betriebsanzeige
10. Arretierungen für Rack-Montage
11. Verriegelungs-LEDs
12. Schalter zum Zurücksetzen
13. Schalter zur Firmwareaktualisierung
14. LED-Beleuchtung

Rückseitige Ansicht

1. Netzeingangsbuchse
2. Netzschalter
3. Externer Konsolabschnitt
4. Erdungsanschluss
5. KVM-Portabschnitt

Hardware installieren B

Standard-Rack-Montage

Um die Konsole im Rack einzubauen, gehen Sie folgendermaßen vor:
1. Während die eine Person den CL3000 in den Rack schiebt und festhält, setzt die zweite Person die Schrauben lose auf die Montageschienen.
2. Während die erste Person den CL3000 nach wie vor festhält, schiebt die zweite die L-Schienen von hinten auf die seitlichen Montagerahmen des CL3000, bis der Flansch den Rack berührt. Schrauben Sie die L-Schienen anschließend am Rack fest.
3. Nachdem Sie die L-Schienen befestigt haben, ziehen Sie auch die Schrauben an der Vorderseite fest.

Hinweis: Achten Sie darauf, dass mindestens 5 cm Abstand auf jeder Seite frei bleiben, um eine ausreichende Lüftung zu gewährleisten und 12,7 cm auf der Rückseite für die Durchführung des Netzkabels und der anderen Kabel.

Installation

Für die Durchführung der folgenden Schritte, siehe das Installationsdiagramm: Die Reihenfolge der nachstehenden Schritte entspricht den Nummerierungen in den Diagrammen.
1. Verbinden Sie den SPHD-Anschluss des mitgelieferten KVM-Kabels mit dem KVM-Port am CL3000.
2. Verbinden Sie die Tastatur-, Monitor- und Mausanschlüsse des KVM-Kabels mit den betreffenden Ports am Konsolabschnitt des KVM-Switches.
3. Verbinden Sie Tastatur, Monitor und Maus der externen Konsole mit den entsprechenden Anschlüssen im Konsolportabschnitt auf der Geräterückseite des CL3000.
4. Wenn Sie in Ihrer Installation eine USB-Maus oder ein USB-Peripheriegerät verwenden, verbinden Sie dieses mit dem vorderseitigen USB-Anschluss des CL3000.
5. Verbinden Sie das Netzkabel mit der Stromeingangsbuchse des CL3000 und dem Stromnetz.
6. Schalten Sie die KVM-Installation ein.
7. Schalten Sie den CL3000 ein.

Bedienung C

Konsole öffnen

Die Konsole des CL3000 befindet sich unter der oberen Abdeckung. Um sie zu erreichen, ziehen Sie das Konsolmodul heraus und klappen die Abdeckung hoch.

Hinweis: Aus Sicherheitsgründen ist die Konsole in der Position In verriegelt, damit sie nicht versehentlich ausfährt. Daher müssen Sie die beiden Riegel auf der Gerätevorderseite wie in der Abbildung C gezeigt entriegeln, bevor Sie das Konsolmodul ausziehen können.

Konsole schließen

Um die Konsole wieder einzuschieben, schließen Sie die Abdeckung, und gehen Sie folgendermaßen vor:
1. Ziehen Sie die Sicherungslaschen seitlich an den Schienen zu sich hin, und schieben Sie das Modul hinein, bis es stoppt.
2. Lösen Sie die Riegel. Ziehen Sie das Modul leicht zu sich hin und anschließend ganz in den Schrank hinein.

Hinweis: Diese Vorgehensweise in zwei Schritten dient dazu, zu verhindern, dass Sie sich versehentlich die Finger klemmen, wenn Sie das Modul hineinschieben.

Ausschalten und neu starten

Falls Sie den CL3000 ausschalten müssen (z.B. um die Firmware zu aktualisieren), betätigen Sie einfach den Netzschalter auf der Geräterückseite. Um den CL3000 neu zu starten, brauchen Sie den Netzschalter lediglich wieder einzuschalten.

Hotkeys

Die Konsolauswahl geschieht am CL3000 über Hotkey-Tastenkombinationen (siehe folgende Tabelle):

Kombination	Aktion
[Strg] [Alt] [Umsch] [P][C] [Enter]	Zur Auswahl der herkömmlichen Betriebsart (PC usw.).
[Strg] [Alt] [Umsch] [S][U] [N] [Enter]	Zur Auswahl der SUN-Betriebsart.
[Strg] [Alt] [Umsch] u][p] [g][r][a][d][e][Enter]	Aktiviert den Modus zur Firmwareaktualisierung. **Hinweis:** diese Hotkey-Tastenkombination funktioniert nur, wenn sich der Schalter zur Firmwareaktualisierung in der Position Normal befindet.
[Strg] [Alt] [Umsch] [L] [Enter]	Aktiviert die lokale (LCD-Monitor mit LED-Hintergrundbeleuchtung) Konsole und deaktiviert die externe Konsole (der Gegenstelle).
[Strg] [Alt] [Umsch] [R] [Enter]	Aktiviert die externe Konsole (Gegenstelle) und deaktiviert die lokale Konsole (LCD-Monitor mit LED-Hintergrundbeleuchtung).
[Strg] [Alt] [Umsch] [L] [R] [Enter] oder [Strg] [Alt] [Umsch] [R] [L] [Enter]	Aktiviert beide Konsolen (Standardeinstellung).
[Strg] [Alt] [Umsch] [U][M] [Enter]	Richtet den vorderseitigen USB-Anschluss für die Maus ein (die Mausfunktionalität steht unmittelbar nach dem Umschalten auf USB-Mausbetrieb zur Verfügung).
[Strg] [Alt] [Umsch] [U][P] [Enter]	Richtet den vorderseitigen USB-Anschluss für Peripheriegeräte ein.

Hinweis:
1. Drücken Sie die Tasten nacheinander, jeweils einzeln. Zuerst [Strg], dann [Alt], dann [Umsch] usw.
2. Die bestehende Auswahl der Konsole wird nicht gespeichert. Wenn Sie den CL3000 ausschalten, wird er nach dem Einschalten in den Ausgangszustand mit beiden Konsolen aktiviert gesetzt.
3. Falls der KVM-Switch, der mit dem CL3000 verbunden ist, die Tastenkombination [Strg] [Alt] [Umsch] zur Aktivierung des Hotkey-Modus verwendet, können Sie keine seiner Funktionen über Hotkey-Tastenkombinationen steuern, da der CL3000 diese zur Konsolauswahl abfängt.

Presentación del hardware A

Vista frontal

1. Mango superior
2. Ranuras de desbloqueo del módulo
3. Módulo LCD con retroiluminación LED
4. Controles del monitor LCD con retroiluminación LED
5. Botón encender/apagar pantalla LCD con retroiluminación LED
6. Módulo de teclado
7. Panel táctil
8. Puerto USB
9. Indicador LED de alimentación
10. Muescas para montaje en rack
11. Indicadores LED de bloqueo
12. Interruptor de reseteo
13. Conmutador para actualizar el firmware
14. Iluminacion LED

Vista posterior

1. Entrada de alimentación
2. Interruptor de alimentación
3. Sección de consola externa
4. Toma de tierra
5. Sección de puertos KVM

Instalar el hardware B

Montaje en rack estándar

Para montar la consola en el rack, haga lo siguiente:
1. Mientras una persona coloca el CL3000 en el rack y lo aguanta en su sitio, una segunda atornilla (sin apretar) la parte frontal de los rieles en el rack.
2. Mientras la primera persona sigue aguantando el CL3000, la segunda desliza los rieles en L sobre el CL3000 desde la parte trasera hasta que la pestaña del soporte haga contacto con el rack y luego atornilla los rieles en L al rack.
3. Cuando tenga los rieles en L atornillados, apriete los tornillos frontales de los rieles.

Nota: Deje al menos 5,1 cm de espacio en cada lado a fines de ventilación y al menos 12,7 cm de espacio posterior para el cable de alimentación y los demás cables.

Instalación

Véase el diagrama de instalación cuando vaya a efectuar los pasos listados a continuación: Los números de los diagramas corresponden a los números de los diferentes pasos de la instalación.

1. Enchufe el conector SPHD del cable KVM incluido al puerto KVM del CL3000.
2. Enchufe los conectores para teclado, monitor y mouse del cable KVM a los puertos respectivos de la sección de consola del conmutador KVM.
3. Conecte su teclado, monitor y mouse de la consola externa a los puertos correspondientes de la sección de consola en el panel posterior del CL3000.
4. Si en su instalación desea utilizar un mouse USB externo o un periférico USB, conéctelo al puerto USB ubicado en el panel frontal del CL3000.
5. Enchufe el cable de alimentación a la entrada de alimentación del CL3000 y a una toma eléctrica.
6. Encienda toda la instalación KVM.
7. Encienda el CL3000.

Funcionamiento C

Abrir la consola

La consola del CL3000 se encuentra debajo del panel superior. Para acceder a la consola, deslice el módulo de consola hacia fuera y levante el panel.

Nota: Como medida de seguridad y para evitar que la consola se abra accidentalmente, ésta se queda bloqueada en la posición retraída In. Antes de poder extraer el módulo de consola, tendrá que desbloquearlo empujando los pestillos de seguridad como se indica en el diagrama de C.

Cerrar la consola

Para volver a colocar el módulo de consola en su sitio, cierre el panel y proceda como se indica a continuación:
1. Tire los pestillos de seguridad de los rieles laterales de la unidad hacia usted y empuje el módulo hacia dentro hasta que se detenga.
2. Suelte los pestillos. Tire ligeramente el módulo hacia usted y empújelo hasta el fondo.

Nota: El motivo de este procedimiento en dos pasos es el de minimizar el riesgo de atraparse los dedos al retraer el módulo.

Apagado y reinicio del equipo

Si tuviera que apagar el CL3000 (p.ej. para actualizar el firmware), simplemente tiene que apagar el interruptor de alimentación ubicado en el panel posterior. Para reiniciar el CL3000, vuelva a encender el interruptor de alimentación del panel posterior.

Teclas de acceso directo

La selección de consola en el CL3000 se realiza mediante combinaciones de teclas de acceso directo, que se indican en la siguiente tabla:

Combinación	Acción
[Ctrl] [Alt] [Mayús] [P][C] [Intro]	Para seleccionar el modo normal (PC etc.).
[Ctrl] [Alt] [Mayús] [S][U][N] [Intro]	Para seleccionar el modo SUN.
[Ctrl] [Alt] [Mayús] [u][p][g][r][a][d][e][Intro]	Activa el modo de actualización del firmware. **Nota:** esta secuencia de teclas de acceso directo sólo funciona cuando el conmutador para recuperar o actualizar el firmware se halla en la posición **Normal**.
[Ctrl] [Alt] [Mayús] [L] [Intro]	Activa la consola (Monitor LCD con retroiluminación LED) local; desactiva la consola (externa) remota.
[Ctrl] [Alt] [Mayús] [R] [Intro]	Activa la consola (externa) remota; desactiva la consola (Monitor LCD con retroiluminación LED) local.
[Ctrl] [Alt] [Mayús] [L] [R] [Intro] o [Ctrl] [Alt] [Mayús] [R] [L] [Intro]	Activa ambas consolas (por defecto).
[Ctrl] [Alt] [Mayús] [U] [M] [Intro]	Configura el puerto USB frontal para el mouse (la funcionalidad de mouse queda disponible inmediatamente después de activar el modo USB de mouse).
[Ctrl] [Alt] [Mayús] [U] [P] [Intro]	Configura el puerto USB frontal para dispositivos periféricos.

Nota:
1. Pulse las teclas secuencialmente, una tras otra. Primero [Ctrl], luego [Alt], luego [Mayús] etc.
2. La selección de consola no se guarda. Si apaga el CL3000, al reencenderla quedarán habilitadas las dos consolas.
3. Si el concentrador KVM conectado al CL3000 emplea la combinación de teclas [Ctrl] [Alt] [Mayús] para activar el modo de teclas de acceso directo, no podrá controlarlo con estas teclas de acceso directo, dado que el CL3000 capturará esta combinación primero para efectuar la selección de consola.

Package Contents

1 CL3000 Lightweight PS/2-USB LCD Console with Standard Rack Mounting Kit
1 Custom KVM Cable
1 Power Cord
1 User Instructions

A Hardware Review

Front View

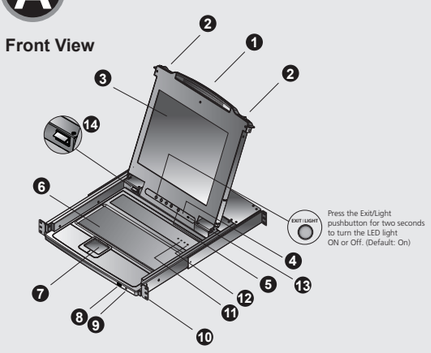

Rear View

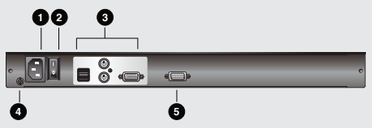

B Hardware Installation

Standard Rack Mounting

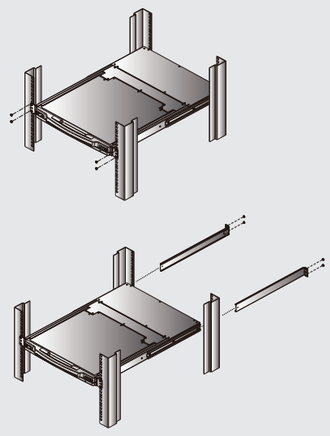

Installation

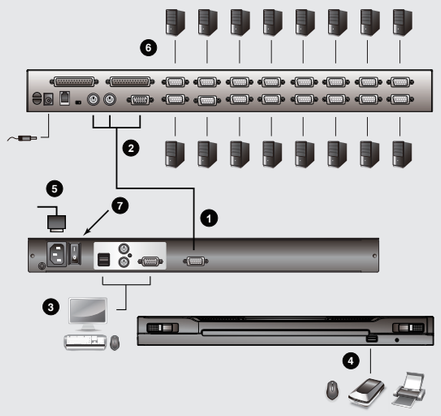

C Operation

Opening the Console

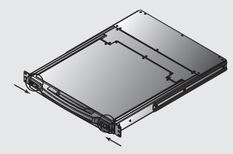

Closing the Console

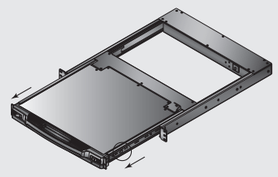

Online Registration

International:
http://support.aten.com

North America:
http://www.aten-usa.com/product_registration

Technical Phone Support

International:
886-2-86926959

North America:
1-888-999-ATEN Ext: 4988

United Kingdom:
44-8-4481-58923

The following contains information that relates to China:

部件名称	有毒有害物质或元素					
	铅	汞	镉	六价铬	多溴联苯	多溴二苯醚
电器部件	●	○	○	○	○	○
机构部件	○	○	○	○	○	○

○: 表示该有毒有害物质在该部件所有均质材料中的含量均在SJ/T 11363-2006规定的限量要求之下。
●: 表示符合欧盟的豁免条款，但该有毒有害物质至少在该部件的某一均质材料中的含量超出SJ/T 11363-2006的限量要求。
×: 表示该有毒有害物质至少在该部件的某一均质材料中的含量超出SJ/T 11363-2006的限量要求。

Console LCD leggere LCD PS/2-USB CL3000 – Guida rapida www.aten.com

Hardware A

Vista anteriore

1. Maniglia superiore
2. Fermi di sganciamento del modulo
3. Modulo LCD con retroilluminazione LED
4. Comandi LCD con retroilluminazione LED
5. Pulsante di accensione/spegnimento dello schermo LCD con retroilluminazione LED
6. Modulo tastiera
7. Touchpad
8. Porta USB
9. LED d'alimentazione
10. Linguette per il montaggio in rack
11. LED di blocco
12. Interruttore di ripristino
13. Commutatore per l'aggiornamento del firmware
14. Illuminazione LED

Vista posteriore

1. Presa per l'alimentazione
2. Interruttore di alimentazione
3. Sezione della console esterna
4. Terminale di messa a terra
5. Sezione delle porte KVM

Installazione dell'hardware B

Montaggio in rack standard

Per montare in rack la console, procedere come segue:
1. Mentre una persona posiziona la CL3000 nel rack e lo tiene in posizione, la seconda persona avvita leggermente le staffe anteriori al rack.
2. Mentre la prima persona continua a tenere in posizione la CL3000, la seconda fa scivolare i supporti a L nei supporti laterali di montaggio dello switch, partendo dal retro, fino a quando non sono a stretto contatto con il rack e poi, utilizzando le viti in dotazione al kit, avvita i supporti a L al rack.
3. Una volta fissati i supporti a L, stringere le viti dei supporti anteriori.
   Nota: Lasciare almeno 5,1 cm da ogni lato per garantire l'appropriata ventilazione ed almeno 12,7 cm sul retro per il cavo d'alimentazione e la rimozione dei cavi.

Installazione

Nell'eseguire i punti successivi fare riferimento all'illustrazione sull'installazione: i numeri nel diagramma corrispondono ai numeri dei passaggi:

1. Inserire l'estremità del connettore SPHD del cavo KVM fornito con il dispositivo nella porta KVM della CL3000.
2. Inserire i connettori della tastiera, del monitor e del mouse del cavo KVM nelle loro rispettive porte sulla sezione della console dello switch KVM.
3. Inserire i connettori della tastiera, monitor e mouse esterni alle rispettive porte della sezione console della CL3000 site sul lato posteriore del dispositivo.
4. Se nell'installazione si utilizza un mouse o una periferica esterna USB, inserirla nella porta USB sita sul lato anteriore della CL3000.
5. Inserire la spina del cavo dell'alimentazione nella presa dell'alimentazione della CL3000 e in una presa d'alimentazione di rete.
6. Accendere l'installazione KVM.
7. Accendere la CL3000.

Funzionamento C

Apertura della console

La console CL3000 è sita sotto al coperchio superiore. Per accedere alla console, estrarre il modulo e sollevare il coperchio.

Nota: Per precauzione ed evitare che la console scivoli fuori accidentalmente, la console è bloccata in posizione In. Prima di estrarre il modulo della console, sbloccarlo premendo le chiusure sul lato anteriore del dispositivo come indicato di nel diagramma C.

Chiusura della console

Per reinserire il modulo della console, chiudere il coperchio e procedere come segue:
1. Tirare le chiusure di sicurezza delle guide laterali del dispositivo verso di sé e premere il modulo fino a quando non si ferma.
2. Rilasciare le chiusure. Tirare il modulo leggermente verso di sé e premerlo fino in fondo.
   Nota: Il motivo della procedura in due passaggi è di ridurre il rischio di pizzicarsi le dita quando si fa scivolare dentro il modulo.

Spegnimento e riavvio

Qualora dovesse essere necessario spegnere la CL3000 (per aggiornare il firmware, per es.) sarà sufficiente spegnere l'alimentazione del dispositivo utilizzando l'interruttore d'alimentazione posto sul retro dell'apparecchio. Per riavviare la CL3000 basterà premere nuovamente l'interruttore d'alimentazione posto sul retro del dispositivo.

Tasti di scelta rapida

Sulla CL3000 la selezione della console avviene tramite combinazioni di tasti di scelta rapida, come descritto nella seguente tabella:

Combinazione	Azione
[Ctrl] [Alt] [Maiusc] [P] [C] [Invio]	Per selezionare la modalità normale (pc, ecc.).
[Ctrl] [Alt] [Maiusc] [S] [U] [N] [Invio]	Per selezionare SUN.
[Ctrl] [Alt] [Maiusc] [u] [p] [g] [r] [a] [d] [e] [Invio]	Attiva la modalità Firmware Upgrade (aggiornamento del firmware) **Nota:** Questa sequenza di tasti di scelta rapida funziona solo quando lo switch di Ripristino dell'aggiornamento del firmware si trova in posizione **Normal**.
[Ctrl] [Alt] [Maiusc] [L] [Invio]	Abilita la console locale (LCD con retroilluminazione LED); disabilita la console remota (esterna).
[Ctrl] [Alt] [Maiusc] [R] [Invio]	Abilita la console remota (esterna); disabilita la console locale (LCD con retroilluminazione LED).
[Ctrl] [Alt] [Maiusc] [L] [R] [Invio] o [Ctrl] [Alt] [Maiusc] [R] [L] [Invio]	Abilita entrambe le console (predefinita).
[Ctrl] [Alt] [Maiusc] [U] [M] [Invio]	Configura la porta USB anteriore in modalità mouse (la funzionalità del mouse è immediata al passaggio in modalità mouse).
[Ctrl] [Alt] [Maiusc] [U] [P] [Invio]	Configura la porta USB anteriore in modalità periferica

Nota:
1. Premere i tasti in sequenza – un tasto alla volta. Prima [Ctrl], poi [Alt], poi [Maiusc], ecc.
2. Le selezioni delle console non vengono salvate. Se la CL3000 viene spenta, quando viene riaccesa torna all'impostazione predefinita, con tutte e due le console abilitate.
3. Se lo switch KVM collegato alla CL3000 utilizza la combinazione [Ctrl] [Alt] [Maiusc] per richiamare la propria modalità di tasti di scelta rapida, nessuno dei suoi tasti di scelta rapida funzionerà, in quanto la CL3000 'catturerà' prima la combinazione per la selezione della porta.

CL3000 軽量型 PS/2-USB LCDコンソールドロワークイックスタートガイド www.aten.com サポートお問合せ窓口：+81-3-5615-5811

製品各部名称 A

フロントパネル

1. 上部ハンドル
2. モジュールリリースキャッチ
3. LEDバックライトLCDモジュール
4. LEDバックライトLCDコントロール
5. LEDバックライトLCD On / Offボタン
6. キーボードモジュール
7. タッチパッド
8. USBポート
9. 電源LED
10. ラックマウントタブ
11. ロックLED
12. リセットスイッチ
13. ファームウェアアップグレードスイッチ
14. LEDライト

リアパネル

1. 電源ソケット
2. 電源スイッチ
3. セカンドコンソールセクション
4. グランドターミナル
5. KVMポートセクション

ハードウェアセットアップ B

標準ラックマウント

コンソールをラックマウントする場合は、下記の手順に従って作業を行ってください。
1. 一人目の作業者がラックにおけるCL3000の取り付け位置を決め、その位置で製品を保持したら、二人目の作業者はマウント用ブラケットをラックにネジで仮止めしてください。
2. 一人目の作業者がCL3000を保持している間に、二人目の作業者はCL3000の側面にあるマウント用ブラケットにリア側からブラケットフリンジがラックに接触するまでL型ブラケットをスライドさせ、そのL型ブラケットをラックにネジ止めしてください。
3. L型ブラケットを固定したら、フロントブラケットのネジを締めてください。
   注意: 両サイドは通気を考慮して最低でも5.1 cmの空間を、また、背面は電源ケーブル等が取り回しできるように最低でも12.7 cmの空間をそれぞれ確保するようにしてください。

セットアップ

下図の接続図を参考にしながら、下記の手順に従ってセットアップを行ってください。図内における番号は作業手順に対応しています。
1. 製品に同梱されているKVMケーブルのSPHDコネクターを、CL3000のKVMポートに接続してください。
2. KVMケーブルのキーボード、モニター、マウスの各コネクターを、それぞれ製品本体のコンソールセクションにある対応ポートに接続してください。
3. セカンドコンソール用のキーボード、モニター、マウスの各コネクターを、それぞれ製品リアパネルのコンソールセクションにある対応ポートに接続してください。
4. 外付けUSBマウスまたはUSBデバイスを使用する場合は、これを製品フロントパネルのUSBポートに接続してください。
5. 電源ケーブルをCL3000の電源ソケットに接続し、プラグ部分をAC電源に接続してください。
6. 製品に接続されたKVMスイッチに電源を入れてください。
7. CL3000に電源を入れてください。

操作方法 C

コンソールを開く

CL3000のコンソールは上部パネルの内側にあります。このコンソールを使用する場合は、コンソールモジュールを手前に引き出し、カバーを起こしてください。
注意: 安全注意事項として、コンソールが誤って手前にスライドしてこないように、コンソールは「In」の位置にロックされています。このコンソール部分を引き出す前に、C図に示すフロントパネルのキャッチを押してこれを解除する必要があります。

コンソールを閉じる

コンソールモジュールをスライドさせて元の位置に戻す場合は、カバーを閉じて、下記の手順に従って作業を行ってください。
1. 製品のサイドレールにあるセーフティーキャッチを手前に引っ張って、モジュール全体が止まるまで奥に押してください。
2. キャッチから手を離してください。モジュールをわずかに手前に引きだしたら、これを奥まで押してください。
   注意: 2段階に分けて作業を行う理由は、モジュールを奥にスライドさせる際に誤って指を挟むのを極力避けるようにするためです。

電源OFFと再起動

CL3000の電源を(例えばファームウェアアップグレード等の理由で)OFFにする必要がある場合は、リアパネルの電源スイッチを使って製品本体の電源をOFFにしてください。CL3000を再起動する場合は、リアパネルのスイッチを再びONにしてください。

ホットキー

CL3000のコンソールは下表に示すホットキーで選択することができます。

ホットキー	アクション
[Ctrl] [Alt] [Shift] [P] [C] [Enter]	通常モードを選択します(pc等)。
[Ctrl] [Alt] [Shift] [S] [U] [N] [Enter]	SUNを選択します。
[Ctrl] [Alt] [Shift] [u] [p] [g] [r] [a] [d] [e] [Enter]	ファームウェアアップグレードモードを有効にします。 注意: このホットキーは、ファームウェアアップグレードリカバリースイッチが「Normal」の位置にある時にのみ有効です。
[Ctrl] [Alt] [Shift] [L] [Enter]	ローカル(LEDバックライト LCD)コンソールを有効にし、リモート(セカンド)コンソールを無効にします。
[Ctrl] [Alt] [Shift] [R] [Enter]	リモート(セカンド)コンソールを有効にし、ローカル(LEDバックライト LCD)コンソールを無効にします。
[Ctrl] [Alt] [Shift] [L] [R] [Enter] または [Ctrl] [Alt] [Shift] [R] [L] [Enter]	両方のコンソールを有効にします(デフォルト).
[Ctrl] [Alt] [Shift] [U] [M] [Enter]	フロントのUSBポートをマウスモード(マウス機能をUSBマウスモードに即切替)に設定します。
[Ctrl] [Alt] [Shift] [U] [P] [Enter]	フロントのUSBポートをデバイスモードに設定します。

注意:
1. キーは一度に一つずつ、順番に押してください。例えば、最初に[Ctrl]キーを、次に [Alt]キーを、最後に[Shift]キーを押してください。
2. コンソールの選択状態は保存されません。CL3000の電源がOFFになると、次に電源がONになった場合にはデフォルトの設定に戻り、両方のコンソールが有効になります。
3. CL3000に接続するKVMスイッチで、[Ctrl] [Alt] [Shift] の各キーを組み合わせてホットキーモードを開始している場合、このキーを使った操作ができないおそれがあります。というのは、このキーを実行するとCL3000側で先にキャプチャーされてしまうからです。

CL3000 경량형 PS/2-USB LCD 콘솔 빠른 시작 가이드 www.aten.com Phone: 02-467-6789

하드웨어 리뷰 A

전면

1. 위쪽 손잡이
2. 모듈 걸쇠
3. LED 백라이트 LCD 모듈
4. LED 백라이트 LCD 컨트롤
5. LED 백라이트 LCD On/Off 버튼
6. 키보드 모듈
7. 터치 패드
8. USB 포트
9. 전원 LED
10. Rack 마운팅 탭
11. LED 잠금
12. 리셋 스위치
13. 펌웨어 업그레이드 스위치
14. LED 불빛

후면

1. 전원 소켓
2. 전원 스위치
3. 외부 콘솔 섹션
4. 접지 터미널
5. KVM 포트 선택

하드웨어 설치 B

표준 Rack 마운팅

콘솔을 rack 마운팅 하려면 다음을 수행하십시오.
1. 한 사람이 CL3000을 rack에 붙잡고 있는 동안, 다른 한 사람이 전면 브라켓을 rack에 나사로 느슨하게 고정합니다.
2. 첫 번째 사람이 CL3000을 계속 잡고 있는 동안, 나머지 사람이 브라켓 플랜지가 rack에 닿을 때까지 후면에서부터 CL3000의 측면 마운팅 브라켓으로 L자형 브라켓을 밀어 넣은 후, L자형 브라켓을 rack에 나사로 고정합니다.
3. L자형 브라켓이 잘 고정시킨 후, 전면 브라켓을 나사로 꽉 조입니다.
   주의: 적절한 통풍을 위해 각 측면에 최소 5.1cm 정도 공간을 확보하고, 전원 코드 및 케이블 정리를 위해 후면에 최소 12.7cm 정도 공간을 확보하십시오.

설치

설치 그림을 참조하여 설치 단계를 수행하십시오. 그림에 있는 번호는 각 수행 단계와 일치합니다.

1. 이 유닛에서 제공되는 KVM 케이블의 SPHD 커넥터를 CL3000의 KVM 포트에 연결하십시오.
2. KVM 케이블의 키보드, 모니터, 마우스 커넥터를 KVM 스위치의 콘솔 섹션에 있는 각 포트에 연결하십시오.
3. 외부 콘솔 키보드, 모니터, 마우스 커넥터를 유닛의 후면에 있는 CL3000의 콘솔 섹션에 있는 각 포트에 연결하십시오.
4. 설비에서 외부 USB 마우스 혹은 USB 주변 장치를 사용하는 경우, CL3000의 전면 패널에 있는 USB 포트에 연결하십시오.
5. 전원 코드를 CL3000의 전원 소켓 및 AC 전원 소스에 연결하십시오.
6. KVM 설비의 전원을 켜십시오.
7. CL3000의 전원을 켜십시오.

동작 C

콘솔 열기

CL3000의 콘솔은 위쪽 커버 아래에 있습니다. 콘솔을 사용하려면, 콘솔 모듈을 밀어내고 커버를 들어올리십시오.
주의: 갑작스럽게 콘솔을 밀어내면, 안전을 위해 콘솔은 아래 위치에 걸리게 됩니다. 콘솔 모듈을 밀어내기 전에, 아래 그림처럼 먼저 유닛의 전면 패널에 있는 캐치를 눌러 걸쇠를 풀어야 합니다.

콘솔 닫기

콘솔 모듈을 다시 밀어 넣으려면 커버를 닫고 다음을 수행하십시오.
1. 유닛의 측면 레일에 있는 안전 캐치를 사용자 쪽 방향으로 당기고 모듈이 멈출 때까지 모듈을 안으로 미십시오.
2. 캐치를 놓고 모듈을 약간 사용자 쪽으로 당긴 후, 완전히 안으로 밀어 넣으십시오.
   주의: 모듈을 안쪽으로 밀어 넣을 때 사용자의 손가락이 끼지 않도록 하기 위해 위의 2단계 과정이 필요합니다.

전원 끄기 및 재시작

CL3000의 전원을 끌 필요가 있는 경우(예: 펌웨어 업그레이드) 간단하게 후면 패널에 있는 전원 스위치를 사용하여 유닛의 전원을 끄십시오. CL3000을 다시 시작하려면 후면에 있는 전원 스위치를 다시 켜십시오.

핫키

CL3000의 콘솔 섹션은 아래 테이블에 설명한 것처럼 핫키 조합에 의해 제어할 수 있습니다.

키 조합	동작
[Ctrl] [Alt] [Shift] [P] [C] [Enter]	일반 모드 선택 (PC 등)
[Ctrl] [Alt] [Shift] [S] [U] [N] [Enter]	SUN 선택
[Ctrl] [Alt] [Shift] [u] [p] [g] [r] [a] [d] [e] [Enter]	펌웨어 업그레이드 모드 활성화 **주의**: 이 핫키 입력은 펌웨어 업그레이드 복구 스위치가 Normal 위치에 있을 때만 동작합니다.
[Ctrl] [Alt] [Shift] [L] [Enter]	로컬((LED 백라이트 LCD)) 콘솔 사용하도록 설정; 리모트(외부) 콘솔 사용하지 않도록 설정
[Ctrl] [Alt] [Shift] [R] [Enter]	리모트(외부) 콘솔 사용하도록 설정; 로컬((LED 백라이트 LCD)) 콘솔 사용하지 않도록 설정
[Ctrl] [Alt] [Shift] [L] [R] [Enter] or [Ctrl] [Alt] [Shift] [R] [L] [Enter]	양쪽 콘솔 모두 사용하도록 설정 (기본 설정)
[Ctrl] [Alt] [Shift] [U] [M] [Enter]	전면 USB 포트를 마우스 모드로 설정(마우스 기능이 즉시 USB 마우스 모드로 스위칭)
[Ctrl] [Alt] [Shift] [U] [P] [Enter]	전면 USB 포트를 주변 장치 모드로 설정

주의:
1. 키를 첫 번째 [Ctrl], 그 다음 [Alt] 그리고 [Shift] 등 한번에 키 한 개씩 입력 순서대로 입력하십시오.
2. 콘솔 섹션은 저장되지 않습니다. CL3000의 전원이 꺼진 경우, 다시 전원이 켜질 때 양쪽 콘솔의 기본 설정으로 돌아갑니다.
3. CL3000에 연결된 KVM 스위치가 [Ctrl] [Alt] [Shift] 조합을 사용하여 핫키 모드를 실행한 경우, CL3000은 콘솔 선택에 관한 키 조합을 먼저 인식하기 때문에 이러한 핫키 동작을 사용할 수 없습니다.

CL3000 轻量PS/2-USB LCD控制端快速安装卡 www.aten.com 电话支持：010-5255-0110

硬件检视 A

前视图

1. 上把手
2. 模块滑出扣钮
3. LED背光模块
4. LED背光控制开关
5. LED背光开启/关闭按键
6. 键盘模块
7. 触控板
8. USB连接端口
9. 电源LED指示灯
10. 机架安装座
11. Lock LED指示灯
12. 重置开关
13. 固件更新开关
14. LED照明灯

后视图

1. 电源插座
2. 电源开关
3. 外接控制端连接端口区
4. 接地端口
5. 电脑连接端口区

硬件安装 B

标准机架安装

欲安装此LED控制端，请执行下列步骤：
1. 当一人将CL3000固定于机架上，并托住机体时，第二人可约略地将前端安装座锁上螺丝于机架上
2. 第一人持续托住机体时，第二人可将L型支撑片，从后端滑入切换器边缘的机架安装座，直到支撑片凸出处与机架接合，此时再使用螺丝将L型支撑片固定于机架上
3. 完成L型支撑片的固定后，再将前端安装座上的螺丝锁紧
   注意: 为了确保适当的通风空间，各边至少预留5.1公分及背面12.7公分的电源线及连接线空间。

硬件安装

请参考下列安装示意图执行以下步骤：联机图中号码可对应步骤
1. 将本包装所附KVM线缆的SPHD连接头连接至CL3000控制端的KVM连接端口。
2. 将KVM线缆另一端的键盘、显示器和鼠标接头连接至KVM多电脑切换器上主控端区的对应连接端口。
3. 将外接式控制端键盘，显示器和鼠标连接头插至CL3000背板对应的控制端区块连接端口上。
4. 在安装架构上，如果需要使用一个外接式的USB鼠标或USB外围设备，请将它插至CL3000前方面板上的USB连接端口。
5. 将电源线一端连接至LED控制端电源插孔，并将另一端插至AC电源接头
6. 开启您所连接的KVM设备电源。
7. 开启CL3000电源。

操作方法 C

开启控制端

CL3000的控制端位于上盖的下方。欲使用控制端请拉出控制端并打开上盖。
注意: 基于安全考虑，为避免控制端突然滑出，控制端被固定于In的位置，在拉出控制端模块前，您必须推动如C图所示位于前板上的扣钮以松开控制端模块。

关闭控制端

将控制端模块滑入，关闭上盖请执行如下:
1. 将设备边缘滑轨上的安全扣钮往自己的方向拉，再将模块推入到底直到停下。
2. 放开安全扣钮，轻轻地将模块朝向自己拉，然后再将其整个推入。
   注意: 将此程序分为两个步骤的原因，是为了避免于推入模块时夹到手指。

电源关闭及重启

如果必须关闭CL3000的电源(如进行固件更新)，只须简单地关闭背板上的电源开关。如欲重新开启CL3000则只需简单地开启背板上的电源开关即可。

热键

切换CL3000的控制端，可通过热键组合进行操作，CL3000提供的热键组合如下表所述：

组合	执行
[Ctrl] [Alt] [Shift] [P] [C] [Enter]	选择一般模式(pc, 等.)
[Ctrl] [Alt] [Shift] [S] [U] [N] [Enter]	选择SUN模式。
[Ctrl] [Alt] [Shift] [u] [p] [g] [r] [a] [d] [e] [Enter]	启动固件更新模式。**注意:** 当固件更新恢复开关在正常位置时，此热键顺序才会产生作用。
[Ctrl] [Alt] [Shift] [L] [Enter]	开启近端控制端(LED背光);关闭远程控制端(外接式)。
[Ctrl] [Alt] [Shift] [R] [Enter]	开启远程控制端(外接式);关闭近端控制端(LED背光)。
[Ctrl] [Alt] [Shift] [L] [R] [Enter] or [Ctrl] [Alt] [Shift] [R] [L] [Enter]	同时开启远程(外接式)与近端(LED背光)控制端(预设)。
[Ctrl] [Alt] [Shift] [U] [M] [Enter]	设定USB连接端口的鼠标模式 (鼠标功能为立刻切换至USB鼠标模式) 。
[Ctrl] [Alt] [Shift] [U] [P] [Enter]	设定USB连接端口为外围装置 。

注意:
1. 依顺序按下按键 – 一次按一键，首先按下[Ctrl]，然后按下[Alt]，最后再按下[Shift]等。
2. 无法储存控制端选择的结果。如果关闭CL3000的电源，当其电源再次被开启时，控制端选择将会恢复到预设为远近端同时开启的状态。
3. 如果连接CL3000的KVM切换器，使用[Ctrl] [Alt] [Shift]作为启动热键模式的组合键，由于CL3000已先使用该组合为控制端选择的热键组合，因此您将无法使用该组合执行切换器的热键操作。

CL3000 輕量PS/2-USB LCD控制端快速安裝卡 www.aten.com 技術服務專線：02-8692-6959

硬體檢視 A

前視圖

1. 上把手
2. 模組滑出扣鈕
3. LED背光模組
4. LED背光控制開關
5. LED背光開啟/關閉按鍵
6. 鍵盤模組
7. 觸控板
8. USB連接埠
9. 電源LED指示燈
10. 機架安裝座
11. Lock LED指示燈
12. 重置開關
13. 韌體升級開關
14. LED照明燈

背視圖

1. 電源插座
2. 電源開關
3. 外接控制端連接埠區
4. 接地埠
5. 電腦連接埠區

硬體安裝 B

標準機架安裝

欲安裝此LED控制端，請執行下列步驟：
1. 當一人將CL3000固定於機架上，並托住機體時，第二人可約略地將前端安裝座鎖上螺絲於機架上
2. 第一人持續托住機體時，第二人可將L型支撐片，從後端滑入切換器邊緣的機架安裝座，直到支撐片凸出處與機架接合，此時再使用螺絲將L型支撐片固定於機架上
3. 完成L型支撐片的固定後，再將前端安裝座上的螺絲鎖緊
   注意: 為了確保適當的通風空間，各邊至少預留5.1公分及背面12.7公分的電源線及連接線空間。

硬體安裝

請參考下列安裝示意圖執行以下步驟：連線圖中號碼可對應步驟
1. 將本包裝所附KVM線材的SPHD連接頭連接至CL3000控制端的KVM連接埠。
2. 將KVM線材另一端的鍵盤、螢幕和滑鼠接頭連接至KVM多電腦切換器上主控端區的對應連接埠。
3. 將外接式控制端鍵盤，螢幕和滑鼠連接頭插至CL3000背板對應的控制端區塊連接埠上。
4. 在安裝架構上，如果需要使用一個外接式的USB滑鼠或USB週邊設備，請將它插至CL3000前方面板上的USB連接埠。
5. 將電源線一端連接至LED控制端電源插孔，並將另一端插至AC電源接頭
6. 開啟您所連接的KVM設備電源。
7. 開啟CL3000電源。

操作方法 C

開啟控制端

CL3000的控制端位於上蓋的下方。欲使用控制端請拉出控制端並打開上蓋。
注意: 基於安全考量，為避免控制端突然滑出，控制端被固定於In的位置，在拉出控制端模組前，您必須推動如C 圖所示位於前板上的扣鈕以鬆開控制端模組。

關閉控制端

將控制端模組滑入，關閉上蓋請執行如下:
1. 將裝置邊緣滑軌上的安全扣鈕往自己的方向拉，再將模組推入到底直到停下。
2. 放開安全扣鈕，輕輕地將模組朝向自己拉，然後再將其整個推入。
   注意: 將此程序分為兩個步驟的原因，是為了避免於推入模組時夾到手指。

電源關閉及重啟

如果必須關閉CL3000的電源(如進行韌體升級)，只須簡單地關閉背板上的電源開關。如欲重新開啟CL3000則只需簡單地開啟背板上的電源開關即可。

熱鍵

切換CL3000的控制端，可透過熱鍵組合進行操作，CL3000提供的熱鍵組合如下表所述：

組合	執行
[Ctrl] [Alt] [Shift] [P] [C] [Enter]	選擇一般模式(pc, 等.)
[Ctrl] [Alt] [Shift] [S] [U] [N] [Enter]	選擇SUN模式。
[Ctrl] [Alt] [Shift] [u] [p] [g] [r] [a] [d] [e] [Enter]	啟動韌體升級模式。注意: 當韌體升級恢復開關在正常位置時，此熱鍵順序才會產生作用。
[Ctrl] [Alt] [Shift] [L] [Enter]	開啟近端控制端(LED背光);關閉遠端控制端(外接式)。
[Ctrl] [Alt] [Shift] [R] [Enter]	開啟遠端控制端(外接式);關閉近端控制端(LED背光)。
[Ctrl] [Alt] [Shift] [L] [R] [Enter] or [Ctrl] [Alt] [Shift] [R] [L] [Enter]	同時開啟遠端(外接式)與近端(LED背光)控制端(預設)。
[Ctrl] [Alt] [Shift] [U] [M] [Enter]	設定USB連接埠的滑鼠模式 (滑鼠功能為立刻切換至USB滑鼠模式) 。
[Ctrl] [Alt] [Shift] [U] [P] [Enter]	設定USB連接埠為週邊裝置。

注意:
1. 依順序按下按鍵 – 一次按一鍵，首先按下[Ctrl]，然後按下[Alt]，最後再按下[Shift]等。
2. 無法儲存控制端選擇的結果。如果關閉CL3000的電源，當其電源再次被開啟時，控制端選擇將會回復到預設為遠近端同時開啟的狀態。
3. 如果連接CL3000的KVM切換器，使用[Ctrl] [Alt] [Shift]作為啟動熱鍵模式的組合鍵，由於CL3000已先使用該組合為控制端選擇的熱鍵組合，因此您將無法使用該組合執行切換器的熱鍵操作。