EN Quick start guide

Power tool charger PTCM012FBK

For more information see the extended manual online: **ned.is/ptcm012fbk**

Intended use

The Nedis PTCM012FBK is a battery charger.
The product is exclusively intended as a battery charger.
The product is intended for indoor use only.
The product is not intended for professional use.
Any modification of the product may have consequences for safety, warranty and proper functioning.

Main parts (image A)

1. Power tool charger
2. LED indicator
3. Charging contacts
4. Power input
5. Power supply

Safety instructions

WARNING

- Read the instructions before use.
- Do not use a damaged product.
- Only use the product with compatible battery packs.
- Disconnect the product from the power outlet and other equipment if problems occur.
- Close supervision is necessary when the product is used by or near children, animals or infirm persons. Do not allow children to play with it or touch it.
- This product may only be serviced by a qualified technician for maintenance to reduce the risk of electric shock.
- Do not use the product in rooms where flammable liquids or gases are used or stored.
- Do not expose the product to water, rain, moisture or high humidity.
- Do not drop the product and avoid bumping.
- Avoid direct sunlight.
- Keep the product out of reach from children.
- Do not use solvents to clean the product.
- Only plug the cable into a wall outlet. Do not use extension cords.
- Do not expose batteries to heat or fire. Avoid storage in direct sunlight.

Connecting the product

1. Connect A5 to A4.
2. Connect A5 to a power outlet.
3. A2 flashes green to indicate the product is ready for use.

Use

- See image B.

Specifications

Product	Power tool charger
Article number	PTCM012FBK
Dimensions (l x w x h)	143 x 110 x 78 mm
Weight	400 g
Power input	100– 240 VAC 50/60 Hz
Output voltage	7.2 - 18 VDC
Output current	1 - 1.5 A
Compatibility	RYOBI P117 / P118 / BCL1418 / 260037003

Declaration of Conformity

We, Nedis B.V. declare as manufacturer that the product from our brand Nedis®, produced in China, has been tested according to all relevant CE standards and regulations and that all tests have been passed successfully. This includes, but is not limited to the RED 2014/53/EU regulation.

The complete Declaration of Conformity (and the safety datasheet if applicable) can be found and downloaded via webshop.nedis.com/#support

For additional information regarding the compliance, contact the customer service:
Web: www.nedis.com
E-mail: service@nedis.com
Phone: +31 (0)73-5991055 (during office hours)
Nedis B.V., de Tweeling 28
5215 MC 's-Hertogenbosch, the Netherlands

DE Kurzanleitung

Elektrowerkzeug-Ladegerät PTCM012FBK

Weitere Informationen finden Sie in der erweiterten Anleitung online: **ned.is/ptcm012fbk**

Bestimmungsgemäße Verwendung

Der Nedis PTCM012FBK ist ein Akkuladegerät.
Das Produkt ist allein zur Verwendung als Akkuladegerät gedacht.
Das Produkt ist nur zur Verwendung innerhalb von Gebäuden gedacht.
Das Produkt ist nicht für den professionellen Einsatz gedacht.
Jegliche Modifikation des Produkts kann Folgen für die Sicherheit, Garantie und ordnungsgemäße Funktionalität haben.

Hauptbestandteile (Abbildung A)

1. Elektrowerkzeug-Ladegerät
2. LED-Anzeige
3. Ladekontakte
4. Stromeingang
5. Stromversorgung

Sicherheitshinweise

WARNUNG

- Lesen Sie vor der Verwendung die Anweisungen.
- Verwenden Sie keinesfalls ein beschädigtes Produkt.
- Verwenden Sie das Produkt nur mit kompatiblen Akkupacks.
- Trennen Sie das Produkt vom Stromanschluss und anderer Ausrüstung, falls Probleme auftreten.
- Wird das Produkt von oder in der Nähe von Kindern, Tieren oder hilfebedürftigen Personen verwendet, ist eine aufmerksame Beaufsichtigung erforderlich. Erlauben Sie Kindern nicht, mit dem Gerät zu spielen oder es zu berühren.
- Dieses Produkt darf nur von einem ausgebildeten Techniker gewartet werden, um die Gefahr eines Stromschlags zu reduzieren.
- Verwenden Sie das Produkt nicht in Räumen, in denen brennbare Flüssigkeiten oder Gase verwendet oder gelagert werden.
- Setzen Sie das Produkt nicht Wasser, Regen, Feuchtigkeit oder hoher Luftfeuchtigkeit aus.
- Lassen Sie das Produkt nicht herunterfallen und vermeiden Sie Kollisionen.
- Vermeiden Sie direktes Sonnenlicht.
- Halten Sie das Produkt stets von Kindern fern.
- Verwenden Sie keine Lösungsmittel zur Reinigung des Produkts.
- Stecken Sie das Kabel nur direkt an einer Wandsteckdose an. Verwenden Sie kein Verlängerungskabel.
- Setzen Sie Batterien nicht Hitze oder Feuer aus. Vermeiden Sie die Lagerung in direktem Sonnenlicht.

Verbinden des Produkts

1. Verbinden Sie A5 mit A4.
2. Verbinden Sie A5 mit einer Steckdose.
3. A2 blinkt grün um anzuzeigen, dass das Produkt einsatzbereit ist.

Verwendung

- Siehe Abbildung B.

Spezifikationen

Produkt	Elektrowerkzeug-Ladegerät
Artikelnummer	PTCM012FBK
Größe (L x B x H)	143 x 110 x 78 mm
Gewicht	400 g
Stromeingang	100– 240 VAC 50/60 Hz
Ausgangsspannung	7,2 - 18 VDC
Ausgangsstrom	1 - 1,5 A
Kompatibilität	RYOBI P117 / P118 / BCL1418 / 260037003

Konformitätserklärung

Wir, Nedis B.V., erklären als Hersteller, dass das Produkt unserer Marke Nedis®, produziert in China, nach allen geltenden CE-Standards und Vorschriften getestet wurde und alle diese Tests erfolgreich bestanden hat. Dies gilt unter anderem auch für die Richtlinie RED 2014/53/EU.

Die vollständige Konformitätserklärung (und das Sicherheitsdatenblatt, falls zutreffend) steht zum Download zur Verfügung unter webshop.nedis.de/#support

Weiterführende Informationen zur Compliance erhalten Sie über den Kundenservice:
Web: www.nedis.com
E-Mail: service@nedis.com
Telefon: +31 (0)73-5991055 (zu den Geschäftszeiten)
Nedis B.V., de Tweeling 28
5215 MC 's-Hertogenbosch, Niederlande

FR Guide de démarrage rapide

Chargeur d'outil électrique PTCM012FBK

Pour plus d'informations, consultez le manuel détaillé en ligne : **ned.is/ptcm012fbk**

Utilisation prévue

Le PTCM012FBK Nedis est un chargeur de batterie.
Le produit est exclusivement destiné à servir de chargeur de batterie.
Le produit est prévu pour un usage intérieur uniquement.
Le produit n'est pas destiné à un usage professionnel.
Toute modification du produit peut avoir des conséquences sur la sécurité, la garantie et le bon fonctionnement.

Pièces principales (image A)

1. Chargeur d'outil électrique
2. Voyant LED
3. Contacts de charge
4. Alimentation électrique
5. Source d'alimentation

Consignes de sécurité

AVERTISSEMENT

- Lisez les instructions avant utilisation.
- Ne pas installer ou utiliser un appareil endommagé.
- Utilisez le produit uniquement avec des batteries compatibles.
- Débranchez le produit de la prise de courant et tout autre équipement en cas de problème.
- Une surveillance étroite est nécessaire lorsque le produit est utilisé par ou à proximité d'enfants, d'animaux ou de personnes infirmes. Ne pas permettre aux enfants de jouer avec ou de le toucher.
- Ce produit ne peut être réparé que par un technicien qualifié afin de réduire les risques d'électrocution.
- Ne pas utiliser le produit dans des pièces où des liquides ou des gaz inflammables sont utilisés ou stockés.
- Ne pas exposer le produit à l'eau, à la pluie, à la moiteur ou à une humidité élevée.
- Ne pas laisser tomber le produit et éviter de le cogner.
- Évitez la lumière directe du soleil.
- Gardez le produit hors de portée des enfants.
- Ne pas utiliser de solvants pour nettoyer le produit.
- Ne branchez le câble que dans une prise murale. Ne pas utiliser de rallonges.
- Ne pas exposer les batteries à la chaleur ou au feu. Évitez tout stockage à la lumière directe du soleil.

Connecter le produit

1. Connectez A5 à A4.
2. Connectez A5 à une prise de courant.
3. A2 clignote en vert pour indiquer que le produit est prêt à être utilisé.

Utilisation

- Voir l'image B.

Spécifications

Produit	Chargeur d'outil électrique
Article numéro	PTCM012FBK
Dimensions (L x l x H)	143 x 110 x 78 mm
Poids	400 g
Alimentation électrique	100– 240 VCA 50/60 Hz
Tension de sortie	7,2 - 18 VDC
Intensité de sortie	1 - 1,5 A
Compatibilité	RYOBI P117 / P118 / BCL1418 / 260037003

Déclaration de conformité

Nous, Nedis B.V., déclarons en tant que fabricant que le produit de notre marque Nedis®, produit en Chine, a été testé conformément à toutes les normes et réglementations CE en vigueur et que tous les tests ont été réussis. Cela inclut, sans toutefois s'y limiter, la directive RED 2014/53/UE.

La Déclaration de conformité complète (et la fiche de sécurité le cas échéant) peut être trouvée et téléchargée via webshop.nedis.fr/#support

Pour plus d'informations sur la conformité, contactez le service client :
Site Web : www.nedis.com
E-mail : service@nedis.com
Téléphone : +31 (0)73-5991055 (pendant les heures de bureau)
Nedis B.V., de Tweeling 28
5215 MC 's-Hertogenbosch, Pays-Bas

NL Verkorte handleiding

Lader voor elektrisch gereedschap PTCM012FBK

Zie voor meer informatie de uitgebreide handleiding online: **ned.is/ptcm012fbk**

Bedoeld gebruik

De Nedis PTCM012FBK is een acculader.
Het product is uitsluitend bedoeld als acculader.
Het product is enkel bedoeld voor gebruik binnenshuis.
Het product is niet bedoeld voor professioneel gebruik.
Elke wijziging van het product kan gevolgen hebben voor veiligheid, garantie en correcte werking.

Belangrijkste onderdelen (afbeelding A)

1. Lader voor elektrisch gereedschap
2. LED-indicator
3. Oplaadcontacten
4. Stroomingang
5. Voeding

Veiligheidsvoorschriften

WAARSCHUWING

- Lees de instructies voor gebruik.
- Neem een beschadigd product niet in gebruik.
- Gebruik het product alleen met compatibele accu's.
- Haal de stekker van het product uit het stopcontact en ontkoppel het van andere apparatuur als er zich problemen voordoen.
- Nauwlettend toezicht is noodzakelijk wanneer het product door of in de buurt van kinderen, dieren of zwakbegaafde personen wordt gebruikt. Laat kinderen er niet mee spelen of het aanraken.
- Dit product mag voor onderhoud alleen worden geopend door een erkend technicus om het risico op elektrische schokken te verkleinen.
- Gebruik het product niet in ruimten waar ontvlambare vloeistoffen of gassen worden gebruikt of opgeslagen.
- Stel het product niet bloot aan water, regen, vocht of hoge luchtvochtigheid.
- Laat het product niet vallen en voorkom stoten.
- Direct zonlicht vermijden.
- Houd het product buiten bereik van kinderen.
- Gebruik geen oplosmiddelen om het product te reinigen.
- De kabel alleen in een wandstopcontact steken. Gebruik geen verlengsnoeren.
- De batterijen niet aan hitte of vuur blootstellen. Vermijd opslag in direct zonlicht.

Het product aansluiten

1. Verbind A5 met A4.
2. Steek A5 in een stopcontact.
3. A2 knippert groen om aan te geven dat het product klaar is voor gebruik.

Gebruik

- Zie afbeelding B.

Specificaties

Product	Lader voor elektrisch gereedschap
Artikelnummer	PTCM012FBK
Afmetingen (l x b x h)	143 x 110 x 78 mm
Gewicht	400 g
Stroomingang	100– 240 VAC 50/60 Hz
Uitgangsspanning	7,2 - 18 VDC
Uitgangsstroom	1 - 1,5 A
Compatibiliteit	RYOBI P117 / P118 / BCL1418 / 260037003

Verklaring van overeenstemming

Wij, Nedis B.V. verklaren als fabrikant dat het product van ons merk Nedis®, geproduceerd in China, is getest conform alle relevante CE-normen en voorschriften en dat alle tests met succes zijn doorstaan. Dit omvat, maar is niet beperkt tot de richtlijn RED 2014/53/EU.

De volledige conformiteitsverklaring (en het blad met veiligheidsgegevens indien van toepassing) kan worden gevonden en gedownload via webshop.nedis.nl/#support

Voor andere informatie met betrekking tot de naleving neemt u contact op met de klantenservice:
Web: www.nedis.nl
Email: service@nedis.com
Telefoon: +31 (0)73-5991055 (tijdens kantooruren)
Nedis B.V., de Tweeling 28
5215 MC 's-Hertogenbosch, Nederland

IT Guida rapida all'avvio

Cavo del caricabatteria per utensili PTCM012FBK

Per maggiori informazioni vedere il manuale esteso online: **ned.is/ptcm012fbk**

Uso previsto

Nedis PTCM012FBK è un caricabatteria.
Il prodotto è inteso esclusivamente come caricabatteria.
Il prodotto è inteso solo per utilizzo in interni.
Il prodotto non è inteso per utilizzi professionali.
Eventuali modifiche al prodotto possono comportare conseguenze per la sicurezza, la garanzia e il corretto funzionamento.

Parti principali (immagine A)

1. Cavo del caricabatteria per utensili
2. Spia LED
3. Contatti di ricarica
4. Ingresso di alimentazione
5. Alimentazione

Istruzioni di sicurezza

ATTENZIONE

- Leggere le istruzioni prima dell'uso.
- Non utilizzare un prodotto danneggiato.
- Utilizzare il prodotto solo con batterie compatibili.
- Scollegare il prodotto dalla presa elettrica e da altre apparecchiature se si verificano problemi.
- È necessaria una supervisione costante quando il prodotto è utilizzato da o accanto a bambini, animali o persone inferme. Non lasciare che i bambini giochino o tocchino il prodotto.
- Il prodotto può essere riparato e sottoposto a manutenzione esclusivamente da un tecnico qualificato per ridurre il rischio di scosse elettriche.
- Non utilizzare il prodotto in ambienti in cui sono utilizzati o conservati liquidi o gas infiammabili.
- Non esporre il prodotto all'acqua, alla pioggia, all'umidità o all'umidità elevata.
- Non far cadere il prodotto ed evitare impatti.
- Evitare la luce solare diretta.
- Tenere il prodotto lontano dalla portata dei bambini.
- Non utilizzare solventi per la pulizia del prodotto.
- Collegare il cavo solo a una presa di corrente. Non utilizzare prolunghe.
- Non esporre le batterie al calore o al fuoco. Evitare di conservarle alla luce diretta del sole.

Collegamento del prodotto

1. Collegare A5 a A4.
2. Collegare A5 a una presa elettrica.
3. A2 lampeggia in verde a indicare che il prodotto è pronto all'uso.

Uso

- Vedere l'immagine B.

Specifiche

Prodotto	Cavo del caricabatteria per utensili
Numero articolo	PTCM012FBK
Dimensioni (p x l x a)	143 x 110 x 78 mm
Peso	400 g
Ingresso di alimentazione	100– 240 VCA 50/60 Hz
Tensione in uscita	7,2 - 18 VDC
Corrente in uscita	1 - 1,5 A
Compatibilità	RYOBI P117 / P118 / BCL1418 / 260037003

Dichiarazione di conformità

Noi sottoscritti, Nedis B.V., dichiariamo, in quanto fabbricanti, che il prodotto con il nostro marchio Nedis®, prodotto in Cina, è stato collaudato ai sensi di tutte le norme e i regolamenti CE pertinenti e che tutti i collaudi sono stati superati con successo. Questo include, senza esclusione alcuna, la normativa RED 2014/53/UE.

La Dichiarazione di conformità completa (e le schede di sicurezza, se applicabili) sono disponibili e possono essere scaricate da webshop.nedis.it/#support

Per ulteriori informazioni relative alla conformità, contattare il servizio clienti:
Sito web: www.nedis.com
E-mail: service@nedis.com
Telefono: +31 (0)73-5991055 (in orario d'ufficio)
Nedis B.V., de Tweeling 28
5215 MC 's-Hertogenbosch, Paesi Bassi

ES Guía de inicio rápido

Cargador de herramientas eléctricas PTCM012FBK

Para más información, consulte el manual ampliado en línea: **ned.is/ptcm012fbk**

Uso previsto por el fabricante

Nedis PTCM012FBK es un cargador de baterías.
El producto está diseñado exclusivamente como cargador de baterías.
El producto está diseñado únicamente para uso en interiores.
El producto no está diseñado para un uso profesional.
Cualquier modificación del producto puede tener consecuencias para la seguridad, la garantía y el funcionamiento adecuado.

Partes principales (imagen A)

1. Cargador de herramientas eléctricas
2. Indicador LED
3. Contactos de carga
4. Potencia de entrada
5. Suministro eléctrico

Instrucciones de seguridad

ADVERTENCIA

- Lea las instrucciones antes de usarla.
- Nunca utilice un producto dañado.
- Utilice el producto solamente con baterías compatibles.
- Desconecte el producto de la toma de corriente y de otros equipos si surgen problemas.
- Se requiere una atenta supervisión cuando el aparato lo utilice un niño o se use cerca de niños, personas enfermas y animales. No permita que los niños jueguen ni toquen el producto.
- Este producto solo puede recibir servicio de un técnico cualificado para su mantenimiento para así reducir el riesgo de descargas eléctricas.
- No utilice el producto en estancias donde hayan o se almacenen líquidos o gases inflamables.
- No exponga el producto al agua, a la lluvia o a humedad elevada.
- No deje caer el producto y evite que sufra golpes.
- Manténgalo alejado de la luz solar directa.
- Mantenga el producto fuera del alcance de los niños.
- No utilice disolventes para limpiar el producto.
- Enchufe el cable solo a una toma de pared. No utilice cables alargadores.
- No exponga las baterías al calor o al fuego. Evite el almacenamiento bajo luz solar directa.

Cómo conectar el producto

1. Conecte A5 a A4.
2. Conecte A5 a una toma de corriente.
3. A2 parpadea en verde para indicar que el producto está listo para el uso.

Uso

- Véase la imagen B.

Especificaciones

Producto	Cargador de herramientas eléctricas
Número de artículo	PTCM012FBK
Dimensiones (L x An x Al)	143 x 110 x 78 mm
Peso	400 g
Potencia de entrada	100– 240 VCA 50/60 Hz
Tensión de salida	7,2 - 18 VDC
Corriente de salida	1 - 1,5 A
Compatibilidad	RYOBI P117 / P118 / BCL1418 / 260037003

Declaración de conformidad

Nosotros, Nedis B.V., declaramos como fabricante que el producto de nuestra marca Nedis®, producido en China, ha sido probado de acuerdo con todas las normas y regulaciones relevantes de la CE y que se han superado todas las pruebas con éxito. Esto incluye, entre otras, la directiva europea sobre equipos radioeléctricos RED 2014/53/UE.

La declaración de conformidad completa (y la hoja de datos de seguridad, si procede) se puede encontrar y descargar en webshop.nedis.es/#support

Para más información sobre el cumplimiento, póngase en contacto con el servicio de atención al cliente:
Página web: www.nedis.com
Correo electrónico: service@nedis.com
Teléfono: +31 (0)73-5991055 (en horas de oficina)
Nedis B.V., de Tweeling 28
5215 MC 's-Hertogenbosch (Países Bajos)

PT Guia de iniciação rápida

Carregador de ferramentas elétricas PTCM012FBK

Para mais informações, consulte a versão alargada do manual on-line: **ned.is/ptcm012fbk**

Utilização prevista

O PTCM012FBK é um carregador de bateria.
Este produto destina-se exclusivamente a servir de carregador de bateria.
O produto destina-se apenas a utilização em interiores.
O produto não se destina a utilização profissional.
Qualquer alteração do produto pode ter consequências em termos de segurança, garantia e funcionamento adequado.

Peças principais (imagem A)

1. Carregador de ferramentas elétricas
2. Indicador LED
3. Contactos de carregamento
4. Entrada de alimentação
5. Alimentação

Instruções de segurança

AVISO

- Leia as instruções antes de utilizar o produto.
- Não utilize um produto danificado.
- Utilize o produto apenas com baterias compatíveis.
- Em caso de problema, desligue o produto da tomada elétrica bem como outros equipamentos.
- É necessária supervisão atenta quando o produto é utilizado por ou junto a crianças, animais ou pessoas doentes. Não deixe que as crianças brinquem ou toquem no produto.
- Este produto pode ser reparado apenas por um técnico qualificado para manutenção a fim de reduzir o risco de choque elétrico.
- Não utilize o produto em salas onde sejam utilizados ou armazenados líquidos ou gases inflamáveis.
- Não exponha o produto a água, chuva, humidade ou humidade elevada.
- Não deixe cair o produto e evite impactos.
- Evite a luz solar direta.
- Mantenha o produto fora do alcance das crianças.
- Não utilize solventes para limpar o produto.
- Apenas ligue o cabo a uma tomada de parede. Não utilize extensões.
- Não exponha a bateria ao calor ou ao fogo. Evite armazenar sob luz solar direta.

Ligar o produto

1. Ligue A5 a A4.
2. Ligue A5 a uma tomada elétrica.
3. A2 pisca a verde para indicar que o produto está pronto a ser usado.

Utilização

- Consulte a imagem B.

Especificações

Produto	Carregador de ferramentas elétricas
Número de artigo	PTCM012FBK
Dimensões (c x l x a)	143 x 110 x 78 mm
Peso	400 g
Entrada de alimentação	100– 240 VAC 50/60 Hz
Tensão de saída	7,2 - 18 VDC
Corrente de saída	1 - 1,5 A
Compatibilidade	RYOBI P117 / P118 / BCL1418 / 260037003

Declaração de conformidade

A Nedis B.V. declara, na qualidade de fabricante, que o produto da nossa marca Nedis®, produzido na China, foi testado em conformidade com todas as normas e regulamentos CE relevantes e que todos os testes foram concluídos com sucesso. Os mesmos incluem, entre outros, o regulamento RED 2014/53/UE.

A Declaração de conformidade (e a ficha de dados de segurança, se aplicável) pode ser consultada e descarregada em webshop.nedis.pt/#support

Para informações adicionais relativas à conformidade, contacte a assistência ao cliente:
Site: www.nedis.com
E-mail: service@nedis.com
Telefone: +31 (0)73-5991055 (durante as horas de expediente)
Nedis B.V., de Tweeling 28
5215 MC 's-Hertogenbosch, Países Baixos

SV Snabbstartsguide

Laddare för elverktyg PTCM012FBK

För ytterligare information, se den utökade manualen online: **ned.is/ptcm012fbk**

Avsedd användning

Nedis PTCM012FBK är en batteriladdare.
Produkten är uteslutande avsedd att användas som batteriladdare.
Denna produkt är endast avsedd för användning inomhus.
Produkten är inte avsedd för yrkesmässig användning.
Modifiering av produkten kan medföra konsekvenser för säkerhet, garanti och korrekt funktion.

Huvuddelar (bild A)

1. Laddare för elverktyg
2. LED-indikator
3. Laddkontakter
4. Kraftingång
5. Strömförsörjning

Säkerhetsanvisningar

VARNING

- Läs anvisningarna före användning.
- Använd inte en skadad produkt.
- Använd produkten med endast kompatibla batteripaket.
- Koppla bort produkten från eluttaget och annan utrustning i händelse av problem.
- Noga uppsikt erfordras när produkten används av eller nära barn, djur eller svaga personer. Låt inte barn leka med eller vidröra apparaten.
- Denna produkt får, för att minska risken för elchock, endast servas av en kvalificerad underhållstekniker.
- Använd inte produkten i utrymmen där lättantändliga vätskor eller gaser hanteras eller förvaras.
- Exponera inte produkten till vatten, regn eller fukt eller hög fukthalt.
- Tappa inte produkten och skydda den mot slag.
- Undvik direkt solljus.
- Förvara produkten utom räckhåll för barn.
- Använd inte lösningsmedel för att rengöra produkten.
- Anslut nätsladden till endast ett eluttag. Använd inte förlängningssladdar.
- Exponera inte batterier till hetta eller eld. Undvik förvaring i direkt solljus.

Att ansluta produkten

1. Anslut A5 till A4.
2. Anslut A5 till ett eluttag.
3. A2 blinkar med grön färg när produkten är klar för användning.

Handhavande

- Granska bild B.

Specifikationer

Produkt	Laddare för elverktyg
Artikelnummer	PTCM012FBK
Dimensioner (l x b x h)	143 x 110 x 78 mm
Vikt	400 g
Kraftingång	100 – 240 VAC 50/60 Hz
Utspänning	7,2 - 18 VDC
Utström	1 - 1,5 A
Kompatibilitet	RYOBI P117 / P118 / BCL1418 / 260037003

Försäkran om överensstämmelse

Vi, Nedis B.V., försäkrar som tillverkare att produkten från vårt varumärke Nedis®, tillverkad i Kina, har testats i enlighet med alla relevanta CE-standarder och föreskrifter och att alla tester genomförts med godkänt resultat. Detta inkluderar, men är inte begränsat till, radioutrustningsdirektivet 2014/53/EU.

Den fullständiga försäkran om överensstämmelse (och säkerhetsdatabladet, om tillämpligt) kan läsas och laddas ned från webshop.nedis.sv/#support

För ytterligare information om överensstämmelse, var god kontakta vår kundtjänst:
Webbplats: www.nedis.com
E-post: service@nedis.com
Telefon: +31 (0)73-5991055 (under kontorstid)
Nedis B.V., de Tweeling 28
5215 MC 's-Hertogenbosch, Nederländerna

nedis

Power Tool Charger

Replacement for Ryobi

PTCM012FBK

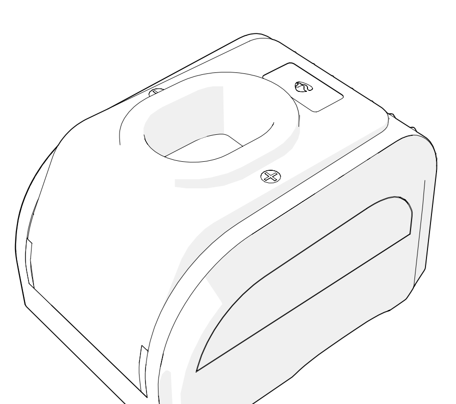

ned.is/ptcm012fbk

Nedis BV
De Tweeling 28, 5215 MC 's-Hertogenbosch – The Netherlands
10/19

A

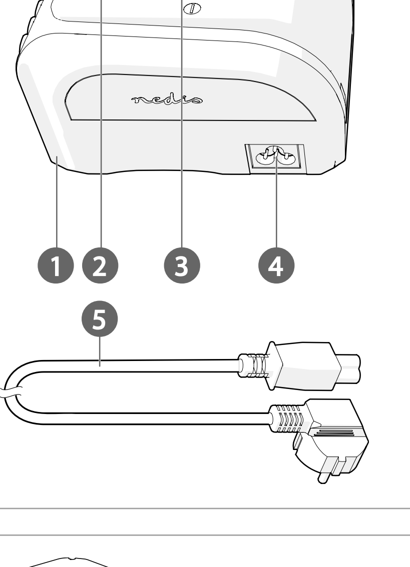

B

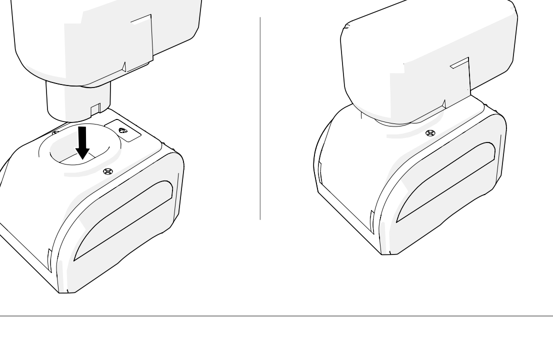

FI Pika-aloitusopas

Sähkötyökalujen laturi PTCM012FBK

Katso tarkemmat tiedot käyttöoppaan laajemmasta verkkoversiosta: **ned.is/ptcm012fbk**

Käyttötarkoitus
Nedis PTCM012FBK on akkulaturi.
Tuote on tarkoitettu yksinomaan akkulaturiksi.
Tuote on tarkoitettu vain sisäkäyttöön.
Tuotetta ei ole tarkoitettu ammattikäyttöön.
Tuotteen muutokset voivat vaikuttaa turvallisuuteen, takuuseen ja asianmukaiseen toimintaan.

Tärkeimmät osat (kuva A)
① Sähkötyökalujen laturi
② LED-merkkivalo
③ Latausliitännät
④ Ottoteho
⑤ Virtalähde

Turvallisuusohjeet
⚠ VAROITUS
- Lue ohjeet ennen käyttöä.
- Älä käytä vaurioitunutta tuotetta.
- Käytä tuotetta vain yhteensopiviin akkuihin.
- Irrota tuote sähköpistorasiasta ja muista laitteista, jos ongelmia ilmenee.
- Tarkka valvonta on tarpeen, mikäli lapset käyttävät tuotetta tai sitä käytetään lasten, eläinten tai heikkokuntoisten henkilöiden läheisyydessä. Älä anna lasten leikkiä tuotteella tai koskettaa sitä.
- Tämän tuotteen saa huoltaa vain pätevä teknikko sähköiskun vaaran vähentämiseksi.
- Älä käytä tuotetta tiloissa, joissa käsitellään tai varastoidaan syttyviä nesteitä tai kaasuja.
- Älä altista tuotetta vedelle, sateelle, korkealle ilmankosteudelle tai muulle kosteudelle.
- Varo pudottamasta ja tönäisemästä tuotetta.
- Vältä suoraa auringonvaloa.
- Pidä tuote poissa lasten ulottuvilta.
- Älä puhdista tuotetta liuottimilla.
- Kytke johto vain seinäpistorasiaan. Älä käytä jatkojohtoja.
- Älä altista akkuja kuumuudelle tai liekeille. Vältä säilyttämistä suorassa auringonvalossa.

Tuotteen yhdistäminen
1. Yhdistä A⑤ ja A④.
2. Kytke verkkovirta-adapteri A⑤ pistorasiaan.
3. Merkkivalo A② vilkkuu vihreänä, kun tuote on käyttövalmis.

Käyttö
- Katso kuva B.

Tekniset tiedot

Tuote	Sähkötyökalujen laturi
Tuotenro	PTCM012FBK
Mitat (p x l x k)	143 x 110 x 78 mm
Paino	400 g
Ottoteho	100–240 VAC 50/60 Hz
Antojännite	7,2 - 18 VDC
Antovirta	1 - 1,5 A
Yhteensopivuus	RYOBI P117 / P118 / BCL1418 / 260037003

Vaatimustenmukaisuusvakuutus
Nedis B.V. ilmoittaa valmistajana, että tuote tuotemerkistämme Nedis®, valmistettu Kiinassa, on testattu kaikkien asiaankuuluvien CE-standardien ja määräysten mukaisesti ja tuote on läpäissyt kaikki testit. Tämä sisältää RED 2014/53/EU -direktiivin siihen kuitenkaan rajoittumatta.

Täydellinen vaatimustenmukaisuusvakuutus (ja käyttöturvallisuustiedote, mikäli käytettävissä) on saatavilla ja ladattavissa osoitteesta webshop.nedis.fi/#support

Lisätietoa vaatimustenmukaisuudesta saat ottamalla yhteyttä asiakaspalveluun:
Internet: www.nedis.com
Sähköposti: service@nedis.com
Puhelin: +31 (0)73-5991055 (toimistotyöaikana)
Nedis B.V., de Tweeling 28
5215 MC 's-Hertogenbosch, Alankomaat

NO Hurtigguide

Lader til elektroverktøy PTCM012FBK

For mer informasjon, se den fullstendige bruksanvisningen på nett: **ned.is/ptcm012fbk**

Tiltenkt bruk
Nedis PTCM012FBK er en batterilader.
Produktet er utelukkende ment som en batterilader.
Produkter er bare tiltenkt innendørs bruk.
Produktet er ikke tiltenkt profesjonell bruk.
Eventuelle modifikasjoner av produktet kan ha konsekvenser for sikkerhet, garanti og funksjon.

Hoveddeler (bilde A)
① Lader til elektroverktøy
② LED-indikator
③ Ladekontakter
④ Strøminngang
⑤ Strømforsyning

Sikkerhetsinstruksjoner
⚠ ADVARSEL
- Les bruksanvisningen før bruk.
- Ikke bruk et skadet/ødelagt produkt.
- Bruk produktet kun med kompatible batteripakker.
- Hvis det oppstår problemer, skal du koble produktet fra strømuttaket og eventuelt annet utstyr.
- Nøye oppsyn er nødvendig hvis produktet brukes av eller i nærheten av barn, dyr eller syke personer. Ikke la barn leke med eller ta på det.
- Dette produktet skal kun håndteres av en kvalifisert tekniker for vedlikehold for å redusere risikoen for elektrisk støt.
- Ikke bruk produktet i rom hvor brennbare væsker eller gasser brukes eller oppbevares.
- Ikke utsett produktet for vann, regn, fuktighet eller høy luftfuktighet.
- Ikke mist produktet, og forhindre at det slås borti andre gjenstander.
- Unngå direkte sollys.
- Hold produktet utilgjengelig for barn.
- Ikke bruk løsemidler for å rengjøre produktet.
- Koble kabelen bare inn i vegguttak. Ikke bruk skjøteledninger.
- Ikke eksponer batterier for varme eller ild. Unngå oppbevaring i direkte sollys.

Tilkobling av produktet
1. Koble A⑤ til A④.
2. Koble A⑤ til et strømuttak.
3. A② blinker grønt for å indikere at produktet er klart til bruk.

Bruk
- See bilde B.

Spesifikasjoner

Produkt	Lader til elektroverktøy
Artikkelnummer	PTCM012FBK
Dimensjoner (L x B x H)	143 x 110 x 78 mm
Vekt	400 g
Strøminngang	100– 240 VAC 50/60 Hz
Utgangsspenning	7,2 - 18 VDC
Utgangsstrøm	1 - 1,5 A
Kompatibilitet	RYOBI P117 / P118 / BCL1418 / 260037003

Konformitetserklæring
Vi, Nedis B.V., erklærer som produsent at produktet fra Nedis®-merkevaren vår, som er produsert i Kina, er testet i samsvar med alle relevante CE-standarder og reguleringer, og at alle tester er bestått. Dette inkluderer, men er ikke begrenset til, RED 2014/53/EU-forordningen.

Den fullstendige samsvarserklæringen (og sikkerhetsdataarket hvis det er aktuelt) kan leses og lastes ned via webshop.nedis.nb/#support

For ytterligere informasjon i forbindelse med samsvarserklæringen kan du kontakte kundestøtten:
Nettadresse: www.nedis.com
E-post: service@nedis.com
Telefon: +31 (0)73-5991055 (i åpningstiden)
Nedis B.V., de Tweeling 28
5215 MC 's-Hertogenbosch, Nederland

DA Vejledning til hurtig start

Oplader til elværktøj PTCM012FBK

Yderligere oplysninger findes i den udvidede manual online: **ned.is/ptcm012fbk**

Tilsigtet brug
Nedis PTCM012FBK er en batterioplader.
Produktet er udelukkende beregnet som en batterioplader.
Produktet er kun beregnet til indendørs brug.
Dette produkt er ikke beregnet til professionel brug.
Enhver modificering af produktet kan have konsekvenser for sikkerhed, garanti og korrekt funktion.

Hoveddele (billede A)
① Oplader til elværktøj
② LED-indikator
③ Opladerkontakter
④ Strøminput
⑤ Strømforsyning

Sikkerhedsinstruktioner
⚠ ADVARSEL
- Læs instruktionerne inden brug.
- Anvend ikke et beskadiget produkt.
- Brug kun produktet med kompatible batteripakker.
- Afbryd produktet fra stikkontakten og andet udstyr, hvis der opstår problemer.
- Børn, dyr eller svagelige personer skal holdes under opsyn, når produktet bruges af eller i nærheden af dem. Lad ikke børn lege med eller røre ved produktet.
- Dette produkt må kun vedligeholdes af en kvalificeret tekniker pga. risikoen for elektrisk stød.
- Brug ikke dette produkt i rum, hvor brændbare væsker eller gasser anvendes eller opbevares.
- Udsæt ikke produktet for vand, regn, fugt eller høj luftfugtighed.
- Tab ikke produktet og undgå at støde det.
- Undgå direkte sollys.
- Hold produktet uden for børns rækkevidde.
- Undlad at bruge opløsningsmidler til at rengøre produktet.
- Slut kun stikket til en almindelig stikkontakt. Brug ikke en forlængerledning.
- Undlad at udsætte batterier for varme eller brand. Undgå opbevaring i direkte sollys.

Tilslutning af produktet
1. Slut A⑤ til A④.
2. Slut A⑤ til en stikkontakt.
3. A② blinker grønt for at vise, at produktet er klar til brug.

Brug
- Se billedet B.

Specifikationer

Produkt	Oplader til elværktøj
Varenummer	PTCM012FBK
Mål (l x b x h)	143 x 110 x 78 mm
Vægt	400 g
Strøminput	100– 240 VAC 50/60 Hz
Udgangsspænding	7,2 - 18 VDC
Udgangsstrøm	1 - 1,5 A
Kompatibilitet	RYOBI P117 / P118 / BCL1418 / 260037003

Overensstemmelseserklæring
Vi, Nedis B.V. erklærer som producent, at produktet fra vores brand Nedis®, produceret i Kina, er blevet testet i overensstemmelse med alle relevante CE-standarder og regler, og at alle test er beståede. Dette indebærer også direktiv 2014/53/EU (radioudstyrsdirektivet).

Den komplette overensstemmelseserklæring (og sikkerhedsdatabladet, hvis gældende) kan findes og downloades via webshop.nedis.da/#support

For yderligere information angående denne overholdelse, kontakt kundeservice:
Web: www.nedis.com
E-mail: service@nedis.com
Telefon: +31 (0)73-5991055 (i kontortiden)
Nedis B.V., de Tweeling 28
5215 MC 's-Hertogenbosch, the Netherlands

HU Gyors beüzemelési útmutató

Elektromos kéziszerszám töltő PTCM012FBK

További információért lásd a bővített online kézikönyvet: **ned.is/ptcm012fbk**

Tervezett felhasználás
A Nedis PTCM012FBK egy akkumulátortöltő.
A termék rendeltetésszerűen kizárólag akkumulátortöltőként használható.
A termék beltéri használatra készült.
A termék nem professzionális használatra készült.
A termék bármilyen módosítása befolyásolhatja a biztonságot, a jótállást és a megfelelő működést.

Fő alkatrészek (A kép)
① Elektromos kéziszerszám töltő
② LED-es kijelző
③ Töltő érintkező
④ Tápbemenet
⑤ Áramellátás

Biztonsági utasítások
⚠ FIGYELMEZTETÉS
- Használat előtt olvassa el az útmutatót.
- Sérült terméket ne használjon.
- A terméket kizárólag kompatibilis akkumulátorcsomagokkal használja.
- Ha probléma merül fel, válassza le a terméket a hálózati csatlakozóaljzatról és más berendezésekről.
- A termék gyermekek általi, vagy gyermekek, állatok vagy sérült személyek közelében történő használata gondos felügyeletet igényel. Ne engedje, hogy gyermekek játsszanak vele, vagy megérintsék.
- Ezt a terméket csak szakképzett technikus szervizelheti az áramütés kockázatának csökkentése érdekében.
- Ne használja a terméket olyan helységben, ahol gyúlékony folyadékokat vagy gázokat használnak, vagy tárolnak.
- Óvja a terméket víztől, esőtől, nedvességtől vagy magas páratartalomtól.
- Ne ejtse le a terméket és kerülje az ütődést.
- Kerülje a közvetlen napsugárzást.
- Tartsa a terméket gyermekektől távol.
- Ne használjon oldószereket a termék tisztítására.
- A kábelt csak fali csatlakozóaljzathoz csatlakoztassa. Ne használjon hosszabbítókábelt.
- Óvja az elemeket hőtől vagy tűztől. Ne tárolja közvetlen napsugárzásnak kitett helyen.

A termék csatlakoztatása
1. Csatlakoztassa az A⑤-t az A④-hoz.
2. Csatlakoztassa az A⑤ részt egy elektromos csatlakozóaljzathoz.
3. Az A② rész zölden villogni kezd, jelezve ezzel, hogy a termék készen áll a használatra.

Használat
- Lásd B kép.

Műszaki adatok

Termék	Elektromos kéziszerszám töltő
Cikkszám	PTCM012FBK
Méretek (h x sz x m)	143 x 110 x 78 mm
Súly	400 g
Tápbemenet	100– 240 V AC 50/60 Hz
Kimeneti feszültség	7,2 - 18 VDC
Kimeneti áram	1 - 1,5 A
Kompatibilitás	RYOBI P117 / P118 / BCL1418 / 260037003

Megfelelőségi nyilatkozat
A gyártó Nedis B.V. nevében kijelentjük, hogy a Nedis® márkájú, Kínában gyártott terméket az összes vonatkozó CE szabvány és előírás szerint bevizsgáltuk, és a termék minden vizsgálaton sikeresen megfelelt. Ez magában foglalja – nem kizárólagos jelleggel – a rádióberendezésekről szóló 2014/53/EU irányelvet.

A teljes megfelelőségi nyilatkozat (és ha van, akkor a biztonsági adatlap) a webshop.nedis.hu/#support címen elérhető és letölthető

A megfelelőséggel kapcsolatos további információkért hívja az ügyfélszolgálatot:
Web: www.nedis.com
E-mail: service@nedis.com
Telefon: +31 (0)73-5991055 (munkaidőben)
Nedis B.V., de Tweeling 28
5215 MC 's-Hertogenbosch, Hollandia

PL Przewodnik Szybki start

Ładowarka do elektronarzędzi PTCM012FBK

Więcej informacji znajdziesz w rozszerzonej instrukcji obsługi online: **ned.is/ptcm012fbk**

Przeznaczenie
Nedis PTCM012FBK to ładowarka akumulatorowa.
Produkt jest przeznaczony do stosowania wyłącznie jako ładowarka akumulatorowa.
Produkt jest przeznaczony wyłącznie do użytku wewnątrz pomieszczeń.
Produkt nie jest przeznaczony do użytku zawodowego.
Wszelkie modyfikacje produktu mogą mieć wpływ na bezpieczeństwo, gwarancję i działanie.

Główne części (rysunek A)
① Ładowarka do elektronarzędzi
② LEDowy wskaźnik
③ Styki ładowania
④ Pobór mocy
⑤ Zasilanie

Instrukcje bezpieczeństwa
⚠ OSTRZEŻENIE
- Przed użyciem przeczytaj instrukcje.
- Nie używaj uszkodzonego produktu.
- Produkt należy stosować tylko z kompatybilnymi zestawami akumulatorowymi.
- Jeśli wystąpią problemy, odłącz produkt od gniazdka elektrycznego i innych urządzeń.
- Konieczny jest ścisły nadzór, gdy produkt jest używany przez dzieci, zwierzęta lub osoby niepełnosprawne lub gdy używany jest w ich pobliżu. Nie pozwalaj dzieciom bawić się produktem lub go dotykać.
- Ten produkt może być serwisowany wyłącznie przez wykwalifikowanego serwisanta, aby zmniejszyć ryzyko porażenia prądem elektrycznym.
- Nie używaj produktu w pomieszczeniach, w których są używane lub przechowywane łatwopalne ciecze lub gazy.
- Nie wystawiaj produktu na działanie wody, deszczu, wilgoci lub wysokiej wilgotności.
- Nie upuszczaj produktu i unikaj uderzania go.
- Nie narażaj produktu na bezpośrednie działanie światła słonecznego.
- Produkt należy przechowywać poza zasięgiem dzieci.
- Nie stosuj rozpuszczalników do czyszczenia produktu.
- Kabel należy podłączać tylko do gniazdka ściennego. Nie używaj przedłużaczy.
- Nie wystawiaj baterii na działanie gorąca lub ognia. Unikaj przechowywania w miejscach narażonych na bezpośrednie działanie promieni słonecznych.

Podłączanie produktu
1. Podłącz A⑤ do A④.
2. Podłącz A⑤ do gniazdka elektrycznego.
3. A② miga na zielono, gdy produkt jest gotowy do użycia.

Użycie
- Patrz rysunek B.

Specyfikacja

Produkt	Ładowarka do elektronarzędzi
Numer katalogowy	PTCM012FBK
Wymiary (dł. x szer. x wys.)	143 x 110 x 78 mm
Waga	400 g
Pobór mocy	100– 240 VAC 50/60 Hz
Napięcie wyjściowe	7,2 - 18 VDC
Prąd wyjściowy	1 - 1,5 A
Kompatybilność	RYOBI P117 / P118 / BCL1418 / 260037003

Deklaracja zgodności
Niniejszym firma Nedis B.V. deklaruje jako producent, że produkt naszej marki Nedis®, produkowany w Chinach, został przetestowany zgodnie ze wszystkimi odpowiednimi normami i przepisami WE oraz że we wszystkich testach uzyskał on pozytywny rezultat. Obejmuje to, ale nie ogranicza się do rozporządzenia RED 2014/53/UE.

Pełną deklarację zgodności (oraz kartę danych bezpieczeństwa, jeśli dotyczy) można znaleźć i pobrać tutaj: webshop.nedis.pl/#support

Aby uzyskać dodatkowe informacje dotyczące zgodności, skontaktuj się z obsługą klienta:
Strona www: www.nedis.com
E-mail: service@nedis.com
Telefon: +31 (0)73-5991055 (w godzinach pracy)
Nedis B.V., de Tweeling 28
5215 MC 's-Hertogenbosch, Holandia.

EL Οδηγός γρήγορης εκκίνησης

Φορτιστής μπαταρίας εργαλείων PTCM012FBK

Για περισσότερες πληροφορίες δείτε το εκτενές online εγχειρίδιο: **ned.is/ptcm012fbk**

Προοριζόμενη χρήση
Το Nedis PTCM012FBK είναι ένας φορτιστής μπαταρίας.
Το προϊόν χρησιμοποιείται μόνο σαν φορτιστής μπαταρίας.
Το προϊόν αυτό προορίζεται αποκλειστικά για εσωτερικό χώρο.
Το προϊόν δεν πρέπει χρησιμοποιείται για επαγγελματική χρήση.
Οποιαδήποτε τροποποίηση του προϊόντος μπορεί να έχει επιπτώσεις στην ασφάλεια, την εγγύηση και τη σωστή λειτουργία.

Κύρια μέρη (εικόνα A)
① Φορτιστής μπαταρίας εργαλείων
② Ένδειξη LED
③ Επαφές φόρτισης
④ Ισχύς εισόδου
⑤ Τροφοδοσία ρεύματος

Οδηγίες ασφάλειας
⚠ ΠΡΟΕΙΔΟΠΟΙΗΣΗ
- Διαβάστε τις οδηγίες πριν από τη χρήση.
- Μην χρησιμοποιείτε ένα προϊόν με βλάβη.
- Να χρησιμοποιείτε το προϊόν με συμβατά σετ μπαταρίας.
- Αποσυνδέστε το προϊόν από το ρεύμα όπως και άλλες συσκευές αν προκύψει κάποιο πρόβλημα.
- Να επιβλέπετε από κοντά όταν το προϊόν χρησιμοποιείται από ή κοντά σε παιδιά, ζώα ή άτομα με αναπηρίες. Μην επιτρέπετε στα παιδιά να παίζουν μαζί του ή να το αγγίζουν.
- Για να μειώσετε τον κίνδυνο ηλεκτροπληξίας, η συντήρηση του προϊόντος πρέπει να πραγματοποιείται μόνο από εξουσιοδοτημένο τεχνικό συντήρησης.
- Μην χρησιμοποιείτε το προϊόν σε χώρους όπου αποθηκεύονται εύφλεκτα υγρά ή αέρια.
- Μην εκθέτετε το προϊόν σε νερό, βροχή, υγρασία ή υψηλή υγρασία.
- Μην ρίχνετε κάτω το προϊόν και αποφύγετε τα τραντάγματα.
- Αποφύγετε την απευθείας έκθεση στον ήλιο.
- Να φυλάσσεται μακριά από παιδιά.
- Μην χρησιμοποιείτε διαλυτικές ουσίες για τον καθαρισμό του προϊόντος.
- Συνδέστε το καλώδιο μόνο σε μια πρίζα τοίχου. Μη χρησιμοποιείτε καλώδια επέκτασης.
- Προστατέψτε τις μπαταρίες από θερμότητα ή φωτιά. Μην αποθηκεύετε σε μέρος με απευθείας έκθεση στον ήλιο.

Σύνδεση του προϊόντος
1. Συνδέστε το A⑤ στο A④.
2. Συνδέστε το A⑤ σε μία πρίζα.
3. A② αναβοσβήνει σε πράσινο όταν το προϊόν είναι έτοιμο για χρήση.

Χρήση
- Βλέπε εικόνα B.

Χαρακτηριστικά

Προϊόν	Φορτιστής μπαταρίας εργαλείων
Αριθμός είδους	PTCM012FBK
Διαστάσεις (μ x π x υ)	143 x 110 x 78 mm
Βάρος	400 g
Ισχύς εισόδου	100– 240 VAC 50/60 Hz
Τάση εξόδου	7,2 - 18 VDC
Ρεύμα εξόδου	1 - 1,5 A
Συμβατότητα	RYOBI P117 / P118 / BCL1418 / 260037003

Δήλωση συμμόρφωσης
Εμείς, η Nedis B.V. δηλώνουμε ως κατασκευαστής ότι το προϊόν από τη μάρκα μας Nedis®, το οποίο κατασκευάζεται στην Κίνα, έχει ελεγχθεί σύμφωνα με όλα τα σχετικά πρότυπα και κανονισμούς της ΕΚ και ότι όλοι οι έλεγχοι έχει ολοκληρωθεί με επιτυχία. Η δήλωση συμμόρφωσης περιλαμβάνει αλλά δεν περιορίζεται στον κανονισμό RED 2014/53/EU.

Το πλήρες κείμενο της δήλωσης συμμόρφωσης (και το δελτίο ασφάλεια όπου ισχύει) υπάρχει και είναι διαθέσιμο προς λήψη στο webshop.nedis.gr/#support

Για περισσότερες πληροφορίες σχετικά με τη δήλωση συμμόρφωσης, επικοινωνήστε με την υπηρεσία εξυπηρέτησης πελατών:
Web: www.nedis.com
E-mail: service@nedis.com
Τηλ.: +31 (0)73-5991055 (ώρες γραφείου)
Nedis B.V., de Tweeling 28
5215 MC 's-Hertogenbosch, the Netherlands

SK Rýchly návod

Nabíjačka elektrického náradia PTCM012FBK

Viac informácií nájdete v rozšírenom návode online:**ned.is/ptcm012fbk**

Určené použitie
Nedis PTCM012FBK je nabíjačka.
Výrobok je výhradne určený ako nabíjačka.
Výrobok je určený len na použitie vo vnútri.
Výrobok nie je určený na profesionálne použitie.
Každá zmena výrobku môže mať následky na bezpečnosť, záruku a správne fungovanie.

Hlavné časti (obrázok A)
① Nabíjačka elektrického náradia
② LED indikátor
③ Nabíjacie kontakty
④ Vstup napájania
⑤ Napájanie

Bezpečnostné pokyny
⚠ VAROVANIE
- Pred použitím si prečítajte pokyny.
- Poškodený výrobok nepoužívajte.
- Výrobok používajte len s kompatibilnými akumulátormi.
- Ak sa vyskytnú problémy, výrobok odpojte od sieťovej zásuvky a iného zariadenia.
- Keď výrobok používajú deti, alebo sa výrobok používa blízko detí, zvierat alebo nie úplne spôsobilých osôb, vyžaduje sa prísny dozor. Nedovoľte deťom, aby sa hrali s výrobkom alebo sa ho dotýkali.
- Servis tohto výrobku môže vykonávať len kvalifikovaný technik, aby sa znížilo nebezpečenstvo poranenia elektrickým prúdom.
- Výrobok nepoužívajte v miestnostiach, v ktorých sa používajú alebo skladujú horľavé kvapaliny alebo plyny.
- Výrobok nevystavujte vode, dažďu alebo vysokej vlhkosti.
- Dávajte pozor, aby vám výrobok nepadol a zabráňte nárazom.
- Vyhnite sa priamemu slnečnému žiareniu.
- Výrobok udržujte mimo dosahu detí.
- Na čistenie výrobku nepoužívajte rozpúšťadlá.
- Kábel zapájajte len do elektrickej zásuvky. Nepoužívajte predlžovacie káble.
- Batérie nevystavujte vysokej teplote alebo ohňu. Vyhnite sa skladovaniu na priamom slnečnom svetle.

Pripojenie výrobku
1. Pripojte A⑤ k A④.
2. Pripojte A⑤ k napájacej elektrickej zásuvke.
3. A② bliká zelenou farbou, čo znamená, že výrobok je pripravený na použitie.

Používanie
- Pozrite si obrázok B.

Technické údaje

Produkt	Nabíjačka elektrického náradia
Číslo výrobku	PTCM012FBK
Rozmery (D x Š x V)	143 x 110 x 78 mm
Hmotnosť	400 g
Vstup napájania	100 – 240 V stried. 50/60 Hz
Výstupné napätie	7,2 - 18 VDC
Výstupný prúd	1 - 1,5 A
Kompatibilita	RYOBI P117 / P118 / BCL1418 / 260037003

Vyhlásenie o zhode
Spoločnosť Nedis B.V. ako výrobca vyhlasuje, že výrobok našej značky Nedis®, vyrobený v Číne, bol preskúšaný podľa všetkých príslušných noriem a smerníc CE a že všetky skúšky boli ukončené úspešne. Medzi ne okrem iného patrí smernica RED 2014/53/EÚ.

Úplné znenie Vyhlásenia o zhode (a prípadnú kartu bezpečnostných údajov) môžete nájsť a stiahnuť na webshop.nedis.sk/#support

Ak potrebujete ďalšie informácie o zhode, obráťte sa na zákaznícky servis:
Web: www.nedis.com
E-mail: service@nedis.com
Tel.: +31 (0)73-5991055 (počas úradných hodín)
Nedis B.V., de Tweeling 28
5215 MC 's-Hertogenbosch, Holandsko

CS Rychlý návod

Nabíječka pro elektrické nářadí PTCM012FBK

Více informací najdete v rozšířené příručce online: **ned.is/ptcm012fbk**

Zamýšlené použití
PTCM012FBK značky Nedis je nabíječka baterií.
Výrobek je určen výhradně k nabíjení baterií.
Tento výrobek je určen výhradně k použití ve vnitřních prostorách.
Výrobek není určen k profesionálnímu použití.
Jakékoli úpravy výrobku mohou ovlivnit jeho bezpečnost, záruku a správné fungování.

Hlavní části (obrázek A)
① Nabíječka pro elektrické nářadí
② LED ukazatel
③ Nabíjecí kontakty
④ Napájecí vstup
⑤ Zdroj napájení

Bezpečnostní pokyny
⚠ VAROVÁNÍ
- Před použitím si pečlivě přečtěte instrukce.
- Nepoužívejte poškozený výrobek.
- Používejte výrobek pouze s kompatibilními akumulátory.
- Dojde-li k jakémukoli problému, odpojte výrobek ze sítě a od jiných zařízení.
- Pokud výrobek používáte v blízkosti dětí, zvířat či nemohoucích osob, je vždy nutné zajistit řádný dohled. Dětem nedovolte, aby si s výrobkem hrály či se jej dotýkaly.
- Servisní zásahy na tomto výrobku smí provádět pouze kvalifikovaný technik údržby, sníží se tak riziko úrazu elektrickým proudem.
- Nepoužívejte výrobek v místnostech, kde se používají nebo skladují hořlavé kapaliny nebo plyny.
- Nevystavujte výrobek působení vody, deště, vlhkosti či vysoce vlhkého vzduchu.
- Zabraňte pádu výrobku a chraňte jej před nárazy.
- Nevystavujte přímému slunci.
- Výrobek udržujte mimo dosah dětí.
- K čištění výrobku nepoužívejte rozpouštědla.
- Kabel zapojujte vždy jen do stěnové zásuvky. Nepoužívejte prodlužovací kabel.
- Nevystavujte baterii teplu nebo ohni. Neskladujte na přímém slunci.

Připojení výrobku
1. Připojte A⑤ na A④.
2. Zapojte A⑤ do stěnové zásuvky.
3. Když A② bliká zeleně, výrobek je připraven k použití.

Použití
- Viz obrázek B.

Technické údaje

Produkt	Nabíječka pro elektrické nářadí
Číslo položky	PTCM012FBK
Rozměry (D × Š × V)	143 × 110 × 78 mm
Hmotnost	400 g
Napájecí vstup	100–240 VAC 50/60 Hz
Výstupní napětí	7,2 - 18 VDC
Výstupní proud	1 - 1,5 A
Kompatibilita	RYOBI P117 / P118 / BCL1418 / 260037003

Prohlášení o shodě
Společnost Nedis B.V. coby výrobce prohlašuje, že výrobek značky Nedis®, vyrobený v Číně, byl přezkoušen v souladu se všemi relevantními normami a nařízeními EK a že všemi zkouškami úspěšně prošel. Patří sem mimo jiné také nařízení RED 2014/53/EU.

Kompletní prohlášení o shodě (a případně bezpečnostní list) můžete najít a stáhnout na adrese webshop.nedis.cs/#support.

Další informace týkající se shody s předpisy získáte u oddělení služeb zákazníkům:
Web: www.nedis.com
E-mail: service@nedis.com
Telefon: +31 (0)73-5991055 (během otevírací doby)
Nedis B.V., de Tweeling 28
5215 MC 's-Hertogenbosch, Nizozemsko

RO Ghid rapid de inițiere

Încărcător unealtă acționată electric PTCM012FBK

Pentru informații suplimentare, consultați manualul extins, disponibil online: **ned.is/ptcm012fbk**

Utilizare preconizată
Nedis PTCM012FBK este un încărcător pentru baterii.
Produsul este exclusiv destinat folosirii ca încărcător pentru baterii.
Produsul este destinat exclusiv pentru utilizare în interior.
Produsul nu este destinat utilizării profesionale.
Orice modificare a produsului poate avea consecințe pentru siguranța, garanția și funcționarea corectă a produsului.

Piese principale (imagine A)
① Încărcător unealtă acționată electric
② LED indicator
③ Borne de încărcare
④ Intrare alimentare electrică
⑤ Alimentare electrică

Instrucțiuni de siguranță
⚠ AVERTISMENT
- Citiți instrucțiunile înainte de utilizare.
- Nu folosiți un produs avariat.
- Folosiți produsul exclusiv cu seturi de baterii compatibile.
- Deconectați produsul de la priză și de la alte echipamente în cazul în care apar probleme.
- Este necesară supravegherea îndeaproape când produsul este folosit de către copii sau în apropierea acestora, a animalelor sau a persoanelor cu dizabilități. Nu permiteți copiilor să se joace cu produsul sau să îl atingă.
- Service-ul asupra acestui produs poate fi realizat doar de către un tehnician calificat pentru întreținere, pentru a reduce riscul de electrocutare.
- Nu utilizați produsul în camere în care sunt folosite sau depozitate lichide sau gaze inflamabile.
- Nu expuneți produsul la apă, ploaie, umezeală sau umiditate puternică.
- Nu lăsați produsul să cadă și evitați ciocnirile elastice.
- Evitați lumina directă a soarelui.
- Nu lăsați produsul la îndemâna copiilor.
- Nu utilizați solvenți pentru a curăța produsul.
- Conectați cablul exclusiv la o priză de perete. Nu folosiți prelungitoare.
- Nu expuneți bateriile la temperaturi ridicate sau incendii. Evitați depozitarea în lumina directă a soarelui.

Conectarea produsului
1. Conectați A⑤ la A④.
2. Conectați A⑤ la o priză electrică.
3. A② clipește în verde pentru a arăta că produsul este pregătit pentru a fi folosit.

Utilizare
- Vezi imaginea B.

Specificații

Produs	Încărcător unealtă acționată electric
Numărul articolului	PTCM012FBK
Dimensiuni (L x l x h)	143 x 110 x 78 mm
Greutate	400 g
Intrare alimentare electrică	100– 240 VCA 50/60 Hz
Tensiune de ieșire	7,2 - 18 VDC
Curent de ieșire	1 - 1,5 A
Compatibilitate	RYOBI P117 / P118 / BCL1418 / 260037003

Declarație de conformitate
Noi, Nedis B.V., declarăm, în calitate de producător, că produsul de la marca noastră Nedis®, fabricat în China, a fost testat în conformitate cu toate standardele CE și reglementările relevante și că toate testele au fost trecute cu succes. Aceasta include, dar nu se limitează la directiva RED 2014/53/UE.

Declarația de conformitate completă (și fișa tehnică de securitate, dacă este cazul) pot fi găsite și descărcate prin intermediul webshop.nedis.ro/#support

Pentru informații suplimentare privind respectarea conformității, contactați serviciul clienți:
Site web: www.nedis.com
E-mail: service@nedis.com
Telefon: +31 (0)73-5991055 (în timpul orelor de program)
Nedis B.V., de Tweeling 28
5215 MC 's-Hertogenbosch, Olanda