nedis

PTCM001xBK / PTCM002xBK / PTCM003xBK / PTCM004xBK / PTCM005xBK / PTCM006xBK / PTCM007xBK / PTCM008xBK / PTCM009xBK / PTCM010xBK / PTCM011xBK

Power tool charger

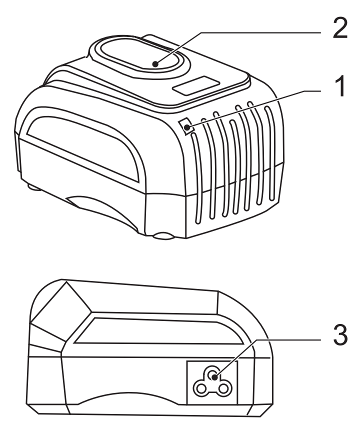

A

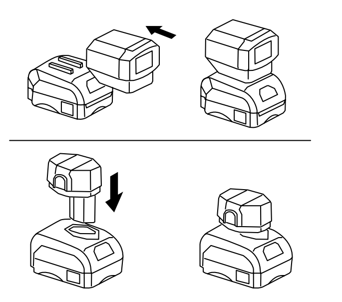

B1

B2

Specifications:

- Input voltage: **100 - 240 V AC 50/60 Hz**
- Output Voltage: **14.4 to 18V DC**
- Output current: **1.5 A**

English - Description

The power tool charger is used for charging rechargeable battery packs which have been specifically designed for charging power tools. Refer to the section "Technical data".

1. LED indicator 2. Charging contact 3. AC port	• Connect the supplied mains cable to the AC port. Insert the mains plug into the wall socket. • The LED indicator flashes green when the charger is ready for use. • Place the battery pack into the charger. Refer to the illustrations (fig. B) for correct placement of the battery pack. - Fig. B1: Slide the battery pack onto the charger as shown. - Fig. B2: Insert the battery pack into the charger as shown. • The LED indicator lights red when the battery pack is being charged. • If the battery pack is damaged or not placed in the charger correctly, the LED indicator will flash red. • The LED indicator lights green when the battery pack is fully charged. • If the battery pack is fully charged: Remove the mains plug from the wall socket. Disconnect the mains cable from the AC port. • The battery pack is ready for use with your power tool.

Technical data

Model	Technology	Brand	Output voltage (VDC)
PTCM001xBK	Ni-MH	Festool / Protool	10.8 / 12 / 14.4 / 15.6 / 18
PTCM002xBK	Ni-CD / Ni-MH	Black & Decker / DeWalt / Würth	7.2 / 9.6 / 10.8 / 12 / 14.4 / 15.6 / 18
PTCM003xBK	Ni-CD / Ni-MH	Black & Decker / DeWalt	7.2 / 9.6 / 10.8 / 12 / 14.4 / 15.6 / 18
PTCM004xBK	Li-Ion	Hitachi	10.8
PTCM005xBK	Li-Ion	Makita / Maktec	14.4
PTCM006xBK	Li-Ion	Black & Decker / DeWalt	18 / 20
PTCM007xBK	Li-Ion	Black & Decker / DeWalt	14.4
PTCM008xBK	Li-Ion	Hitachi	14.4 / 18
PTCM009xBK	Ni-CD / Ni-MH	Hitachi / Makita / Maktec	7.2 / 9.6 / 10.8 / 12 / 14.4 / 15.6 / 18
PTCM010xBK	Li-Ion	Makita / Maktec	18
PTCM011xBK	Li-Ion	Black & Decker / DeWalt	10.8 / 12 / 14.4 / 15.6 / 18

Safety

General safety
- Read the manual carefully before use. Keep the manual for future reference.
- The manufacturer is not liable for consequential damages or for damages to property or persons caused by non-observance of the safety instructions and improper use of the charger.
- The charger is not intended to be used by persons (including children) with reduced physical, sensory or mental capabilities, or lack of experience and knowledge, unless they have been given supervision or instructions concerning the use of the charger by a person that is responsible for their safety. Cleaning and user maintenance shall not be made by children without supervision. Children should be supervised to ensure that they do not play with the charger.
- Do not use the charger if any part is damaged or defective. If the charger is damaged or defective, replace the charger immediately.
- Do not use the charger for charging other battery packs than the specified rechargeable types. Charging non-rechargeable battery packs can cause fire or electric shock.
- Only use the charger for its intended purposes. Do not use the charger for other purposes than described in the manual.
- The charger is suitable for indoor use only. Do not use the charger outdoors.
- The charger is suitable for domestic use only. Do not use the charger for commercial purposes.
- Do not use the charger near explosive or flammable materials.
- Do not expose the charger to direct sunlight. Keep the charger away from heat sources.
- Do not expose the charger to water or moisture. Do not use the charger in locations with high humidity, such as bathrooms and swimming pools. Do not use the charger near bathtubs, showers, basins or other vessels containing water.
- Store the charger in a cool and dry location when not in use.
- Do not dispose of the charger with household waste. Dispose of the charger according to the local regulations.

Electrical safety

CAUTION
RISK OF ELECTRIC SHOCK
DO NOT OPEN

- To reduce risk of electric shock, this product should only be opened by an authorized technician when service is required.
- Disconnect the product from the mains and other equipment if a problem should occur.
- Do not use the charger if the mains cable or mains plug is damaged or defective. If the mains cable or mains plug is damaged or defective, it must be replaced by the manufacturer or an authorised repair agent.
- Before use, always check that the mains voltage is the same as the voltage on the rating plate of the charger.
- Do not move the charger by pulling the mains cable. Make sure that the mains cable cannot become entangled.
- Do not immerse the charger, the mains cable or the mains plug in water or other liquids.
- Do not leave the charger unattended while the mains plug is connected to the mains supply.
- Do not use an extension cable.

Cleaning and maintenance
Warning!
- Before cleaning or maintenance, always switch off the charger, remove the mains plug from the wall socket and wait until the charger has cooled down.
- Do not use cleaning solvents or abrasives.
- Do not clean the inside of the charger.
- Do not attempt to repair the charger. If the charger does not operate correctly, replace it with a new charger.
- Do not immerse the charger in water or other liquids.

- Clean the outside of the charger using a soft, damp cloth. Thoroughly dry the charger with a clean, dry cloth.

Support
If you need further help or have comments or suggestions please visit www.nedis.com/support

Contact
NEDIS B.V., De Tweeling 28, 5215 MC 's-Hertogenbosch, The Netherlands

Nederlands - Beschrijving

De oplader voor elektrische gereedschap wordt gebruikt voor het opladen van oplaadbare accu's die speciaal zijn ontworpen voor het opladen van elektrisch gereedschap. Zie het gedeelte "Technische gegevens".

1. LED-indicator 2. Laadcontact 3. AC-poort	• Sluit het meegeleverde netsnoer aan op de AC-poort. Plaats de netstekker in het stopcontact. • De LED-indicator knippert groen wanneer de oplader klaar is voor gebruik. • Plaats de accu in de oplader. Raadpleeg de illustraties (fig. B) voor het juist plaatsen van de accu. - Fig. B1: Schuif de accu op de oplader zoals afgebeeld. - Fig. B2: Plaats de accu in de oplader zoals afgebeeld. • De LED-indicator brandt rood wanneer de accu wordt opgeladen. • Als de accu beschadigd is of niet juist in de oplader is geplaatst, knippert de LED-indicator rood. • De LED-indicator brandt groen wanneer de accu volledig is opgeladen. • Als de accu volledig is opgeladen: Verwijder de netstekker uit het stopcontact. Koppel het netsnoer los van de AC-poort. • De accu is klaar voor gebruik met uw elektrisch gereedschap.

Technische gegevens

Model	Technologie	Merk	Uitgangsspanning (VDC)
PTCM001xBK	Ni-MH	Festool / Protool	10,8 / 12 / 14,4 / 15,6 / 18
PTCM002xBK	Ni-CD / Ni-MH	Black & Decker / DeWalt / Würth	7,2 / 9,6 / 10,8 / 12 / 14,4 / 15,6 / 18
PTCM003xBK	Ni-CD / Ni-MH	Black & Decker / DeWalt	7,2 / 9,6 / 10,8 / 12 / 14,4 / 15,6 / 18
PTCM004xBK	Li-Ion	Hitachi	10,8
PTCM005xBK	Li-Ion	Makita / Maktec	14,4
PTCM006xBK	Li-Ion	Black & Decker / DeWalt	18 / 20
PTCM007xBK	Li-Ion	Black & Decker / DeWalt	14,4
PTCM008xBK	Li-Ion	Hitachi	14,4 / 18
PTCM009xBK	Ni-CD / Ni-MH	Hitachi / Makita / Maktec	7,2 / 9,6 / 10,8 / 12 / 14,4 / 15,6 / 18
PTCM010xBK	Li-Ion	Makita / Maktec	18
PTCM011xBK	Li-Ion	Black & Decker / DeWalt	10,8 / 12 / 14,4 / 15,6 / 18

Veiligheid
Algemene veiligheid
- Lees voor gebruik de handleiding zorgvuldig door. Bewaar de handleiding voor latere raadpleging.
- De fabrikant is niet aansprakelijk voor gevolgschade of voor schade aan eigendommen of personen veroorzaakt door het niet naleven van de veiligheidsinstructies en door verkeerd gebruik van de oplader.
- De oplader is niet bedoeld voor gebruik door personen (inclusief kinderen) met een lichamelijke, zintuiglijke of geestelijke beperking of zonder de benodigde ervaring en kennis, tenzij ze onder toezicht staan of instructies over het gebruik van de oplader hebben gekregen van een persoon die verantwoordelijk is voor hun veiligheid. Reiniging en onderhoud mogen niet worden uitgevoerd door kinderen, tenzij zij onder toezicht staan. Houd kinderen onder toezicht zodat ze de oplader niet als speelgoed gebruiken.
- Gebruik de oplader niet als een onderdeel beschadigd of defect is. Vervang een beschadigde of defecte oplader onmiddellijk.
- Gebruik de oplader niet voor het opladen van andere accu's dan de gespecificeerde oplaadbare typen. Het opladen van niet-oplaadbare accu's kan brand of een elektrische schok veroorzaken.
- Gebruik de oplader uitsluitend voor de beoogde doeleinden. Gebruik de oplader niet voor andere doeleinden dan beschreven in de handleiding.
- De oplader is uitsluitend geschikt voor gebruik binnenshuis. Gebruik de oplader niet buitenshuis.
- De oplader is uitsluitend geschikt voor huishoudelijk gebruik. Gebruik de oplader niet voor commerciële doeleinden.
- Gebruik de oplader niet in de buurt van explosieve of brandbare materialen.
- Stel de oplader niet bloot aan direct zonlicht. Houd de oplader uit de buurt van warmtebronnen.
- Stel de oplader niet bloot aan water of vocht. Gebruik de oplader niet op plaatsen met een hoge luchtvochtigheid, zoals badkamers en zwembaden. Gebruik de oplader niet in de buurt van badkuipen, douches, wastafels of andere voorzieningen die water bevatten.
- Bewaar de oplader op een droge en koele plaats wanneer hij niet in gebruik is.
- Werp de oplader niet weg bij het huishoudelijk afval. Voer de oplader af volgens de plaatselijke voorschriften.

Elektrische veiligheid

CAUTION
RISK OF ELECTRIC SHOCK
DO NOT OPEN

- Dit product mag voor onderhoud uitsluitend door een erkende technicus worden geopend om het risico op elektrische schokken te verkleinen.
- Koppel het product los van het stopcontact en van andere apparatuur als zich problemen voordoen.
- Gebruik de oplader niet als het netsnoer of de netstekker beschadigd of defect is. Indien het netsnoer of de netstekker beschadigd of defect is, moet het onderdeel door de fabrikant of een erkend servicecentrum worden vervangen.
- Controleer voor gebruik altijd of de netspanning overeenkomt met de spanning op het typeplaatje van de oplader.
- Verplaats de oplader niet door aan het netsnoer te trekken. Zorg ervoor dat het netsnoer niet in de war kan raken.
- Dompel de oplader, het netsnoer of de netstekker niet onder in water of andere vloeistoffen.
- Laat de oplader niet onbeheerd achter terwijl de netstekker op de netvoeding is aangesloten.
- Gebruik geen verlengsnoer.

Reiniging en onderhoud
Waarschuwing!
- Schakel voor reiniging en onderhoud altijd de oplader uit, verwijder de netstekker uit het stopcontact en wacht tot de oplader is afgekoeld.
- Gebruik geen reinigingsmiddelen of schuurmiddelen.
- Reinig niet de binnenzijde van de oplader.
- Probeer de oplader niet te repareren. Indien de oplader niet juist werkt, vervang hem dan door een nieuwe oplader.
- Dompel de oplader niet onder in water of andere vloeistoffen.

- Reinig de buitenzijde van de oplader met een zachte, vochtige doek. Droog de oplader grondig af met een schone, droge doek.

Support
Breng voor hulp of als u een opmerking of suggestie heeft een bezoek aan www.nedis.com/support

Contact
NEDIS B.V., De Tweeling 28, 5215 MC 's-Hertogenbosch, Nederland

Deutsch - Beschreibung

Das Elektrowerkzeug-Ladegerät dient zum Laden von wiederaufladbaren Akkupacks, die speziell zum Laden von Elektrowerkzeugen entwickelt wurden. Siehe Abschnitt "Technische Daten".

1. LED-Anzeige 2. Ladekontakt 3. AC-Anschluss	• Verbinden Sie das mitgelieferte Netzkabel mit dem AC-Anschluss. Stecken Sie den Netzstecker in die Wandsteckdose. • Die LED-Anzeige blinkt grün, wenn das Ladegerät betriebsbereit ist. • Legen Sie den Akkupack in das Ladegerät ein. Die korrekte Platzierung des Akkupacks ist den Abbildungen (Abb. B) zu entnehmen. - Abb. B1: Schieben Sie den Akkupack wie abgebildet auf das Ladegerät. - Abb. B2: Setzen Sie den Akkupack wie abgebildet in das Ladegerät ein. • Die LED-Anzeige leuchtet rot, wenn der Akkupack aufgeladen wird. • Wenn der Akkupack beschädigt ist oder nicht richtig in das Ladegerät eingesetzt wurde, blinkt die LED-Anzeige rot. • Die LED-Anzeige leuchtet grün, wenn der Akkupack vollständig aufgeladen wird. • Wenn der Akkupack voll aufgeladen ist: Ziehen Sie den Netzstecker aus der Wandsteckdose. Trennen Sie das Netzkabel vom AC-Anschluss. • Der Akkupack ist bereit für die Verwendung mit Ihrem Elektrowerkzeug.

Technische Daten

Modell	Technologie	Marke	Ausgangsspannung (VDC)
PTCM001xBK	Ni-MH	Festool / Protool	10,8 / 12 / 14,4 / 15,6 / 18
PTCM002xBK	Ni-CD / Ni-MH	Black & Decker / DeWalt / Würth	7,2 / 9,6 / 10,8 / 12 / 14,4 / 15,6 / 18
PTCM003xBK	Ni-CD / Ni-MH	Black & Decker / DeWalt	7,2 / 9,6 / 10,8 / 12 / 14,4 / 15,6 / 18
PTCM004xBK	Li-Ion	Hitachi	10,8
PTCM005xBK	Li-Ion	Makita / Maktec	14,4
PTCM006xBK	Li-Ion	Black & Decker / DeWalt	18 / 20
PTCM007xBK	Li-Ion	Black & Decker / DeWalt	14,4
PTCM008xBK	Li-Ion	Hitachi	14,4 / 18
PTCM009xBK	Ni-CD / Ni-MH	Hitachi / Makita / Maktec	7,2 / 9,6 / 10,8 / 12 / 14,4 / 15,6 / 18
PTCM010xBK	Li-Ion	Makita / Maktec	18
PTCM011xBK	Li-Ion	Black & Decker / DeWalt	10,8 / 12 / 14,4 / 15,6 / 18

Sicherheit
Allgemeine Sicherheit
- Lesen Sie die Bedienungsanleitung vor dem Gebrauch genau durch. Bitte bewahren Sie die Bedienungsanleitung zur späteren Bezugnahme auf.
- Der Hersteller ist nicht schadensersatzpflichtig für Folgeschäden, Sachschäden oder Personenverletzungen, die durch die Nichtbeachtung der Sicherheitshinweise und durch unsachgemäße Handhabung des Ladegeräts entstanden sind.
- Das Ladegerät darf nicht von Personen (einschließlich Kindern) mit eingeschränkten körperlichen, sensorischen oder geistigen Fähigkeiten oder nicht ausreichenden Erfahrungen und Kenntnissen verwendet werden, es sei denn, sie werden beaufsichtigt oder wurden von einer für ihre Sicherheit verantwortlichen Person in den Gebrauch des Ladegeräts eingewiesen. Die Reinigung und Pflege seitens des Benutzers darf nur von Kindern durchgeführt werden, wenn diese beaufsichtigt werden. Kinder sollten beaufsichtigt werden, um sicherzustellen, dass sie nicht mit dem Ladegerät spielen.
- Verwenden Sie das Ladegerät nicht, falls ein Teil beschädigt oder defekt ist. Ist das Ladegerät beschädigt oder defekt, ersetzen Sie es unverzüglich.
- Verwenden Sie das Ladegerät nicht zum Laden anderer Akkupacks als der angegebenen wiederaufladbaren Typen. Das Laden von nicht wiederaufladbaren Akkupacks kann zu Bränden oder Stromschlägen führen.
- Verwenden Sie das Ladegerät nur bestimmungsgemäß. Verwenden Sie das Ladegerät nur für den in dieser Bedienungsanleitung beschriebenen Zweck.
- Das Ladegerät eignet sich nur zur Verwendung in Innenräumen. Verwenden Sie das Ladegerät nicht im Freien.
- Das Ladegerät eignet sich nur für den Hausgebrauch. Verwenden Sie das Ladegerät nicht für den gewerblichen Gebrauch.
- Verwenden Sie das Ladegerät nicht in der Nähe von explosiven oder brennbaren Materialien.
- Setzen Sie das Ladegerät keiner direkten Sonneneinstrahlung aus. Halten Sie das Ladegerät von Hitzequellen fern.
- Setzen Sie das Ladegerät keinem Wasser und keiner Feuchtigkeit aus. Verwenden Sie das Ladegerät nicht an Orten mit hoher Feuchtigkeit wie beispielsweise Badezimmern oder Schwimmbädern. Verwenden Sie das Ladegerät nicht in der Nähe von Badewannen, Duschen, Becken oder anderen Behältnissen, die Wasser enthalten.
- Bewahren Sie das Ladegerät bei Nichtgebrauch an einem kühlen und trockenen Ort auf.
- Entsorgen Sie das Ladegerät nicht mit dem Haushaltsabfall. Entsorgen Sie das Ladegerät entsprechend der geltenden gesetzlichen Vorschriften.

Elektrische Sicherheit

CAUTION
RISK OF ELECTRIC SHOCK
DO NOT OPEN

- Um die Gefahr eines elektrischen Schlags zu verringern, sollte dieses Produkt bei erforderlichen Servicearbeiten ausschließlich von einem autorisierten Techniker geöffnet werden.
- Bei Problemen trennen Sie das Gerät bitte von der Spannungsversorgung und von anderen Geräten.
- Verwenden Sie das Ladegerät nicht, falls das Netzkabel oder der Netzstecker beschädigt oder defekt sind. Ist das Netzkabel oder der Netzstecker beschädigt oder defekt, muss das Netzkabel oder der Netzstecker vom Hersteller oder einem autorisierten Service-Partner erneuert werden.
- Vergewissern Sie sich stets vor dem Gebrauch, dass die Netzspannung mit der Spannung auf dem Typenschild des Ladegeräts übereinstimmt.
- Bewegen Sie das Ladegerät nicht durch Ziehen am Netzkabel. Achten Sie darauf, dass sich das Netzkabel nicht verwickeln kann.
- Tauchen Sie das Ladegerät, das Netzkabel oder den Netzstecker nicht in Wasser oder andere Flüssigkeiten ein.
- Lassen Sie das Ladegerät nicht unbeaufsichtigt, während der Netzstecker mit dem Stromnetz verbunden ist.
- Verwenden Sie kein Verlängerungskabel.

Reinigung und Pflege
Warnung!
- Schalten Sie das Ladegerät vor der Reinigung oder Pflege immer aus, ziehen Sie den Netzstecker aus der Wandsteckdose und warten Sie, bis sich das Ladegerät abgekühlt hat.
- Verwenden Sie keine Lösungs- oder Scheuermittel.
- Reinigen Sie das Ladegerät nicht von innen.
- Versuchen Sie nicht, das Ladegerät zu reparieren. Falls das Ladegerät nicht einwandfrei arbeitet, tauschen Sie es gegen ein neues aus.
- Tauchen Sie das Ladegerät nicht in Wasser oder andere Flüssigkeiten ein.

- Reinigen Sie das Äußere des Ladegeräts mit einem weichen feuchten Tuch. Trocknen Sie das Ladegerät gründlich mit einem sauberen, trockenen Tuch ab.

Hilfe
Wenn Sie weitere Hilfe benötigen oder Kommentare oder Vorschläge für uns haben, gehen Sie bitte auf www.nedis.com/support

Kontakt
NEDIS B.V., De Tweeling 28, 5215 MC 's-Hertogenbosch, Niederlande

Español - Descripción

El cargador de herramientas eléctricas se utiliza para cargar baterías recargables que se han diseñado específicamente para cargar herramientas eléctricas. Consulte la sección "Datos técnicos".

1. Indicador LED 2. Contacto de carga 3. Puerto CA	• Conecte el cable de red suministrado al puerto CA. Inserte el enchufe de red en la toma de pared. • El indicador LED se enciende en verde cuando el cargador está listo para el uso. • Coloque la batería en el cargador. Consulte las ilustraciones (fig. B) para la colocación correcta de la batería. - Fig. B1: Deslice la batería sobre el cargador como se muestra. - Fig. B2: Inserte la batería en el cargador como se muestra. • El indicador LED se enciende en rojo cuando la batería se está cargando. • Si la batería está dañada o no está colocada correctamente en el cargador, el indicador LED parpadeará en rojo. • El indicador LED se enciende en verde cuando la batería está totalmente cargada. • Si la batería está totalmente cargada: Retire el enchufe de red de la toma de pared. Desconecte el cable de red del puerto CA. • La batería está lista para su uso con la herramienta eléctrica.

Datos técnicos

Modelo	Tecnología	Marca	Tensión de salida (VCC)
PTCM001xBK	Ni-MH	Festool / Protool	10,8 / 12 / 14,4 / 15,6 / 18
PTCM002xBK	Ni-CD / Ni-MH	Black & Decker / DeWalt / Würth	7,2 / 9,6 / 10,8 / 12 / 14,4 / 15,6 / 18
PTCM003xBK	Ni-CD / Ni-MH	Black & Decker / DeWalt	7,2 / 9,6 / 10,8 / 12 / 14,4 / 15,6 / 18
PTCM004xBK	Li-Ion	Hitachi	10,8
PTCM005xBK	Li-Ion	Makita / Maktec	14,4
PTCM006xBK	Li-Ion	Black & Decker / DeWalt	18 / 20
PTCM007xBK	Li-Ion	Black & Decker / DeWalt	14,4
PTCM008xBK	Li-Ion	Hitachi	14,4 / 18
PTCM009xBK	Ni-CD / Ni-MH	Hitachi / Makita / Maktec	7,2 / 9,6 / 10,8 / 12 / 14,4 / 15,6 / 18
PTCM010xBK	Li-Ion	Makita / Maktec	18
PTCM011xBK	Li-Ion	Black & Decker / DeWalt	10,8 / 12 / 14,4 / 15,6 / 18

Seguridad
Seguridad general
- Lea el manual detenidamente antes del uso. Conserve el manual en caso de futura necesidad.
- El fabricante no es responsable de daños consecuentes o de daños en la propiedad o en las personas causados por no seguir estas instrucciones de seguridad y por un uso inadecuado de este cargador.
- El cargador no debe ser utilizado por personas (niños incluidos) con una discapacidad física, sensorial o mental, o que no tengan experiencia ni conocimientos, a menos que hayan recibido supervisión o instrucción sobre el uso del cargador por una persona responsable de su seguridad. Los niños no podrán realizar la limpieza ni el mantenimiento reservado al usuario a menos que cuenten con supervisión. Los niños deben estar supervisados para asegurar que no jueguen con el cargador.
- No utilice el cargador si alguna pieza ha sufrido daños o tiene un defecto. Si el cargador ha sufrido daños o tiene un defecto, sustitúyalo inmediatamente.
- No utilice el cargador para cargar otras baterías que no sean los tipos recargables especificados. La carga de baterías no recargables puede provocar incendios o descargas eléctricas.
- Utilice el cargador únicamente para su uso previsto. No utilice el cargador con una finalidad distinta a la descrita en el manual.
- El cargador solo es apto para uso en interiores. No utilice el cargador en exteriores.
- El cargador solo es apto para uso doméstico. No utilice el cargador con fines comerciales.
- No utilice el cargador cerca de explosivos o materiales inflamables.
- No exponga el cargador a la luz solar directa. Mantenga el cargador alejado de fuentes de calor.
- No exponga el cargador al agua ni a la humedad. No utilice el cargador en lugares con un nivel alto de humedad, como baños y piscinas. No utilice el cargador cerca de bañeras, duchas, lavabos u otros recipientes que contengan agua.
- Almacene el cargador en un lugar seco cuando no lo utilice.
- No se deshaga del cargador con la basura doméstica. Deseche el cargador de acuerdo con los reglamentos locales.

Seguridad eléctrica

CAUTION
RISK OF ELECTRIC SHOCK
DO NOT OPEN

- Para reducir el peligro de descarga eléctrica, este producto sólo debería abrirlo un técnico autorizado cuando necesite reparación.
- Desconecte el producto de la toma de corriente y de los otros equipos si ocurriera algún problema.
- No utilice el cargador si el cable de red o el enchufe de red está dañado o es defectuoso. Si el cable de red o el enchufe de red está dañado o es defectuoso, éste debe ser sustituido por el fabricante o un servicio técnico autorizado.
- Antes del uso, compruebe siempre que la tensión de red sea la misma que se indica en la placa de características del cargador.
- No mueva el cargador tirando del cable de red. Asegúrese de que el cable de red no se enrede.
- No sumerja el cargador, el cable de red o el enchufe de red en agua ni otros líquidos.
- No deje el cargador desatendido cuando el enchufe de red esté conectado al suministro de red.
- No utilice un cable alargador.

Limpieza y mantenimiento
¡Advertencia!
- Antes de la limpieza o el mantenimiento, apague siempre el cargador, retire el enchufe de red de la toma de pared y espere hasta que se haya enfriado.
- No utilice disolventes de limpieza ni productos abrasivos.
- No limpie el interior del cargador.
- No intente reparar el cargador. Si el cargador no funciona correctamente, sustitúyalo por uno nuevo.
- No sumerja el cargador en agua ni otros líquidos.

- Limpie el exterior del cargador con un paño suave humedecido. Seque bien el cargador con un paño limpio y seco.

Apoyo
Si necesita ayuda adicional o si tiene comentarios o sugerencias, visite www.nedis.com/support

Contacto
NEDIS B.V., De Tweeling 28, 5215 MC 's-Hertogenbosch, Países Bajos

Français - Description

Le chargeur d'outil électrique sert à charger les pack-batteries rechargeables spécifiquement conçus pour la charge des outils électriques. Consultez la section "Caractéristiques techniques".

1. Indicateur LED 2. Contact de charge 3. Port CA	• Connectez le cordon d'alimentation au secteur fourni au port CA. Insérez la fiche secteur dans la prise murale. • L'indicateur LED clignote en vert lorsque le chargeur est prêt à l'emploi. • Placez le pack-batterie dans le chargeur. Voir les illustrations (fig. B) pour le placement correct du pack-batterie. - Fig. B1 : Glissez le pack-batterie dans le chargeur comme illustré. - Fig. B2 : Insérez le pack-batterie dans le chargeur comme illustré. • L'indicateur LED s'allume en rouge lorsque le pack-batterie est en charge. • Si le pack-batterie est endommagé ou mal placé dans le chargeur, l'indicateur DEL clignote en rouge. • L'indicateur LED s'allume en vert lorsque le pack-batterie est complètement chargé. • Si le pack-batterie est complètement chargé : Débranchez la fiche secteur de la prise murale. Déconnectez le cordon d'alimentation du port CA. • Le pack-batterie est prêt à l'emploi avec votre outil électrique.

Caractéristiques techniques

Modèle	Technologie	Marque	Tension de sortie (VCC)
PTCM001xBK	Ni-MH	Festool / Protool	10,8 / 12 / 14,4 / 15,6 / 18
PTCM002xBK	Ni-CD / Ni-MH	Black & Decker / DeWalt / Würth	7,2 / 9,6 / 10,8 / 12 / 14,4 / 15,6 / 18
PTCM003xBK	Ni-CD / Ni-MH	Black & Decker / DeWalt	7,2 / 9,6 / 10,8 / 12 / 14,4 / 15,6 / 18
PTCM004xBK	Li-Ion	Hitachi	10,8
PTCM005xBK	Li-Ion	Makita / Maktec	14,4
PTCM006xBK	Li-Ion	Black & Decker / DeWalt	18 / 20
PTCM007xBK	Li-Ion	Black & Decker / DeWalt	14,4
PTCM008xBK	Li-Ion	Hitachi	14,4 / 18
PTCM009xBK	Ni-CD / Ni-MH	Hitachi / Makita / Maktec	7,2 / 9,6 / 10,8 / 12 / 14,4 / 15,6 / 18
PTCM010xBK	Li-Ion	Makita / Maktec	18
PTCM011xBK	Li-Ion	Black & Decker / DeWalt	10,8 / 12 / 14,4 / 15,6 / 18

Sécurité
Sécurité générale
- Lisez attentivement le manuel avant usage. Conservez le manuel pour toute référence ultérieure.
- Le fabricant décline toute responsabilité pour les dommages ou blessures consécutifs causés par le non-respect des consignes de sécurité et d'une utilisation inappropriée du chargeur.
- Le chargeur n'a pas été conçu pour être utilisé par des personnes (y compris les enfants) dont les capacités physiques, sensorielles ou mentales sont réduites ou des personnes dénuées d'expérience, voire de connaissances, sauf si elles ont pu bénéficier, par l'intermédiaire d'une personne responsable de leur sécurité, d'une surveillance ou d'instructions préalables concernant l'utilisation du chargeur. Le nettoyage et l'entretien ne doivent pas être effectués par des enfants sans supervision. Les enfants doivent être surveillés pour assurer qu'ils ne jouent pas avec le chargeur.
- N'utilisez pas le chargeur si une pièce quelconque est endommagée ou défectueuse. Si le chargeur est endommagé ou défectueux, remplacez-le immédiatement.
- N'utilisez pas le chargeur pour charger d'autres pack-batteries que ceux des types rechargeables spécifiés. La charge de pack-batteries non-rechargeables peut causer un incendie ou une décharge électrique.
- Utilisez le chargeur uniquement pour ses usages prévus. N'utilisez pas le chargeur à d'autres fins que celles décrites dans le manuel.
- Le chargeur est conçu exclusivement pour une utilisation en intérieur. N'utilisez pas le chargeur à l'extérieur.
- Le chargeur est conçu exclusivement pour un usage domestique. N'utilisez pas le chargeur à des fins commerciales.
- N'utilisez pas le chargeur à proximité de matières explosives ou inflammables.
- N'exposez pas le chargeur à la lumière solaire directe. Maintenez le chargeur à l'écart des sources de chaleur.
- N'exposez pas le chargeur à l'eau ou à l'humidité. N'utilisez pas le chargeur dans des endroits très humides, ainsi les salles de bains et piscines. N'utilisez pas le chargeur à proximité d'une baignoire, d'une douche, d'un lavabo ou d'autres récipients contenant de l'eau.
- Rangez le chargeur à un endroit frais et sec s'il n'est pas en usage.
- Ne jetez pas le chargeur avec les ordures ménagères ordinaires. Mettez le chargeur au rebut selon la réglementation locale.

Sécurité électrique

CAUTION
RISK OF ELECTRIC SHOCK
DO NOT OPEN

- Pour réduire le risque de choc électrique, ce produit doit être ouvert uniquement par un technicien qualifié si une réparation s'impose.
- Débranchez l'appareil et les autres équipements du secteur s'il y a un problème.
- N'utilisez pas le chargeur si le cordon d'alimentation ou la fiche secteur est endommagé ou défectueux. Si le cordon d'alimentation ou la fiche secteur est endommagé ou défectueux, il doit être remplacé par le fabricant ou par un réparateur agréé.
- Avant toute utilisation, vérifiez que la tension du secteur correspond à celle indiquée sur la plaque signalétique du chargeur.
- Ne déplacez pas le chargeur en le tirant par le cordon d'alimentation. Assurez-vous que le cordon d'alimentation ne s'enchevêtre pas.
- N'immergez pas le chargeur, le cordon d'alimentation ou la fiche secteur dans l'eau ou d'autres liquides.
- Ne laissez pas le chargeur sans surveillance si la fiche secteur est branchée.
- N'utilisez aucune rallonge.

Nettoyage et entretien
Avertissement !
- Avant le nettoyage ou l'entretien, arrêtez systématiquement le chargeur, débranchez la fiche secteur de la prise murale et attendez que le chargeur refroidisse.
- N'utilisez pas de solvants ni de produits abrasifs.
- Ne nettoyez pas l'intérieur du chargeur.
- Ne tentez pas de réparer le chargeur. Si le chargeur fonctionne mal, remplacez-le par un neuf.
- Ne plongez pas le chargeur dans l'eau ou autres liquides.

- Nettoyez l'extérieur du chargeur avec un chiffon doux et humide. Séchez soigneusement le chargeur à l'aide d'un chiffon propre et sec.

Support
Si vous avez des commentaires, des suggestions ou besoin d'aide, veuillez visiter www.nedis.com/support

Contact
NEDIS B.V., De Tweeling 28, 5215 MC 's-Hertogenbosch, Pays-Bas

Italiano - Descrizione

Il caricabatterie per elettroutensili viene utilizzato per ricaricare le batterie appositamente progettate per alimentare elettroutensili. Fare riferimento alla sezione "Dati tecnici".

1. Indicatore LED 2. Contatto di ricarica 3. Presa CA	• Collegare il cavo di alimentazione in dotazione alla presa CA. Collegare la spina di alimentazione alla presa a parete. • L'indicatore LED lampeggia in verde quando il caricabatterie è pronto all'uso. • Collocare la batteria nel caricabatterie. Vedere le illustrazioni (fig. B) per il corretto posizionamento della batteria. - Fig. B1: Collocare la batteria nel caricabatterie come illustrato in figura. - Fig. B2: Inserire la batteria nel caricabatterie come illustrato in figura. • L'indicatore LED si accende in rosso quando la batteria è in fase di ricarica. • Se la batteria è danneggiata o non posizionata correttamente nel caricabatterie, l'indicatore LED lampeggia in rosso. • L'indicatore LED si accende in verde quando la batteria è completamente carica. • Se la batteria è completamente carica: Disinserire la spina di alimentazione dalla presa a parete. Scollegare il cavo di alimentazione dalla porta CA. • La batteria è pronta all'uso con l'elettroutensile.

Dati tecnici

Modello	Tecnologia	Marca	Tensioni in uscita (VCC)
PTCM001xBK	Ni-MH	Festool / Protool	10,8 / 12 / 14,4 / 15,6 / 18
PTCM002xBK	Ni-CD / Ni-MH	Black & Decker / DeWalt / Würth	7,2 / 9,6 / 10,8 / 12 / 14,4 / 15,6 / 18
PTCM003xBK	Ni-CD / Ni-MH	Black & Decker / DeWalt	7,2 / 9,6 / 10,8 / 12 / 14,4 / 15,6 / 18
PTCM004xBK	Li-Ion	Hitachi	10,8
PTCM005xBK	Li-Ion	Makita / Maktec	14,4
PTCM006xBK	Li-Ion	Black & Decker / DeWalt	18 / 20
PTCM007xBK	Li-Ion	Black & Decker / DeWalt	14,4
PTCM008xBK	Li-Ion	Hitachi	14,4 / 18
PTCM009xBK	Ni-CD / Ni-MH	Hitachi / Makita / Maktec	7,2 / 9,6 / 10,8 / 12 / 14,4 / 15,6 / 18
PTCM010xBK	Li-Ion	Makita / Maktec	18
PTCM011xBK	Li-Ion	Black & Decker / DeWalt	10,8 / 12 / 14,4 / 15,6 / 18

Sicurezza
Sicurezza generale
- Leggere il manuale con attenzione prima dell'uso. Conservare il manuale per riferimenti futuri.
- Il fabbricante non è responsabile per eventuali danni consequenziali o per danni a cose o persone derivanti dall'inosservanza delle istruzioni sulla sicurezza o dall'uso improprio del caricabatterie.
- Il caricabatterie non è progettato per l'uso da parte di persone (inclusi i bambini) con capacità fisiche, sensoriali o mentali ridotte, o privi di esperienza o conoscenza, a meno che non siano seguite da un supervisore o che abbiano ricevuto istruzioni riguardanti l'uso del dispositivo da una persona responsabile per la loro sicurezza. Le operazioni di pulizia e manutenzione non devono essere effettuate da bambini senza supervisione. I bambini dovrebbero essere sempre sorvegliati perché non giochino con il caricabatterie.
- Non utilizzare il caricabatterie se è danneggiato o presenta parti difettose. Se il caricabatterie è danneggiato o difettoso, sostituirlo immediatamente.
- Non utilizzare il caricabatterie per caricare batterie diverse dai tipi ricaricabili specificati. La ricarica di batterie non ricaricabili può causare incendi o scosse elettriche.
- Utilizzare il caricabatterie solo per gli scopi previsti. Non utilizzare il caricabatterie per scopi diversi da quelli descritti nel manuale.
- Questo caricabatterie è adatto solo per uso in ambienti interni. Non utilizzare il caricabatterie all'aperto.
- Questo caricabatterie è adatto solo per uso in ambienti domestici. Non utilizzare il caricabatterie per scopi commerciali.
- Non utilizzare il caricabatterie in prossimità di materiali esplosivi o infiammabili.
- Non esporre il caricabatterie alla luce diretta del sole. Tenere il caricabatterie a distanza da fonti di calore.
- Non esporre il caricabatterie ad acqua o umidità. Non utilizzare il caricabatterie in posizioni con un elevato tasso di umidità come bagni o piscine. Non utilizzare il caricabatterie in prossimità di vasche da bagno, docce, lavandini o altri recipienti contenenti acqua.
- Riporre il caricabatterie in un luogo asciutto quando non è in uso.
- Non smaltire il caricabatterie con i rifiuti domestici. Smaltire il caricabatterie in conformità con le normative locali.

Sicurezza elettrica

CAUTION
RISK OF ELECTRIC SHOCK
DO NOT OPEN

- Per ridurre il rischio di scosse elettriche, il presente prodotto deve essere aperto solo da un tecnico autorizzato, nel caso sia necessario ripararlo.
- Scollegare il prodotto dall'alimentazione e da altri apparecchi se dovesse esserci un problema.
- Non utilizzare il caricabatterie in presenza di danni o difetti al cavo o alla spina di alimentazione. Se il cavo o la spina di alimentazione è danneggiato o difettoso, deve essere sostituito dal fabbricante o da un centro riparazioni autorizzato.
- Prima dell'uso verificare sempre che la tensione di alimentazione corrisponda a quella indicata sulla targhetta nominale del caricabatterie.
- Non spostare il caricabatterie tirandolo per il cavo di alimentazione. Verificare che il cavo non possa aggrovigliarsi.
- Non immergere il caricabatterie, il cavo o la spina di alimentazione in acqua o altri liquidi.
- Non lasciare il caricabatterie incustodito con la spina collegata alla rete di alimentazione.
- Non utilizzare cavi di prolunga.

Pulizia e manutenzione
Attenzione!
- Prima di qualsiasi intervento di pulizia o manutenzione, spegnere sempre il caricabatterie, rimuovere la spina dalla presa a parete e attendere che il caricabatterie si sia raffreddato.
- Non utilizzare solventi detergenti o abrasivi.
- Non pulire l'interno del caricabatterie.
- Non cercare di riparare il caricabatterie. Se il caricabatterie non funziona correttamente, sostituirlo con uno nuovo.
- Non immergere il caricabatterie in acqua o in altri liquidi.

- Pulire l'esterno del caricabatterie con un panno morbido e umido. Asciugare accuratamente il caricabatterie con un panno pulito e asciutto.

Assistenza
Per ulteriore assistenza o per fornire commenti o suggerimenti visitare il sito www.nedis.com/support

Contatti
NEDIS B.V., De Tweeling 28, 5215 MC 's-Hertogenbosch, Paesi Bassi

Português - Descrição

O adaptador de ferramentas elétricas é utilizado para carregar baterias recarregáveis, especificamente concebidas para carregar ferramentas elétricas. Consulte a secção "Dados técnicos".

1. Indicador LED 2. Contacto de carregamento 3. Porta CA	• Ligue o cabo de alimentação à porta CA. Insira a ficha na tomada de parede. • O indicador LED pisca verde quando o carregador está pronto a ser utilizado. • Coloque a bateria no carregador. Consulte as ilustrações (fig. B) para a correta colocação da bateria. - Fig. B1: Faça deslizar a bateria para o carregador, conforme ilustrado. - Fig. B2: Insira a bateria no carregador, conforme ilustrado. • O indicador LED acende-se a vermelho durante o carregamento da bateria. • Se a bateria estiver danificada ou não tiver sido corretamente colocada no carregador, o indicador LED irá piscar a vermelho. • O indicador LED acende-se a verde quando a bateria estiver totalmente carregada. • Se a bateria estiver totalmente carregada: Retire a ficha da tomada de parede. Desligue o cabo de alimentação da porta CA. • A bateria está pronta a ser utilizada com a sua ferramenta elétrica.

Dados técnicos

Modelo	Tecnologia	Marca	Tensão de saída (VCC)
PTCM001xBK	Ni-MH	Festool / Protool	10,8 / 12 / 14,4 / 15,6 / 18
PTCM002xBK	Ni-CD / Ni-MH	Black & Decker / DeWalt / Würth	7,2 / 9,6 / 10,8 / 12 / 14,4 / 15,6 / 18
PTCM003xBK	Ni-CD / Ni-MH	Black & Decker / DeWalt	7,2 / 9,6 / 10,8 / 12 / 14,4 / 15,6 / 18
PTCM004xBK	Li-Ion	Hitachi	10,8
PTCM005xBK	Li-Ion	Makita / Maktec	14,4
PTCM006xBK	Li-Ion	Black & Decker / DeWalt	18 / 20
PTCM007xBK	Li-Ion	Black & Decker / DeWalt	14,4
PTCM008xBK	Li-Ion	Hitachi	14,4 / 18
PTCM009xBK	Ni-CD / Ni-MH	Hitachi / Makita / Maktec	7,2 / 9,6 / 10,8 / 12 / 14,4 / 15,6 / 18
PTCM010xBK	Li-Ion	Makita / Maktec	18
PTCM011xBK	Li-Ion	Black & Decker / DeWalt	10,8 / 12 / 14,4 / 15,6 / 18

Segurança
Segurança geral
- Leia atentamente o manual de instruções antes de utilizar. Guarde o manual para consulta futura.
- O fabricante não se responsabiliza por danos indiretos ou por danos em bens ou pessoas provocados pela inobservância das instruções de segurança e utilização indevida do carregador.
- O carregador não se destina a ser utilizado por pessoas (incluindo crianças) com capacidades físicas, sensoriais ou mentais reduzidas, nem com falta de experiência e conhecimentos, a não ser que sejam supervisionadas ou instruídas ao nível da utilização por uma pessoa que seja responsável pela sua segurança. A limpeza e a manutenção pelo utilizador não deverão ser realizadas por crianças sem supervisão. As crianças devem ser vigiadas para assegurar que não brincam com o carregador.
- Não utilize o carregador caso tenha alguma peça danificada ou com defeito. Se o carregador estiver danificado ou tiver algum defeito, substitua-o imediatamente.
- Não utilize o carregador para carregar outras baterias que não os tipos recarregáveis especificados. Carregar baterias não recarregáveis pode provocar um incêndio ou choque elétrico.
- Utilize o carregador apenas para a finalidade a que se destina. Não utilize o carregador para outras finalidades além das descritas no manual.
- O carregador destina-se apenas a utilização no interior. Não utilize o carregador no exterior.
- O carregador destina-se apenas a utilização doméstica. Não utilize o carregador para fins comerciais.
- Não utilize o carregador perto de materiais explosivos ou inflamáveis.
- Não exponha o carregador a luz solar direta. Mantenha o carregador afastado de fontes de calor.
- Não exponha o carregador à água ou humidade. Não utilize o carregador em locais com elevada humidade, tais como casas de banho e piscinas. Não utilize junto de banheiras, chuveiros, lavatórios ou outros recipientes que contenham água.
- Guarde o carregador num local seco quando não estiver a ser utilizado.
- Não elimine o carregador juntamente com o lixo doméstico. Elimine o carregador de acordo com a legislação local.

Segurança elétrica

CAUTION
RISK OF ELECTRIC SHOCK
DO NOT OPEN

- Quando necessitar de reparação e para reduzir o risco de choque elétrico, este produto deve apenas ser aberto por um técnico autorizado.
- Desligue o produto da tomada de alimentação e outro equipamento se ocorrer um problema.
- Não utilize o carregador se o cabo de alimentação ou a ficha estiverem danificados ou com defeito. Se o cabo de alimentação ou a ficha estiverem danificados ou com defeito, têm de ser substituídos pelo fabricante ou um agente reparador autorizado.
- Antes de utilizar, verifique sempre se a tensão da rede é igual à tensão indicada na placa de classificação do carregador.
- Não desloque o carregador, puxando-o pelo cabo de alimentação. Certifique-se de que o cabo de alimentação não fica emaranhado.
- Não mergulhe o carregador, o cabo de alimentação ou a ficha em água ou outros líquidos.
- Não deixe o carregador sem vigilância com a ficha ligada à corrente elétrica.
- Não utilize um cabo de extensão.

Limpeza e manutenção
Aviso!
- Antes da limpeza ou manutenção, desligue sempre o carregador, retire a ficha da tomada de parede e aguarde até que o carregador tenha arrefecido.
- Não utilize solventes de limpeza ou produtos abrasivos.
- Não limpe o interior do carregador.
- Não tente reparar o carregador. Se o carregador não funcionar corretamente, substitua-o por um carregador novo.
- Não mergulhe o carregador em água ou outros líquidos.

- Limpe o exterior do carregador utilizando um pano húmido macio. Seque minuciosamente o carregador com um pano limpo e seco.

Suporte
Se necessitar de ajuda adicional ou tiver comentários ou sugestões, por favor visite www.nedis.com/support

Contacto
NEDIS B.V., De Tweeling 28, 5215 MC 's-Hertogenbosch, Países Baixos

Dansk - Beskrivelse

Maskinværktøjsopladeren bruges til opladning af batteripakker der er designet specifikt til strømføring af maskinværktøj. Se afsnittet "Tekniske data".

1. LED-indikator 2. Opladningskontakt 3. AC-port	• Tilslut den medfølgende ledningen til AC-porten. Sæt netstikket i stikkontakten. • LED-indikatoren blinker grønt når opladeren er klar til brug. • Sæt batteripakken ind i opladeren. Se på tegningerne (fig. B) for den korrekt placering af batteripakken. - Fig. B1: Skub batteripakken ind i opladeren som vist. - Fig. B2: Sæt batteripakken ind i opladeren som vist. • LED-indikatoren lyser rødt, når batteripakken oplades. • Hvis batteripakken er beskadiget eller ikke sat rigtigt i opladeren, så blinker LED-indikatoren rødt. • LED-indikatoren lyser grønt, når batteripakken er helt opladet. • Hvis batteripakken er helt opladet: Fjern netstikket fra stikkontakten. Tag ledningen ud af AC-porten. • Batteripakken er klar til brug med maskinværktøjet.

Tekniske data

Model	Teknologi	Mærke	Udgangsspænding (VDC)
PTCM001xBK	Ni-MH	Festool / Protool	10,8 / 12 / 14,4 / 15,6 / 18
PTCM002xBK	Ni-CD / Ni-MH	Black & Decker / DeWalt / Würth	7,2 / 9,6 / 10,8 / 12 / 14,4 / 15,6 / 18
PTCM003xBK	Ni-CD / Ni-MH	Black & Decker / DeWalt	7,2 / 9,6 / 10,8 / 12 / 14,4 / 15,6 / 18
PTCM004xBK	Li-ion	Hitachi	10,8
PTCM005xBK	Li-ion	Makita / Maktec	14,4
PTCM006xBK	Li-ion	Black & Decker / DeWalt	18 / 20
PTCM007xBK	Li-ion	Black & Decker / DeWalt	14,4
PTCM008xBK	Li-ion	Hitachi	14,4 / 18
PTCM009xBK	Ni-CD / Ni-MH	Hitachi / Makita / Maktec	7,2 / 9,6 / 10,8 / 12 / 14,4 / 15,6 / 18
PTCM010xBK	Li-ion	Makita / Maktec	18
PTCM011xBK	Li-ion	Black & Decker / DeWalt	10,8 / 12 / 14,4 / 15,6 / 18

Sikkerhed
Generel sikkerhed
- Læs vejledningen omhyggeligt før brug. Gem vejledningen til fremtidig brug.
- Fabrikanten kan ikke holdes ansvarlig for skader der opstår på ejendom eller personer, på grund af manglende overholdelse af sikkerhedsvejledninger og forkert brug af opladeren.
- Opladeren er ikke beregnet til brug af personer (inklusive børn) med nedsat fysisk, sanse eller mental kapacitet eller manglende erfaring og kendskab, medmindre de holdes under opsyn eller modtager vejledning i brug af opladeren af en person, som er ansvarlig for deres sikkerhed. Rengøring og vedligeholdelse må ikke udføres af børn, der ikke er under opsyn. Børn skal holdes under opsyn for at sikre at de ikke leger med opladeren.
- Brug ikke opladeren hvis den har beskadigede eller defekte dele. Hvis opladeren er beskadiget eller defekt, skal den omgående udskiftes.
- Opladeren må ikke bruges til opladning af andre batteripakker end de specificerede genopladelige typer. Opladning af batteripakker der ikke er genopladelige, kan forårsage brand eller elektrisk stød.
- Opladeren må kun bruges til dets tilsigtede formål. Opladeren må ikke bruges til andre formål end dem, som er beskrevet i vejledningen.
- Opladeren er kun beregnet til indendørs brug. Opladeren må ikke bruges udendørs.
- Opladeren er kun beregnet til privat brug. Opladeren må ikke bruges til kommercielle formål.
- Opladeren må ikke bruges i nærheden af eksplosionsfarlige eller brændbare materialer.
- Opladeren må ikke udsættes for direkte sollys. Hold opladeren væk fra varmekilder.
- Opladeren må ikke udsættes for vand eller fugt. Opladeren må ikke bruges på meget fugtige steder fx badeværelser og ved svømmebassiner. Opladeren må ikke bruges nær ved badekar, brusebade, vandfade eller andre kar der indeholder vand.
- Opbevar opladeren på et tørt sted, når den ikke er i brug.
- Opladeren må ikke bortskaffes sammen med husholdningsaffald. Opladeren skal kasseres if. lokale forordninger.

Elektrisk sikkerhed

CAUTION
RISK OF ELECTRIC SHOCK
DO NOT OPEN

- For at nedsætte risikoen for elektrisk stød, må dette produkt kun åbnes af en autoriseret tekniker, når service er nødvendig.
- Tag produktet ud af stikkontakten og andet udstyr, hvis der opstår et problem.
- Opladeren må ikke bruges hvis netledningen eller netstikket er beskadiget eller defekt. Hvis netledningen eller netstikket er beskadiget eller defekt, skal den udskiftes af fabrikanten, eller en autoriseret tekniker.
- Kontroller altid inden brug, at netspændingen er den samme som spændingen angivet på typeskiltet på opladeren.
- Opladeren må ikke flyttes ved at trække i netledningen. Kontroller at netledningen ikke kan blive filtret sammen.
- Sænk ikke opladeren, netledningen eller netstikket ned i vand eller andre væsker.
- Opladeren må ikke efterlades uden opsyn, når netstikket er tilsluttet en stikkontakt.
- Brug ikke forlængerledning.

Rengøring og vedligeholdelse
Advarsel!
- Før rengøring eller vedligeholdelse, skal opladeren altid være slukket, stikket taget ud af stikkontakten, og man skal vente indtil enheden er kølet af.
- Brug ikke opløsningsmidler eller slibende rengøringsmidler.
- Opladeren må ikke renses indvendigt.
- Forsøg ikke at reparere opladeren. Hvis opladeren ikke fungerer korrekt, skal den udskiftes med en ny oplader.
- Sænk ikke opladeren ned i vand eller andre væsker.

- Gør opladeren ren udvendigt med en blød, fugtig klud. Tør opladeren grundigt af med en ren, tør klud.

Support
Hvis du har brug for yderligere hjælp, eller hvis du har kommentarer eller forslag, beder vi dig besøge www.nedis.com/support

Kontakt
NEDIS B.V., De Tweeling 28, 5215 MC 's-Hertogenbosch, Nederlandene

Norsk - Beskrivelse

Laderen for elektroverktøy brukes til lading av oppladbare batteripakker som er spesielt laget for lading av elektroverktøy. Se avsnittet "Tekniske data".

1. LED-indikator 2. Ladekontakt 3. AC-kontakt	• Koble den medfølgende strømledningen til AC-kontakten. Sett støpselet inn i stikkontakten. • LED-lampen blinker grønt når laderen er klar til bruk. • Sett batteriet i laderen. Se figurene (fig. B) for riktig plassering av batteriet. - Fig. B1: Skyv batteriet inn i laderen som vist. - Fig. B2: Sett batteriet i laderen som vist. • LED-lampen lyser rødt når batteriet lades. • Hvis batteriet er skadet eller ikke satt riktig inn i laderen, blinker LED-lampen rødt. • LED-lampen lyser grønt når batteriet er ferdig ladet. • Når batteriet er fulladet: Ta støpselet ut fra stikkontakten. Koble fra strømledningen fra AC-kontakten. • Batteriet er klart for bruk på elektroverktøyet.

Tekniske data

Modell	Teknologi	Merke	Utgangsspenning (VDC)
PTCM001xBK	Ni-MH	Festool / Protool	10,8 / 12 / 14,4 / 15,6 / 18
PTCM002xBK	Ni-CD / Ni-MH	Black & Decker / DeWalt / Würth	7,2 / 9,6 / 10,8 / 12 / 14,4 / 15,6 / 18
PTCM003xBK	Ni-CD / Ni-MH	Black & Decker / DeWalt	7,2 / 9,6 / 10,8 / 12 / 14,4 / 15,6 / 18
PTCM004xBK	Li-Ion	Hitachi	10,8
PTCM005xBK	Li-Ion	Makita / Maktec	14,4
PTCM006xBK	Li-Ion	Black & Decker / DeWalt	18 / 20
PTCM007xBK	Li-Ion	Black & Decker / DeWalt	14,4
PTCM008xBK	Li-Ion	Hitachi	14,4 / 18
PTCM009xBK	Ni-CD / Ni-MH	Hitachi / Makita / Maktec	7,2 / 9,6 / 10,8 / 12 / 14,4 / 15,6 / 18
PTCM010xBK	Li-Ion	Makita / Maktec	18
PTCM011xBK	Li-Ion	Black & Decker / DeWalt	10,8 / 12 / 14,4 / 15,6 / 18

Sikkerhet
Generell sikkerhet
- Les bruksanvisningen nøye før bruk. Oppbevar bruksanvisningen for fremtidig bruk.
- Produsenten er ikke ansvarlig for påfølgende skade eller for skade på eiendom eller person som følge av manglende overholdelse av sikkerhetsanvisningene og feil bruk av laderen.
- Laderen er ikke ment for å brukes av personer (inkludert barn) med reduserte fysiske, sanselige og mentale evner, eller manglende erfaring eller kunnskap, med mindre de er under oppsyn eller har mottatt instrukser om bruk av laderen fra en person som er ansvarlig for sikkerheten deres. Rengjøring og vedlikehold skal ikke gjøres av barn med mindre de er under tilsyn. Barn bør holdes under oppsyn for å sikre at de ikke leker med laderen.
- Ikke bruk laderen hvis noen deler av den er skadet eller defekt. Laderen må erstattes umiddelbart hvis den er skadet eller defekt.
- Ikke bruk laderen til å lade opp andre batterier enn de spesifiserte oppladbare batteritypene. Lading av batterier som ikke er oppladbare kan føre til brann eller elektrisk støt.
- Bruk bare laderen for det tiltenkte formålet. Ikke bruk laderen til andre formål enn det som er beskrevet i bruksanvisningen.
- Laderen er kun ment for innendørs bruk. Ikke bruk laderen utendørs.
- Laderen er kun for privat bruk. Ikke bruk laderen i forretningsøyemed.
- Ikke bruk laderen i nærheten av eksplosive eller antennbare materialer.
- Ikke utsett laderen for direkte sollys. Hold laderen unna varmekilder.
- Ikke utsett laderen for vann eller fuktighet. Ikke bruk laderen på steder med høy luftfuktighet, som på bad og ved svømmebasseng. Ikke bruk laderen i nærheten av badekar, dusj, håndvask eller andre vannbeholdere.
- Laderen må oppbevares på et kjølig og tørt sted når den ikke er i bruk.
- Du må ikke avhende laderen som husholdningsavfall. Laderen må avhendes i samsvar med lokale forskrifter.

Elektrisk sikkerhet

CAUTION
RISK OF ELECTRIC SHOCK
DO NOT OPEN

- For å redusere faren for strømstøt, skal dette produktet bare åpnes av en autorisert tekniker når vedlikehold er nødvendig.
- Koble produktet fra strømmen og annet utstyr dersom et problem oppstår.
- Ikke bruk laderen hvis strømkabelen eller støpselet er skadet eller på andre måter defekt. Hvis strømkabelen eller støpselet er skadet eller defekt, må disse byttes ut av produsenten eller et autorisert serviceverksted.
- Før bruk må det alltid sjekkes at nettspenningen er den samme som spenningen som er merket på laderen.
- Ikke flytt på laderen ved å trekke i strømledningen. Pass på at strømkabelen ikke blir viklet inn i noe.
- Laderen, støpselet og strømledningen må aldri senkes i vann eller andre væsker.
- Ikke la laderen bli liggende uten tilsyn når støpselet koblet til stikkontakten.
- Ikke bruk forlengelsesledning.

Rengjøring og vedlikehold
Advarsel!
- Før rengjøring eller vedlikehold, må laderen slås av og støpselet må tas ut fra stikkontakten, og enheten må kjøles ned.
- Ikke bruk rensemidler eller skuremidler.
- Ikke rengjør innsiden av laderen.
- Ikke prøv å reparere laderen. Hvis laderen ikke fungerer som den skal, erstatt den med en ny lader.
- Ikke senk laderen i vann eller annen væske.
- Rengjør utsiden av laderen med en myk, fuktig klut. Tørk av laderen grundig med en tørr, ren klut.

Support
Hvis du trenger ytterligere hjelp eller har kommentarer eller forslag, vennligst gå inn på www.nedis.com/support

Kontakt
NEDIS B.V., De Tweeling 28, 5215 MC 's-Hertogenbosch, Nederland

Svenska - Beskrivning

Elverktygsladdaren används för att ladda uppladdningsbara batterier som är speciellt konstruerade för elverktyg. Se avsnittet "Tekniska data".

1. LED-indikator 2. Laddningskontakt 3. AC-port	• Anslut medföljande strömkabel till AC-porten. Sätt i nätkontakten i vägguttaget. • LED-indikatorn blinkar grönt när laddaren är redo för användning. • Placera batteripaketet i laddaren. Se illustrationerna (fig. B) för korrekt placering av batteripaketet. - Fig. B1: Placera batteripaketet i laddaren enligt anvisning. - Fig. B2: Sätt i batteripaketet i laddaren enligt anvisning. • LED-indikatorn lyser rött när enheten laddas. • Om batteripaketet är skadat eller felaktigt placerat i laddaren kommer LED-indikatorn att blinka rött. • LED-indikatorn lyser grönt när batteripaketet är fulladdat. • Om batteripaketet är fulladdat: Dra ut nätkontakten från vägguttaget. Koppla ur strömkabeln från AC-porten. • Batteripaketet är redo att användas med ditt elverktyg.

Tekniska data

Modell	Teknologi	Varumärke	Utgångsspänning (VDC)
PTCM001xBK	Ni-MH	Festool / Protool	10,8 / 12 / 14,4 / 15,6 / 18
PTCM002xBK	Ni-CD / Ni-MH	Black & Decker / DeWalt / Würth	7,2 / 9,6 / 10,8 / 12 / 14,4 / 15,6 / 18
PTCM003xBK	Ni-CD / Ni-MH	Black & Decker / DeWalt	7,2 / 9,6 / 10,8 / 12 / 14,4 / 15,6 / 18
PTCM004xBK	Li-Ion	Hitachi	10,8
PTCM005xBK	Li-Ion	Makita / Maktec	14,4
PTCM006xBK	Li-Ion	Black & Decker / DeWalt	18 / 20
PTCM007xBK	Li-Ion	Black & Decker / DeWalt	14,4
PTCM008xBK	Li-Ion	Hitachi	14,4 / 18
PTCM009xBK	Ni-CD / Ni-MH	Hitachi / Makita / Maktec	7,2 / 9,6 / 10,8 / 12 / 14,4 / 15,6 / 18
PTCM010xBK	Li-Ion	Makita / Maktec	18
PTCM011xBK	Li-Ion	Black & Decker / DeWalt	10,8 / 12 / 14,4 / 15,6 / 18

Säkerhet
Allmän säkerhet
- Läs bruksanvisningen noga innan användning. Behåll bruksanvisningen för att kunna använda den igen.
- Tillverkaren är inte ansvarig för följdskador eller för skador på egendom eller personer som orsakas av att säkerhetsföreskrifterna inte följs och av felaktig användning av laddaren.
- Laddaren är inte ämnad att användas av personer (inklusive barn) med minskad fysisk, sensorisk eller mental förmåga, eller brist på erfarenhet och kunskap, förutom om de är övervakade eller instruerade när det gäller användande av laddaren av en person som är ansvarig för deras säkerhet. Rengöring eller underhåll ska inte utföras av barn utan övervakning. Barn måste övervakas för att säkerställa att de inte leker med laddaren.
- Använd inte laddaren om någon del är skadad eller felaktig. Om laddaren är skadad eller felaktig ska den bytas ut omedelbart.
- Använd inte laddaren för att ladda andra batteripaket än specificerade laddningsbara typer. Laddning av icke laddningsbara batteripaket kan leda till brand eller elchock.
- Använd endast laddaren för dess avsedda syfte. Använd inte laddaren till andra ändamål än dem som beskrivs i denna bruksanvisning.
- Laddaren är bara avsedd för inomhusanvändning. Använd inte laddaren utomhus.
- Laddaren är endast avsedd för hushållsanvändning. Använd inte laddaren för kommersiella ändamål.
- Använd inte laddaren nära explosiva eller brännbara material.
- Utsätt inte laddaren för direkt solljus. Håll laddaren borta från värmekällor.
- Utsätt inte laddaren för vatten eller fukt. Använd inte laddaren på platser med hög luftfuktighet, så som badrum och vid pooler. Använd inte laddaren nära badkar, duschar, bassänger eller andra kärl innehållande vatten.
- Förvara laddaren på en sval och torr plats när den inte används.
- Släng inte laddaren bland vanligt hushållsavfall. Kassera laddaren enligt lokala föreskrifter.

Elsäkerhet

CAUTION
RISK OF ELECTRIC SHOCK
DO NOT OPEN

- För att minska risken för elektriska stötar bör denna produkt endast öppnas av behörig tekniker när service behövs.
- Dra ut nätkabeln från vägguttaget och koppla ur all annan utrustning om något problem skulle uppstå.
- Används inte laddaren om nätkabeln eller nätkontakten är skadad eller defekt. Om nätkabeln eller nätkontakten är skadad eller defekt, måste den bytas ut av tillverkaren eller en auktoriserad reparatör.
- Kolla alltid om nätströmmen är den samma som strömgraderingen på laddaren innan användning.
- Förflytta inte på laddaren genom att dra i nätkabeln. Se till att nätkabeln inte kan trassla in sig.
- Doppa inte laddaren, nätkabeln eller nätkontakten i vatten eller någon annan vätska.
- Lämna inte laddaren oövervakad medan nätkontakten är ansluten till vägguttaget.
- Använd ej förlängningskabel.

Rengöring och underhåll
Varning!
- Innan rengöring eller underhåll, se till att du har stängt av laddaren, tagit ur nätkontakten ur vägguttaget och vänta tills enheten har kylts av.
- Använd inga rengöringsmedel som innehåller lösningsmedel eller slipmedel.
- Rengör inte laddarens insida.
- Försök inte att reparera laddaren. Byt ut laddaren mot en ny om den inte fungerar som den ska.
- Doppa inte laddaren i vatten eller andra vätskor.

- Rengör laddarens utsida med en mjuk fuktad trasa. Torka laddaren noggrant med en ren, torr trasa.

Support
Om du behöver mer hjälp eller har kommentarer eller förslag, besök www.nedis.com/support

Kontakt
NEDIS B.V., De Tweeling 28, 5215 MC 's-Hertogenbosch, Nederländerna

nedis

Suomi - Kuvaus

Sähkötyökalun latauslaitetta käytetään lataamaan ladattavia akkupaketteja, jotka on suunniteltu erityisesti ladattaville sähkötyökaluille. Katso "Tekniset tiedot" -osiota.

1. LED-merkkivalo 2. Latauskontakti 3. Virtaliitin	• Kytke latauslaitteen mukana toimitettu virtajohto laitteen virtaliittimeen. Työnnä virtapistoke pistorasiaan. • LED-merkkivalo vilkkuu vihreänä latauslaitteen ollessa käyttövalmis. • Laita akkupaketti latauslaitteeseen. Katso akkupaketin oikea sijoittaminen piirroksista (kuva B). - Kuva B1: Liu'uta akkupaketti latauslaitteeseen näytetysti. - Kuva B2: Työnnä akkupaketti latauslaitteeseen näytetysti. • LED-merkkivalo palaa punaisena, kun akkupakettia ladataan. • Jos akkupaketti on vaurioitunut tai asetettu väärin latauslaitteeseen, LED-merkkivalo vilkkuu punaisena. • LED-merkkivalo palaa vihreänä, kun akkupaketti on täyteen ladattu. • Jos akkupaketti on täyteen ladattu: Poista virtapistoke pistorasiasta. Irrota virtajohto laitteen virtaliittimestä. • Akkupaketti on valmis käytettäväksi sähkötyökalussasi.

Tekniset tiedot

Malli	Teknologia	Tuotemerkki	Lähtöjännite (VDC)
PTCM001xBK	Ni-MH	Festool / Protool	10,8 / 12 / 14,4 / 15,6 / 18
PTCM002xBK	Ni-CD / Ni-MH	Black & Decker / DeWalt / Würth	7,2 / 9,6 / 10,8 / 12 / 14,4 / 15,6 / 18
PTCM003xBK	Ni-CD / Ni-MH	Black & Decker / DeWalt	7,2 / 9,6 / 10,8 / 12 / 14,4 / 15,6 / 18
PTCM004xBK	Li-Ion	Hitachi	10,8
PTCM005xBK	Li-Ion	Makita / Maktec	14,4
PTCM006xBK	Li-Ion	Black & Decker / DeWalt	18 / 20
PTCM007xBK	Li-Ion	Black & Decker / DeWalt	14,4
PTCM008xBK	Li-Ion	Hitachi	14,4 / 18
PTCM009xBK	Ni-CD / Ni-MH	Hitachi / Makita / Maktec	7,2 / 9,6 / 10,8 / 12 / 14,4 / 15,6 / 18
PTCM010xBK	Li-Ion	Makita / Maktec	18
PTCM011xBK	Li-Ion	Black & Decker / DeWalt	10,8 / 12 / 14,4 / 15,6 / 18

Turvallisuus

Yleinen turvallisuus

- Lue käyttöopas huolella ennen käyttöä. Säilytä käyttöopas tulevaa käyttöä varten.
- Valmistaja ei ole vastuussa seurannaisvahingoista tai henkilöille tai omaisuudelle aiheutuvista vahingoista, jos ne johtuvat turvallisuusohjeiden laiminlyönnistä tai latauslaitteen väärästä käytöstä.
- Tämä laite ei ole tarkoitettu henkilöiden (mukaan lukien lapset) käytettäväksi, joilla on fyysisiä, aisti- tai mentaalisia rajoitteita tai joilla ei ole kokemusta tai tietoa laitteesta, ellei heitä valvota tai ellei heidän turvallisuudestaan vastuussa oleva henkilö ole opastanut heitä laitteen käyttöön. Lapset eivät saa puhdistaa tai huoltaa laitetta ilman valvontaa. Lapsia on valvottava, etteivät he leiki latauslaitteella.
- Älä käytä laitetta, jos jokin sen osa on vaurioitunut tai viallinen. Jos latauslaite on vaurioitunut tai viallinen, vaihda latauslaite välittömästi.
- Älä käytä latauslaitetta lataamaan muita akkupaketteja kuin määritetyt ladattavat tyypit. Ei-ladattavien akkupakettien lataaminen voi aiheuttaa tulipalon tai sähköiskun.
- Käytä latauslaitetta vain sille tarkoitettuun käyttötarkoitukseen. Älä käytä latauslaitetta muihin kuin käyttöohjekirjassa kuvattuihin tarkoituksiin.
- Latauslaite sopii vain sisäkäyttöön. Älä käytä latauslaitetta ulkona.
- Latauslaite sopii vain kotikäyttöön. Älä käytä latauslaitetta kaupallisiin tarkoituksiin.
- Älä käytä latauslaitetta lähellä räjähtäviä tai palavia materiaaleja.
- Älä altista latauslaitetta suoralle auringonvalolle. Pidä latauslaite pois lämmönlähteistä.
- Älä altista latauslaitetta vedelle tai kosteudelle. Älä käytä latauslaitetta paikoissa, kuten kylpyhuoneissa ja uima-allashuoneissa, joissa on korkea suhteellinen kosteus. Älä käytä laitetta kylpyammeiden, suihkujen, pesualtaiden tai muiden vettä sisältävien esineiden lähellä.
- Säilytä latauslaitetta viileässä ja kuivassa paikassa, kun et käytä sitä.
- Latauslaitetta ei saa hävittää kotitalousjätteen mukana. Hävitä latauslaite paikallisten määräysten mukaisesti.

Sähköturvallisuus

CAUTION RISK OF ELECTRIC SHOCK DO NOT OPEN

- Sähköiskun riskin pienentämiseksi, ainoastaan valtuutettu huoltohenkilö saa avata tämän laitteen huoltoa varten.
- Jos ongelmia ilmenee, irrota laite verkkovirrasta ja muista laitteista.
- Älä käytä latauslaitetta, jos virtajohto tai pistoke on vaurioitunut tai viallinen. Jos virtajohto tai pistoke on vioittunut tai viallinen, valmistajan tia valtuutetun huollon on vaihdettava se.
- Tarkista aina ennen käyttöä, että sähköverkon jännite vastaa latauslaite luokituskylttiin merkittyä jännitettä.
- Älä siirrä latauslaitetta vetämällä virtajohdosta. Varmista, että virtajohto ei pääse takertumaan.
- Älä upota latauslaitetta, virtajohtoa tai pistoketta veteen tai muuhun nesteeseen.
- Älä jätä latauslaitetta valvomatta pistokkeen ollessa kytketty pistorasiaan.
- Älä käytä jatkojohtoa.

Puhdistus ja huolto

Varoitus!

- Sammuta latauslaite, irrota pistoke pistorasiasta ja odota, että latauslaite jäähtyy, ennen kuin puhdistat tai huollat sitä.
- Älä käytä liuottimia tai hankausaineita.
- Älä puhdista latauslaitteen sisäpuolta.
- Älä yritä korjata latauslaitetta. Jos latauslaite ei toimi asianmukaisesti, vaihda se uuteen latauslaitteeseen.
- Älä upota latauslaitetta veteen tai muuhun nesteeseen.

- Puhdista latauslaite ulkopuolelta pehmeällä, kostealla liinalla. Kuivaa latauslaite läpikotaisin puhtaalla, kuivalla liinalla.

Tuki

Jos tarvitset apua tai jos sinulla on kommentteja tai ehdotuksia, käy osoitteessa: www.nedis.com/support

Yhteystiedot

NEDIS B.V., De Tweeling 28, 5215 MC 's-Hertogenbosch, Alankomaat

Ελληνικά - Περιγραφή

Ο φορτιστής ηλεκτρικών εργαλείων χρησιμοποιείται για τη φόρτιση της επαναφορτιζόμενης μπαταρίας η οποία έχει σχεδιαστεί ειδικά για τη φόρτιση ηλεκτρικών εργαλείων. Ανατρέξτε στην ενότητα «Τεχνικά χαρακτηριστικά».

1. Ένδειξη LED 2. Επαφή φόρτισης 3. Θύρα AC	• Συνδέστε καλώδιο ρεύματος που παρέχεται στη θύρα AC. Εισαγάγετε το βύσμα στην πρίζα στον τοίχο. • Η ένδειξη LED αναβοσβήνει πράσινη όταν ο φορτιστής είναι έτοιμος προς χρήση. • Τοποθετήστε τη συστοιχία μπαταριών στον φορτιστή. Ανατρέξτε στις εικόνες (εικ. B) για τη σωστή τοποθέτηση της συστοιχίας μπαταριών. - Εικ. B1: Σύρετε τη συστοιχία μπαταριών στον φορτιστή σύμφωνα με την εικόνα. - Εικ. B2: Εισαγάγετε τη συστοιχία μπαταριών στον φορτιστή σύμφωνα με την εικόνα. • Η ένδειξη LED ανάβει κόκκινη όταν η συστοιχία μπαταριών φορτίζεται. • Εάν η συστοιχία μπαταριών έχει υποστεί δεν έχει τοποθετηθεί σωστά στον φορτιστή, η ένδειξη LED θα αναβοσβήσει κόκκινη. • Η ένδειξη LED ανάβει πράσινη όταν η συστοιχία μπαταριών είναι πλήρως φορτισμένη. • Εάν η συστοιχία μπαταριών είναι πλήρως φορτισμένη: Απομακρύνετε το βύσμα από την πρίζα στον τοίχο. Αποσυνδέστε το καλώδιο ρεύματος από τη θύρα AC. • Η συστοιχία μπαταριών είναι έτοιμη προς χρήση.

Τεχνικά χαρακτηριστικά

Μοντέλο	Τεχνολογία	Μάρκα	Τάση εξόδου (VDC)
PTCM001xBK	Ni-MH	Festool / Protool	10,8 / 12 / 14,4 / 15,6 / 18
PTCM002xBK	Ni-CD / Ni-MH	Black & Decker / DeWalt / Würth	7,2 / 9,6 / 10,8 / 12 / 14,4 / 15,6 / 18
PTCM003xBK	Ni-CD / Ni-MH	Black & Decker / DeWalt	7,2 / 9,6 / 10,8 / 12 / 14,4 / 15,6 / 18
PTCM004xBK	Li-Ion	Hitachi	10,8
PTCM005xBK	Li-Ion	Makita / Maktec	14,4
PTCM006xBK	Li-Ion	Black & Decker / DeWalt	18 / 20
PTCM007xBK	Li-Ion	Black & Decker / DeWalt	14,4
PTCM008xBK	Li-Ion	Hitachi	14,4 / 18
PTCM009xBK	Ni-CD / Ni-MH	Hitachi / Makita / Maktec	7,2 / 9,6 / 10,8 / 12 / 14,4 / 15,6 / 18
PTCM010xBK	Li-Ion	Makita / Maktec	18
PTCM011xBK	Li-Ion	Black & Decker / DeWalt	10,8 / 12 / 14,4 / 15,6 / 18

Ασφάλεια

Γενική ασφάλεια

- Διαβάστε το εγχειρίδιο προσεκτικά πριν από τη χρήση. Φυλάξτε το εγχειρίδιο για μελλοντική αναφορά.
- Ο κατασκευαστής δεν φέρει καμία ευθύνη για τυχόν επακόλουθες ζημιές ή άλλες υλικές ζημιές και σωματικές βλάβες που ενδέχεται να προκληθούν λόγω της μη τήρησης των οδηγιών ασφαλείας και της ακατάλληλης χρήσης του φορτιστή.
- Ο φορτιστής δεν προορίζεται για χρήση από άτομα (συμπεριλαμβανομένων των παιδιών) με μειωμένες φυσικές, αισθητήριες ή πνευματικές ικανότητες, ή με ανεπαρκή εμπειρία και γνώση, εκτός εάν επιβλέπονται ή έχουν εκπαιδευτεί στη χρήση του φορτιστή από άτομο υπεύθυνο για την ασφάλειά τους. Ο καθαρισμός και η συντήρηση χρήστη δεν πρέπει να διεξάγονται από παιδιά χωρίς επιτήρηση. Τα παιδιά θα πρέπει να βρίσκονται πάντα υπό επίβλεψη, ώστε να διασφαλίζεται ότι δεν παίζουν με τον φορτιστή.
- Μην χρησιμοποιείτε τον φορτιστή, εάν οποιοδήποτε τμήμα του έχει υποστεί ζημιά ή είναι ελαττωματικός. Εάν ο φορτιστής έχει υποστεί ζημιά ή είναι ελαττωματικός, αντικαταστήστε τον αμέσως.
- Μην χρησιμοποιείτε τον φορτιστή για τη φόρτιση συστοιχιών μπαταριών πέραν των καθορισμένων επαναφορτιζόμενων τύπων. Η φόρτιση μη επαναφορτιζόμενων συστοιχιών μπαταριών μπορεί να προκαλέσει ανάφλεξη ή ηλεκτροπληξία.
- Χρησιμοποιείτε τον φορτιστή μόνο για τους προβλεπόμενους σκοπούς. Μην χρησιμοποιείτε τον φορτιστή για σκοπό διαφορετικό από αυτούς που περιγράφονται στο εγχειρίδιο.
- Ο φορτιστής ενδείκνυται μόνο για εσωτερική χρήση. Μην χρησιμοποιείτε τον φορτιστή σε εξωτερικό χώρο.
- Ο φορτιστής ενδείκνυται μόνο για οικιακή χρήση. Μην χρησιμοποιείτε τον φορτιστή για εμπορικούς σκοπούς.
- Μην χρησιμοποιείτε τον φορτιστή κοντά σε εκρηκτικά ή εύφλεκτα υλικά.
- Μην εκθέτετε τον φορτιστή απευθείας στο φως του ήλιου. Διατηρείτε τον φορτιστή μακριά από πηγές θερμότητας.
- Μην εκθέτετε τον φορτιστή σε νερό ή υγρασία. Μην χρησιμοποιείτε τον φορτιστή σε χώρους με υψηλή υγρασία, όπως σε μπάνια και πισίνες. Μην χρησιμοποιείτε τον φορτιστή κοντά σε μπανιέρες, ντουζιέρες, νιπτήρες ή άλλα δοχεία που περιέχουν νερό.
- Φυλάσσετε τον φορτιστή σε δροσερό και στεγνό χώρο όταν δεν χρησιμοποιείται.
- Μην απορρίψετε τον φορτιστή μαζί με τα οικιακά απορρίμματα. Απορρίψτε τον φορτιστή σύμφωνα με τους τοπικούς κανονισμούς.

Ηλεκτρική ασφάλεια

CAUTION RISK OF ELECTRIC SHOCK DO NOT OPEN

- Για να μειώσετε τον κίνδυνο ηλεκτροπληξίας, το προϊόν αυτό θα πρέπει να ανοιχθεί μόνο από εξουσιοδοτημένο τεχνικό όταν απαιτείται συντήρηση (σέρβις).
- Αποσυνδέστε το προϊόν από την πρίζα και άλλο εξοπλισμό αν παρουσιαστεί πρόβλημα.
- Μην χρησιμοποιείτε τον φορτιστή εάν το καλώδιο ρεύματος ή το φις έχουν φθαρεί ή είναι ελαττωματικά. Εάν το καλώδιο ρεύματος ή το φις έχουν φθορές ή είναι ελαττωματικά, πρέπει να αντικατασταθούν από τον κατασκευαστή ή από έναν εξουσιοδοτημένο αντιπρόσωπο επισκευών.
- Πριν από τη χρήση ελέγχετε πάντα εάν η τάση ρεύματος είναι η ίδια με την τάση που αναγράφεται στην πινακίδα ονομαστικών στοιχείων του φορτιστή.
- Μην μετακινείτε τον φορτιστή τραβώντας το καλώδιο ρεύματος. Εξασφαλίζετε ότι το καλώδιο ρεύματος δεν μπορεί να μπερδευτεί.
- Μην βυθίζετε τον φορτιστή, το καλώδιο ρεύματος ή το φις σε νερό ή άλλα υγρά.
- Μην αφήνετε τον φορτιστή ανεπιτήρητο ενώ το βύσμα ρεύματος είναι συνδεδεμένο στην παροχή ρεύματος.
- Μην χρησιμοποιείτε καλώδιο επέκταση.

Καθαρισμός και συντήρηση

Προειδοποίηση!

- Πριν από τον καθαρισμό ή τη συντήρηση, απενεργοποιείτε πάντα τον φορτιστή, αφαιρείτε το φις από την υποδοχή τοίχου και περιμένετε έως ότου κρυώσει ο φορτιστής.
- Μη χρησιμοποιείτε διαλύτες ή λειαντικά.
- Μην καθαρίσετε το εσωτερικό του φορτιστή.
- Μην επιχειρήσετε να επισκευάσετε τον φορτιστή. Εάν ο φορτιστής δεν λειτουργεί σωστά, αντικαταστήστε τον με έναν νέο.
- Μη βυθίζετε τον φορτιστή σε νερό ή άλλα υγρά.

- Καθαρίζετε το εξωτερικό του φορτιστή χρησιμοποιώντας ένα μαλακό, νωπό πανί. Στεγνώνετε σχολαστικά τον φορτιστή με ένα καθαρό, στεγνό πανί.

Υποστήριξη

Εάν χρειάζεστε περαιτέρω βοήθεια ή επιθυμείτε να υποβάλετε σχόλια ή προτάσεις, επισκεφθείτε την ιστοσελίδα www.nedis.com/support

Επαφή

NEDIS B.V., De Tweeling 28, 5215 MC 's-Hertogenbosch, Κάτω Χώρες

Polski - Opis

Ładowarka narzędzi akumulatorowych jest używana do ładowania akumulatorów, które są specjalnie zaprojektowane do narzędzi akumulatorowych. Patrz punkt „Dane techniczne".

1. Wskaźnik LED 2. Styk ładowania 3. Port AC	• Podłącz dostarczony kabel zasilający do portu AC. Umieścić wtyczkę zasilającą w gnieździe elektrycznym. • Wskaźnik LED miga na zielono, gdy ładowarka jest gotowa do użycia. • Umieścić akumulator w ładowarce. Patrz ilustracje (rys. B) w celu prawidłowego umieszczenia akumulatora. - Rys. B1: Wsunąć akumulator do ładowarki, jak przedstawiono na rysunku. - Rys. B2: Włożyć akumulator do ładowarki, jak przedstawiono na rysunku. • Wskaźnik LED świeci na czerwono, gdy akumulator jest ładowany. • Jeśli akumulator jest uszkodzony lub nieprawidłowo umieszczony w ładowarce, wskaźnik LED miga na czerwono. • Wskaźnik LED świeci na zielono, gdy akumulator jest w pełni ładowany. • Jeśli akumulator jest w pełni naładowany: Wyjąć wtyczkę zasilającą z gniazdka elektrycznego. Odłączyć kabel sieciowy od portu AC. • Akumulator jest gotowy do użycia z narzędziem.

Dane techniczne

Model	Technologia	Marka	Napięcie wyjścia (VDC)
PTCM001xBK	Ni-MH	Festool / Protool	10,8 / 12 / 14,4 / 15,6 / 18
PTCM002xBK	Ni-CD / Ni-MH	Black & Decker / DeWalt / Würth	7,2 / 9,6 / 10,8 / 12 / 14,4 / 15,6 / 18
PTCM003xBK	Ni-CD / Ni-MH	Black & Decker / DeWalt	7,2 / 9,6 / 10,8 / 12 / 14,4 / 15,6 / 18
PTCM004xBK	Li-Ion	Hitachi	10,8
PTCM005xBK	Li-Ion	Makita / Maktec	14,4
PTCM006xBK	Li-Ion	Black & Decker / DeWalt	18 / 20
PTCM007xBK	Li-Ion	Black & Decker / DeWalt	14,4
PTCM008xBK	Li-Ion	Hitachi	14,4 / 18
PTCM009xBK	Ni-CD / Ni-MH	Hitachi / Makita / Maktec	7,2 / 9,6 / 10,8 / 12 / 14,4 / 15,6 / 18
PTCM010xBK	Li-Ion	Makita / Maktec	18
PTCM011xBK	Li-Ion	Black & Decker / DeWalt	10,8 / 12 / 14,4 / 15,6 / 18

Bezpieczeństwo

Ogólne zasady bezpieczeństwa

- Przed rozpoczęciem korzystania z urządzenia należy dokładnie przeczytać instrukcję. Zachowaj instrukcję do wykorzystania w przyszłości.
- Producent nie ponosi odpowiedzialności za uszkodzenia urządzenia lub obrażenia osób powstałe w wyniku nieprzestrzegania instrukcji dotyczących bezpieczeństwa i niewłaściwego użytkowania ładowarki.
- Ładowarka nie jest przeznaczona do użytkowania przez osoby (w tym dzieci) o ograniczonych możliwościach fizycznych, umysłowych lub postrzegania, a także nieposiadające doświadczenia i wiedzy, chyba że pozostają one pod nadzorem lub otrzymały instrukcje dotyczące posługiwania się urządzeniem od osoby odpowiedzialnej za ich bezpieczeństwo. Czyszczenie i konserwacja nie mogą być wykonywane przez dzieci bez nadzoru. Dzieci muszą być nadzorowane , aby mieć pewność, że nie bawią się ładowarką.
- Nie wolno korzystać z ładowarki, jeśli jakakolwiek część jest uszkodzona lub wadliwa. Jeśli ładowarka jest uszkodzona lub wadliwa, należy niezwłocznie wymienić ładowarkę.
- Nie używać ładowarki do ładowania innych akumulatorów niż podane typy. Ładowanie baterii nieprzeznaczonych do ładowania może spowodować pożar lub porażenie prądem.
- Ładowarka powinna być używana zgodnie ze swoim przeznaczeniem. Nie należy używać ładowarki w celach innych niż określono w instrukcji.
- Ładowarka nadaje się wyłącznie do użytku wewnętrznego. Nie używać ładowarki na zewnątrz.
- Ładowarka nadaje się wyłącznie do użytku domowego. Ładowarki nie wolno używać do celów handlowych.
- Nie wolno używać ładowarki w pobliżu materiałów wybuchowych lub łatwopalnych.
- Nie wystawiać ładowarki na bezpośrednie działanie słońca. Ładowarkę należy przechowywać z dala od źródeł ciepła.
- Nie wystawiać ładowarki na działanie wody lub wilgoci. Nie używać ładowarki w miejscach o wysokiej wilgotności, takich jak łazienki i baseny. Nie wolno korzystać z ładowarki w pobliżu wanien, pryszniców, zlewów lub innych zbiorników napełnionych wodą.
- Gdy ładowarka nie jest używana, przechowywać ją w suchym miejscu.
- Nie należy pozbywać się ładowarki razem z odpadami gospodarstwa domowego. Zutylizować ładowarkę zgodnie z lokalnymi przepisami.

Bezpieczeństwo elektryczne

CAUTION RISK OF ELECTRIC SHOCK DO NOT OPEN

- W celu zmniejszenia ryzyka porażenia prądem elektrycznym, niniejsze urządzenie powinno być otwierane wyłącznie przez osobę z odpowiednimi uprawnieniami, kiedy wymagane jest przeprowadzenie przeglądu.
- W przypadku wystąpienia problemu odłączyć urządzenie od sieci i innego sprzętu.
- Nie wolno korzystać z ładowarki, jeśli kabel zasilający lub wtyczka zasilająca są uszkodzone lub nie działają poprawnie. Jeśli kabel zasilający lub wtyczka zasilająca są uszkodzone lub nie działają poprawnie, muszą zostać wymienione przez producenta lub autoryzowanego serwisanta.
- Przed rozpoczęciem użytkowania zawsze należy sprawdzać, czy napięcie sieci zasilającej odpowiada wartości podanej na tabliczce znamionowej ładowarki.
- Poruszać ładowarką tak, aby nie doprowadzić do pociągnięcia za kabel zasilający. Nie dopuszczać do zaplątania kabla.
- Nie wolno zanurzać ładowarki, kabla zasilającego ani wtyczki zasilającej w wodzie bądź innej cieczy.
- Nie pozostawiać ładowarki bez nadzoru, gdy wtyczka jest podłączona do zasilania.
- Nie używać przedłużacza.

Czyszczenie i konserwacja

Ostrzeżenie!

- Przed przystąpieniem do czyszczenia lub konserwacji należy zawsze wyłączyć ładowarkę, wyjąć wtyczkę zasilającą z gniazdka elektrycznego i poczekać aż ładowarka ostygnie.
- Nie używać do czyszczenia rozpuszczalników ani materiałów ściernych.
- Nie czyścić wewnętrznej strony ładowarki.
- Nie podejmować prób naprawy ładowarki. Jeśli ładowarka nie działa poprawnie, należy wymienić ją na nowe urządzenie.
- Nie zanurzać ładowarki w wodzie lub innych płynach.

- Zewnętrzną stronę ładowarki czyścić miękką, wilgotną szmatką. Wytrzyj ładowarkę dokładnie do sucha czystą, suchą szmatką.

Wsparcie

Jeśli potrzebujesz dalszej pomocy lub masz uwagi lub sugestie, proszę odwiedź stronę www.nedis.com/support

Kontakt

NEDIS B.V., De Tweeling 28, 5215 MC 's-Hertogenbosch, Holandia

Čeština - Popis

Nabíječka pro elektrické nářadí se používá k nabíjení dobíjecích baterií určených k pohánění elektrického nářadí. Viz část „Technické údaje".

1. LED ukazatel 2. Nabíjecí kontakt 3. AC port	• Přiložený napájecí kabel připojte do AC portu. Zástrčku zapněte do síťové zásuvky. • Když bude nabíječka připravena k použití, indikátor LED bude zeleně blikat. • Umístěte baterii do nabíječky. Pro správnou polohu baterie viz ilustraci (obr. B). - Obr. B1: Podle obrázku nasuňte baterii do nabíječky. - Obr. B2: Podle obrázku vložte baterii do nabíječky. • Když se baterie nabíjí, indikátor LED se rozsvítí červeně. • Je-li baterie poškozena nebo nesprávně umístěna, indikátor LED bude červeně blikat. • Když bude baterie plně nabitá, indikátor LED se rozsvítí zeleně. • Pokud je baterie plně nabitá: Vytáhněte zástrčku ze síťové zásuvky. Odpojte elektrický kabel z portu AC. • Baterie je nyní připravena k použití v elektrickém nářadí.

Technické údaje

Model	Technologie	Značka	Výstupní napět (VCD)
PTCM001xBK	Ni-MH	Festool / Protool	10,8 / 12 / 14,4 / 15,6 / 18
PTCM002xBK	Ni-CD / Ni-MH	Black & Decker / DeWalt / Würth	7,2 / 9,6 / 10,8 / 12 / 14,4 / 15,6 / 18
PTCM003xBK	Ni-CD / Ni-MH	Black & Decker / DeWalt	7,2 / 9,6 / 10,8 / 12 / 14,4 / 15,6 / 18
PTCM004xBK	Li-Ion	Hitachi	10,8
PTCM005xBK	Li-Ion	Makita / Maktec	14,4
PTCM006xBK	Li-Ion	Black & Decker / DeWalt	18 / 20
PTCM007xBK	Li-Ion	Black & Decker / DeWalt	14,4
PTCM008xBK	Li-Ion	Hitachi	14,4 / 18
PTCM009xBK	Ni-CD / Ni-MH	Hitachi / Makita / Maktec	7,2 / 9,6 / 10,8 / 12 / 14,4 / 15,6 / 18
PTCM010xBK	Li-Ion	Makita / Maktec	18
PTCM011xBK	Li-Ion	Black & Decker / DeWalt	10,8 / 12 / 14,4 / 15,6 / 18

Bezpečnost

Všeobecné bezpečnostní pokyny

- Před použitím si pozorně přečtěte příručku. Příručku uschovejte pro pozdější použití.
- Výrobce není zodpovědný za následné škody nebo poškození vlastnictví nebo zranění osob způsobené nedodržováním zde uvedených bezpečnostních pokynů nebo nesprávným použitím nabíječky.
- Nabíječka nesmí být obsluhována osobami (včetně dětí) s omezenými fyzickými, smyslovými nebo mentálními schopnostmi nebo s nedostatkem zkušeností a znalostí pokud nejsou pod dohledem nebo nejsou o použití nabíječky informováni osobou zodpovědnou za jejich bezpečnost. Čištění a uživatelskou údržbu nesmí vykonávat děti bez dozoru. Na děti by se mělo dohlížet, aby si se nabíječku nehrály.
- Nepoužívejte nabíječku, pokud je jakákoli část poškozená nebo vadná. Pokud je nabíječka poškozena nebo vadna, okamžitě jej vyměňte.
- Nabíječku nepoužívejte k nabíjení jiných baterií než těch, u kterých je konkrétně uvedeno, že jsou dobíjecí. Nabíjení baterie, která není dobíjecí, může způsobit požár nebo elektrický šok.
- Nabíječku používejte pouze k jeho zamýšleným účelům. Nepoužívejte nabíječku k jiným účelům, než je popsáno v příručce.
- Nabíječka je vhodná pouze pro použití v místnosti. Nepoužívejte nabíječku v exteriérech.
- Nabíječka je vhodná pouze pro domácí použití. Nepoužívejte nabíječku pro komerční účely.
- Nabíječku nepoužívejte v blízkosti výbušných nebo hořlavých materiálů.
- Nevystavujte nabíječku přímému slunečnímu záření. Nabíječku udržujte mimo dosah zdrojů tepla.
- Nevystavujte nabíječku působení vody ani vlhkosti. Nabíječku nepoužívejte v místech s vysokou vlhkostí vzduchu, jako jsou koupelny a bazény. Nabíječku nepoužívejte ve vaně, ve sprše, v umyvadle ani v jiných nádobách obsahujících vodu.
- Pokud nabíječku nepoužíváte, uložte jej na chladném a suchém místě.
- Nevyhazujte nabíječku s komunálním odpadem. Nabíječku zlikvidujte podle místních předpisů.

Elektrická bezpečnost

CAUTION RISK OF ELECTRIC SHOCK DO NOT OPEN

- Abyste snížili riziko úrazu elektrickým proudem, měl by být v případě potřeby tento výrobek otevřen pouze autorizovaným technikem.
- Dojde-li k závadě, odpojte výrobek ze sítě a od jiných zařízení.
- Nepoužívejte nabíječku, pokud jsou napájecí kabel či napájecí zástrčka poškozeny nebo vadné. Pokud jsou napájecí kabel či napájecí zástrčka poškozeny nebo vadné, musí je vyměnit výrobce nebo oprávněný servisní zástupce.
- Před použitím vždy zkontrolujte, zda napětí napájení odpovídá napětí uvedenému na typovém štítku nabíječky.
- Nabíječku nepřenášejte nošením za napájecí kabel. Zkontrolujte, zda se napájecí kabel nemůže nikde zachytit.
- Nabíječku, napájecí kabel ani napájecí zástrčku neponořujte do vody ani jiných kapalin.
- Nabíječku nenechávejte bez dozoru, pokud je napájecí zástrčka zasunuta do napájecího obvodu.
- Nepoužívejte prodlužovací kabel.

Čištění a údržba

Upozornění!

- Před čištěním nebo údržbou nabíječku vždy vypněte, vytáhněte napájecí kabel ze síťové zástrčky a vyčkejte, dokud nabíječka nevychladne.
- Nepoužívejte čisticí rozpouštědla ani abrazivní čisticí prostředky.
- Nečistěte vnitřek nabíječky.
- Nepokoušejte se nabíječku opravovat. Pokud nabíječka nepracuje správně, vyměňte jej za novou nabíječku.
- Nabíječku neponořujte do vody ani jiných kapalin.

- Venek nabíječky očistěte měkkým, suchým hadříkem. Nabíječku důkladně osušte čistou suchou textilní utěrkou.

Podpora

Pokud potřebujete další pomoc nebo máte návrhy nebo připomínky, navštivte www.nedis.com/support

Kontakty

NEDIS B.V., De Tweeling 28, 5215 MC 's-Hertogenbosch, Nizozemsko

Magyar - Leírás

Az elektromos szerszám töltőt az elektromos szerszámokhoz használt újratölthető akkumulátorcsomagok töltésére tervezték. Olvassa el a „Műszaki adatok" című szakaszt.

1. LED jelző 2. Töltés érintkező 3. AC aljzat	• Csatlakoztassa a tápkábelt az AC aljzatba. Dugja a hálózati kábelt a fali dugaljba. • A LED visszajelző zölden villog, ha a töltő használatra kész. • Helyezze be az akkumulátorcsomagot a töltőbe. Az akkumulátorcsomag megfelelő behelyezésével kapcsolatban lásd az ábrát (B. ábra). - B1. ábra: Csúsztassa rá az akkumulátorcsomagot a töltőre, ahogy látható. - B2. ábra: Helyezze be az akkumulátorcsomagot a töltőbe, ahogy látható. • A LED visszajelző pirosan világít az akkumulátorcsomag töltése közben. • Ha az akkumulátorcsomag sérült vagy nem megfelelően került felhelyezésre, a LED visszajelző pirosan villog. • A LED visszajelző zölden világít, ha az akkumulátorcsomag teljesen fel van töltve. • Ha az akkumulátorcsomag teljesen fel van töltve: Húzza ki a tápkábelt az aljzatból. Csatlakoztassa le az tápkábelt az AC aljzatból. • Az akkumulátorcsomag most már használható az elektromos szerszámban.

Műszaki adatok

Modell	Technológia	Gyártmány	Kimenő feszültség (VDC)
PTCM001xBK	Ni-MH	Festool / Protool	10,8 / 12 / 14,4 / 15,6 / 18
PTCM002xBK	Ni-CD / Ni-MH	Black & Decker / DeWalt / Würth	7,2 / 9,6 / 10,8 / 12 / 14,4 / 15,6 / 18
PTCM003xBK	Ni-CD / Ni-MH	Black & Decker / DeWalt	7,2 / 9,6 / 10,8 / 12 / 14,4 / 15,6 / 18
PTCM004xBK	Li-Ion	Hitachi	10,8
PTCM005xBK	Li-Ion	Makita / Maktec	14,4
PTCM006xBK	Li-Ion	Black & Decker / DeWalt	18/20
PTCM007xBK	Li-Ion	Black & Decker / DeWalt	14,4
PTCM008xBK	Li-Ion	Hitachi	14,4/18
PTCM009xBK	Ni-CD / Ni-MH	Hitachi / Makita / Maktec	7,2 / 9,6 / 10,8 / 12 / 14,4 / 15,6 / 18
PTCM010xBK	Li-Ion	Makita / Maktec	18
PTCM011xBK	Li-Ion	Black & Decker / DeWalt	10,8 / 12 / 14,4 / 15,6 / 18

Biztonság

Általános biztonság

- A használat előtt figyelmesen olvassa el a kézikönyvet. Tegye el a kézikönyvet, hogy szükség esetén belenézhessen.
- A termékre vonatkozó biztonsági szabályok megszegése vagy a termék nem rendeltetésszerű használata miatt bekövetkező anyagi és következményes károkért és sérülésekért a gyártó nem vállal felelősséget.
- A töltőt nem használhatják olyan személyek (beleértve gyerekeket is), akik csökkent testi, érzékelési vagy szellemi képességekkel bírnak, vagy nem rendelkeznek megfelelő tapasztalattal és tudással, kivéve, ha a biztonságukért felelős személy felügyeli őket vagy útmutatást kapnak tőle a termék használatával kapcsolatban. A tisztítást és karbantartást nem végezheti gyermek felügyelet nélkül. A gyerekeket felügyelet alatt kell tartanai, hogy ne játszhassanak a töltővel.
- Ne használja a töltőt, ha valamely része sérült vagy meghibásodott. A sérült vagy meghibásodott töltőt azonnal javíttassa meg, vagy cseréltesse ki.
- A töltőt csak a meghatározott újratölthető akkumulátorcsomagok töltésére használja. A nem újratölthető akkumulátorcsomagok töltése tüzet vagy áramütést okozhat.
- Csak rendeltetése szerint használja a töltőt. Ne használja a töltőt a kézikönyvben feltüntetettől eltérő célra.
- A töltőt csak beltéri használatra készült. Ne használja a töltőt kültéren.
- A töltő csak otthoni használatra készült. Ne használja a töltőt kereskedelmi célokra.
- Ne használja a töltőt robbanásveszélyes vagy gyúlékony anyagok közelében.
- Óvja a töltőt a közvetlen napfénytől. Tartsa a töltőt hőforrásoktól távol.
- Vigyázzon, hogy a töltőt ne érje víz vagy nedvesség. Ha használja a töltőt olyan helyen, ahol magas a páratartalom, pl. fürdőszobában és medencetérben. Ne használja kád, zuhany, mosdókagyló vagy egyéb folyadékkal teli edény közelében.
- Tárolja a töltőt száraz, hűvös helyen, amikor nem használja.
- Ne dobja ki a töltőt a háztartási hulladék közé. A töltő ártalmatlanítását a helyi előírások szerint végezze el.

Elektromos biztonság

CAUTION RISK OF ELECTRIC SHOCK DO NOT OPEN

- Az áramütés veszélyének csökkentése érdekében ezt a terméket kizárólag a márkaszerviz képviselője nyithatja fel.
- Hiba esetén húzza ki a termék csatlakozóját a konnektorból, és kösse le más berendezésekről.
- Ne használja a töltőt, ha a tápkábel vagy a csatlakozódugó sérült vagy meghibásodott. Ha a tápkábel vagy a csatlakozódugó sérült vagy meghibásodott, azt ki kell cseréltetni a gyártóval vagy a hivatalos márkaszervizzel.
- Használat előtt mindig ellenőrizze, hogy a hálózati feszültség megegyezik-e a töltő adattábláján található feszültséggel.
- Ne használja a tápkábelt a töltő mozgatására. Győződjön meg róla, hogy a tápkábel nem csavarodott meg.
- A töltőt, a tápkábelt vagy a csatlakozódugót ne merítse vízbe vagy más folyadékba.
- Ne hagyja a töltőt felügyelet nélkül, ha a tápkábel be van dugva az aljzatba.
- Ne használjon hosszabbítókábelt.

Tisztítás és karbantartás

Figyelmeztetés!

- Tisztítás vagy karbantartás előtt mindig kapcsolja ki a töltőt, húzza ki a dugót az aljzatból és várja meg, amíg a készülék lehűl.
- Tisztító- és súrolószerek használatát mellőzze.
- Ne tisztítsa a töltő belsejét.
- Ne próbálja megjavítani a töltőt. Ha a töltő nem működik megfelelően, cserélje le egy új készülékre.
- Ne merítse a töltőt vízbe vagy más folyadékba.

- Törölje át a töltő külső felületeit egy puha, nedves törlőkendővel. Alaposan törölje szárazra a töltőt egy tiszta, száraz törlőkendővel.

Támogatás

Ha további segítségre van szüksége, illetve megjegyzése vagy javaslata lenne, keresse fel a www.nedis.com/support weboldalt

Kapcsolat

NEDIS B.V., De Tweeling 28, 5215 MC 's-Hertogenbosch, Hollandia

Română - Descrierea

Încărcătorul pentru uneltele electrice este utilizat la încărcarea grupurilor de baterii reîncărcabile special create pentru încărcarea uneltelor electrice. Consultați secțiunea „Specificații tehnice".

1. Indicator cu led 2. Contact de încărcare 3. Port CA	• Conectați cablul electric de rețea la portul CA. Introduceți ștecherul în priza de perete. • Indicatorul cu led se aprinde intermitent în verde când încărcătorul este gata de utilizare. • Așezați grupul de baterii la locul său în încărcător. Consultați ilustrațiile (fig. B) pentru a vedea care este așezarea corectă a grupului de baterii. - Fig. B1: Glisați grupul de baterii pe încărcător conform imaginii. - Fig. B2: Introduceți grupul de baterii în încărcător conform imaginii. • Indicatorul cu led se aprinde în roșu când grupul de baterii se încarcă. • Dacă grupul de baterii este deteriorat sau nu este așezat corect în încărcător, indicatorul cu led va clipi în roșu. • Indicatorul cu led se aprinde în verde când grupul de baterii este complet încărcat. • Dacă grupul de baterii este complet încărcat: Scoateți imediat ștecherul din priza de perete. Deconectați cablul de rețea de la portul CA. • Grupul de baterii este gata de a fi utilizat împreună cu unealta dvs. electrică.

Specificații tehnice

Model	Tehnologie	Marcă	Tensiune de ieșire (VCC)
PTCM001xBK	Ni-MH	Festool / Protool	10,8 / 12 / 14,4 / 15,6 / 18
PTCM002xBK	Ni-CD / Ni-MH	Black & Decker / DeWalt / Würth	7,2 / 9,6 / 10,8 / 12 / 14,4 / 15,6 / 18
PTCM003xBK	Ni-CD / Ni-MH	Black & Decker / DeWalt	7,2 / 9,6 / 10,8 / 12 / 14,4 / 15,6 / 18
PTCM004xBK	Li-Ion	Hitachi	10,8
PTCM005xBK	Li-Ion	Makita / Maktec	14,4
PTCM006xBK	Li-Ion	Black & Decker / DeWalt	18 / 20
PTCM007xBK	Li-Ion	Black & Decker / DeWalt	14,4
PTCM008xBK	Li-Ion	Hitachi	14,4 / 18
PTCM009xBK	Ni-CD / Ni-MH	Hitachi / Makita / Maktec	7,2 / 9,6 / 10,8 / 12 / 14,4 / 15,6 / 18
PTCM010xBK	Li-Ion	Makita / Maktec	18
PTCM011xBK	Li-Ion	Black & Decker / DeWalt	10,8 / 12 / 14,4 / 15,6 / 18

Siguranță

Instrucțiuni generale de siguranță

- Citiți manualul cu atenție înainte de utilizare. Păstrați manualul pentru consultări ulterioare.
- Producătorul nu este responsabil de daunele directe sau daunele aduse proprietății sau persoanelor, cauzate de nerespectarea instrucțiunilor de siguranță și utilizarea incorectă a încărcătorului.
- Încărcătorul nu este conceput pentru a fi utilizat de persoane (inclusiv copii) având capacități mentale, senzoriale și fizice reduse sau neexperimentate și neinformate decât dacă sunt supravegheate sau instruite cu privire la utilizarea încărcătorului de o persoană responsabilă de siguranța lor. Curățarea și întreținerea dispozitivului nu trebuie să fie realizate de copii nesupravegheați. Copiii ar trebui supravegheați pentru a vă asigura că nu se joacă cu încărcătorul.
- Nu utilizați încărcătorul dacă are piese deteriorate sau defecte. Dacă încărcătorul este deteriorat sau defect, înlocuiți imediat încărcătorul.
- Nu utilizați încărcătorul la încărcarea altor grupuri de baterii decât cele reîncărcabile specificate. Dacă încărcați alte grupuri de baterii nereîncărcabile, puteți provocând incendii sau electrocutări.
- Utilizați încărcătorul numai în scopurile prevăzute. Nu utilizați încărcătorul în alte scopuri decât cele descrise în manual.
- Încărcătorul este potrivit doar pentru utilizare în interior. Nu utilizați încărcătorul în spații exterioare.
- Încărcătorul este potrivit doar pentru utilizare domestică. Nu utilizați încărcătorul în scopuri comerciale.
- Nu utilizați încărcătorul lângă materiale explozive sau inflamabile.
- Nu expuneți încărcătorul la lumina solară directă. Țineți încărcătorul la distanță de surse de căldură.
- Nu expuneți încărcătorul apei sau umezelii. Nu utilizați încărcătorul în locuri cu umiditate ridicată, precum băi și piscine. Nu utilizați încărcătorul lângă căzi, dușuri, chiuvete sau alte recipiente cu apă.
- Depozitați încărcătorul într-un loc răcoros și uscat în caz de neutilizare.
- Nu eliminați încărcătorul odată cu deșeurile menajere. Eliminați încărcătorul conform regulamentelor locale.

Instrucțiuni privind siguranța electrică

CAUTION RISK OF ELECTRIC SHOCK DO NOT OPEN

- Pentru a se reduce pericolul de electrocutare, acest produs va fi desfăcut numai de către un tehnician avizat, când este necesară depanarea.
- Deconectați produsul de la priza de rețea sau alte echipamente în cazul apariției unei probleme.
- Nu utilizați încărcătorul atunci când cablul electric sau ștecherul sunt deteriorate sau defecte. În cazul în care cablul sau ștecherul sunt deteriorate sau defecte, trebuie să fie înlocuite de producător sau de către un agent de reparații autorizat.
- Înainte de utilizare, verificați întotdeauna dacă tensiunea de rețea coincide cu tensiunea de pe plăcuța tehnică a încărcătorului.
- Nu deplasați încărcătorul trăgând de cablul electric. Asigurați-vă că nu se poate încâlci cablul electric.
- Nu imersați încărcătorul, cablul electric sau ștecărul în apă sau alte lichide.
- Nu lăsați încărcătorul nesupravegheat când ștecărul electric este conectat la alimentarea de la rețea.
- Nu utilizați un cablu prelungitor.

Curățarea și întreținerea

Avertisment!

- Înainte de curățare sau întreținere, opriți întotdeauna încărcătorul, scoateți ștecărul din priză și așteptați să se răcească încărcătorul.
- Nu folosiți solvenți sau agenți de curățare abrazivi.
- Nu curățați interiorul încărcătorului.
- Nu încercați să reparați încărcătorul. Dacă încărcătorul nu funcționează corect, înlocuiți-l cu unul nou.
- Nu scufundați încărcătorul în apă sau în alte lichide.

- Curățați exteriorul încărcătorului cu o cârpă umedă și moale. Uscați bine încărcătorul cu o cârpă curată și uscată.

Suport

Dacă aveți în continuare nevoie de asistență sau aveți comentarii sau sugestii, vizitați www.nedis.com/support

Contact

NEDIS B.V., De Tweeling 28, 5215 MC 's-Hertogenbosch, Țările de Jos

Русский - Описание

Специальное устройство для зарядки перезаряжаемых аккумуляторных батарей для электроинструмента. См. раздел «Технические данные».

1. Светодиодный индикатор 2. Зарядный контакт 3. Порт пер. тока	• Подключите комплектный сетевой шнур к порту переменного тока. Вставьте штепсельную вилку в настенную розетку. • Светодиодный индикатор мигает зеленым, когда зарядное устройство готово к использованию. • Поместите аккумулятор в зарядное устройство. Для правильной установки аккумулятора смотрите иллюстрации (рис. B). - Рис. B1: Поместите аккумулятор на зарядное устройство. - Рис. B2: Поместите аккумулятор в зарядное устройство, как показано на рисунке. • Светодиодный индикатор горит красным светом во время зарядки аккумулятора. • Если аккумулятор поврежден или неправильно установлен в зарядное устройство, светодиодный индикатор будет мигать красным светом. • Светодиодный индикатор загорится зеленым светом, когда аккумулятор полностью зарядится. • Если аккумуляторная батарея полностью заряжена: Извлеките сетевую вилку из настенной розетки. Отключите комплектный сетевой шнур от порта переменного тока. • Аккумулятор готов к использованию в электроприборе.

Технические данные

Модель	Технология	Торговая марка	Выходное напряжение (В ПОСТ. Т.)
PTCM001xBK	Ni-MH	Festool / Protool	10,8 / 12 / 14,4 / 15,6 / 18
PTCM002xBK	Ni-CD / Ni-MH	Black & Decker / DeWalt / Würth	7,2 / 9,6 / 10,8 / 12 / 14,4 / 15,6 / 18
PTCM003xBK	Ni-CD / Ni-MH	Black & Decker / DeWalt	7,2 / 9,6 / 10,8 / 12 / 14,4 / 15,6 / 18
PTCM004xBK	Li-Ion	Hitachi	10,8
PTCM005xBK	Li-Ion	Makita / Maktec	14,4
PTCM006xBK	Li-Ion	Black & Decker / DeWalt	18 / 20
PTCM007xBK	Li-Ion	Black & Decker / DeWalt	14,4
PTCM008xBK	Li-Ion	Hitachi	14,4 / 18
PTCM009xBK	Ni-CD / Ni-MH	Hitachi / Makita / Maktec	7,2 / 9,6 / 10,8 / 12 / 14,4 / 15,6 / 18
PTCM010xBK	Li-Ion	Makita / Maktec	18
PTCM011xBK	Li-Ion	Black & Decker / DeWalt	10,8 / 12 / 14,4 / 15,6 / 18

Требования безопасности

Общие правила техники безопасности

- Перед началом работы внимательно прочитайте руководство. Сохраните руководство для будущего использования.
- Производитель не несет ответственность за повреждения имущества или травмы персонала, вызванные несоблюдением инструкции по безопасности и неправильным использованием зарядного устройства.
- Данное зарядное устройство не предназначено для использования лицами (включая детей) с ограниченными физическими, сенсорными и умственными способностями, не обладающими опытом и знаниями, если лицо, ответственное за их безопасность, не осуществляет надзор за ними и предварительно не ознакомило их с правилами пользования устройством. Очистка устройства и обслуживание пользователей с участием детей должны проводиться только под надзором взрослых. Не разрешайте детям играть с зарядным устройством.
- Запрещается использовать зарядное устройство с поврежденными или неисправными компонентами. Немедленно замените поврежденное или неисправное зарядное устройство.
- Не используйте зарядное устройство для зарядки неуказанных типов перезаряжаемых аккумуляторов. Зарядка неперезаряжаемых аккумуляторов может привести к пожару или поражению электротоком.
- Используйте зарядное устройство только по назначению. Не используйте зарядное устройство для целей, не описанных в руководстве.
- Зарядное устройство предназначено только для использования внутри помещений. Запрещается использовать зарядное устройство снаружи помещения.
- Зарядное устройство предназначено только для домашнего использования. Запрещается использовать зарядное устройство в коммерческих целях.
- Не используйте зарядное устройство рядом со взрывоопасными или горючими материалами.
- Не подвергайте зарядное устройство воздействию прямых солнечных лучей. Не подвергайте зарядное устройство воздействию источников теплоты.
- Не допускайте воздействия на зарядное устройство воды или влаги. Не используйте зарядное устройство в помещениях с высокой влажностью, например, в ванных комнатах и бассейнах. Не используйте зарядное устройство вблизи ванн, душевых кабин, раковин и других емкостей с водой.
- Храните не используемое устройство в сухом и прохладном месте.
- Не выбрасывайте данное устройство вместе с ТБО. Утилизируйте его в соответствии с местными правилами.

Требования электробезопасности

CAUTION RISK OF ELECTRIC SHOCK DO NOT OPEN

- В целях предотвращения поражения электрическим током следует открывать устройство только для проведения обслуживания и только силами авторизованного персонала.
- При возникновении неполадок отключите устройство от сети и другого устройства.
- Запрещается использовать зарядное устройство с поврежденным или неисправным сетевым кабелем или штепселем. Если сетевой шнур или штепсель повреждены или неисправны, их замену должен проводить изготовитель или уполномоченный технический специалист.
- Перед подключением зарядного устройства убедитесь, что указанное на нем номинальное напряжение соответствует напряжению местной электросети.
- Не переносите устройство, взявшись за сетевой шнур. Убедитесь, что сетевой шнур не может запутаться.
- Не погружайте зарядное устройство, сетевой шнур или штепсель в воду или другие жидкости.
- Не оставляйте зарядное устройство включенным в сеть без присмотра.
- Не используйте удлинителей.

Очистка и обслуживание

Предупреждение!

- Перед очисткой или обслуживанием зарядного устройства обязательно выключайте его и вынимайте сетевой шнур из розетки, подождите, пока зарядное устройство охладится.
- Не производите очистку растворителями или абразивами.
- Не выполняйте очистку внутренних поверхностей зарядного устройства.
- Не пытайтесь самостоятельно ремонтировать зарядное устройство. Неправильно работающее зарядное устройство следует заменить новым.
- Не погружайте зарядное устройство в воду или другие жидкости.

- Очистите корпус зарядного устройства мягкой влажной тканью. Тщательно вытрите зарядное устройство чистой сухой тканью.

Поддержка

Перейдите на сайт www.nedis.com/support, чтобы получить дополнительную информацию или оставить комментарии или предложения

Контакты

NEDIS B.V., De Tweeling 28, 5215 MC 's-Hertogenbosch, Нидерланды

Türkçe - Açıklama

Elektrikli el aleti şarj cihazı, elektrikli el aletlerini şarj etmek üzere özel olarak tasarlanmış şarj edilebilir pil takımlarını şarj etmek için kullanılır. "Teknik bilgiler" bölümüne bakın.

1. LED göstergesi 2. Şarj teması 3. AC bağlantı noktası	• Birlikte verilen şebeke kablosunu AC yuvasına bağlayın. Şebeke fişini prize takın. • Şarj cihazı kullanıma hazır olduğunda LED göstergesi yeşil renkte yanıp söner. • Pil takımını şarj cihazına yerleştirin. Pil takımının doğru yerleştirilmesi için resimlere (şek. B) bakın. - Şek. B1: Pil takımını gösterildiği gibi şarj cihazına kaydırın. - Şek. B2: Pil takımını gösterildiği gibi şarj cihazına yerleştirin. • Pil takımı şarj ediliyorken LED gösterge ışıkları kırmızı renkte yanar. • Pil takımı hasarlıysa veya şarj cihazına düzgün yerleştirilmemişse LED göstergesi kırmızı renkte yanıp söner. • Pil takımı tamamen şarj edildiğinde LED gösterge ışıkları yeşil renkte yanar. • Pil takımı tamamen şarj olmuşsa: Şebeke fişini prizden çekin. Şebeke kablosunu AC yuvasından çıkarın. • Pil takımı, elektrikli el aletinizle kullanıma hazırdır.

Teknik bilgiler

Model	Teknoloji	Marka	Çıkış voltajı (VDC)
PTCM001xBK	Ni-MH	Festool / Protool	10,8 / 12 / 14,4 / 15,6 / 18
PTCM002xBK	Ni-CD / Ni-MH	Black & Decker / DeWalt / Würth	7,2 / 9,6 / 10,8 / 12 / 14,4 / 15,6 / 18
PTCM003xBK	Ni-CD / Ni-MH	Black & Decker / DeWalt	7,2 / 9,6 / 10,8 / 12 / 14,4 / 15,6 / 18
PTCM004xBK	Li-Ion	Hitachi	10.8
PTCM005xBK	Li-Ion	Makita / Maktec	14.4
PTCM006xBK	Li-Ion	Black & Decker / DeWalt	18 / 20
PTCM007xBK	Li-Ion	Black & Decker / DeWalt	14.4
PTCM008xBK	Li-Ion	Hitachi	14,4 / 18
PTCM009xBK	Ni-CD / Ni-MH	Hitachi / Makita / Maktec	7,2 / 9,6 / 10,8 / 12 / 14,4 / 15,6 / 18
PTCM010xBK	Li-Ion	Makita / Maktec	18
PTCM011xBK	Li-Ion	Black & Decker / DeWalt	10,8 / 12 / 14,4 / 15,6 / 18

Güvenlik

Genel güvenlik

- Kullanmadan önce kılavuzu dikkatli bir şekilde okuyun. Kılavuzu daha sonra başvurmak için saklayın.
- Üretici, dolaylı zararlardan veya güvenlik talimatlarına uyulmamasının ve şarj cihazının hatalı şekilde kullanılmasının yol açtığı maddi veya kişilere gelebilecek zararlardan sorumlu değildir.
- Şarj cihazı, güvenliklerinden sorumlu bir kişi tarafından cihazın kullanılmasına ilişkin talimatlar verilmedikçe veya gözetim altında tutulmadıkça fiziksel, duyusal veya zihinsel yetenekleri veya deneyimi ve bilgisi yeterli olmayan kişiler (çocuklar dahil) tarafından kullanılacak şekilde tasarlanmamıştır. Temizlik ve kullanıcı bakımı, gözetim altında olmadıkları müddetçe, çocuklar tarafından yapılmamalıdır. Şarj cihazıyla oynamadıklarından emin olmak için çocuklar denetlenmelidir.
- Herhangi bir parçası hasarlı veya kusurlu ise şarj cihazını kullanmayın. Şarj cihazı hasarlı veya kusurlu ise şarj cihazını derhal değiştirin.
- Şarj cihazını, belirtilen şarj edilebilir tiplerden başka pil takımlarını şarj etmek için kullanmayın. Şarj edilemeyen batarya takımlarını şarj etmek yangına veya elektrik çarpmasına neden olabilir.
- Şarj cihazını sadece tasarlanan amacı için kullanın. Şarj cihazını kılavuzda açıklanan amaçların dışındaki amaçlar için kullanmayın.
- Şarj cihazı sadece iç mekan kullanımı için uygundur. Şarj cihazını dış mekanda kullanmayın.
- Şarj cihazı sadece evsel kullanım için uygundur. Şarj cihazını ticari amaçlar için kullanmayın.
- Şarj cihazını patlayıcı veya yanıcı materyallerin yakınında kullanmayın.
- Şarj cihazını doğrudan güneş ışığına maruz bırakmayın. Şarj cihazını ısı kaynaklarından uzak tutun.
- Şarj cihazını suya veya rutubete maruz bırakmayın. Şarj cihazını banyolar ve yüzme havuzları gibi yüksek nem oranına sahip konumlarda kullanmayın. Şarj cihazını banyo küvetlerinin, duşların, lavaboların veya su biriktiren diğer haznelerin yakınında kullanmayın.
- Şarj cihazı kullanılmadığında serin ve kuru bir yerde saklayın.
- Şarj cihazını evsel artıklarla birlikte atmayın. Şarj cihazını yerel yönetmelikler gereğince atın.

Elektrik güvenliği

CAUTION RISK OF ELECTRIC SHOCK DO NOT OPEN

- Elektrik çarpma riskini azaltmak için servis gerekli olduğunda bu ürün sadece yetkili bir teknisyen tarafından açılmalıdır.
- Bir sorun meydana geldiğinde ürünün elektrikle ve diğer aygıtlarla olan bağlantısını kesin.
- Şebeke kablosu veya şebeke fişi hasarlı veya kusurlu ise şarj cihazını kullanmayın. Şebeke kablosu veya fişi hasarlı veya kusurlu ise, üretici veya yetkili bir tamirci tarafından mutlaka değiştirilmelidir.
- Kullanmadan önce, şebeke voltajının şarj cihazının anma değerleri plakasında belirtilen voltaj ile aynı olduğunu daima kontrol edin.
- Şarj cihazını, şebeke kablosundan çekerek çıkarmayın. Şebeke kablosunun dolanmaya elverişli olmadığından emin olun.
- Şarj cihazını, şebeke kablosunu ya da şebeke fişini suya veya diğer sıvılara daldırmayın.
- Şebeke fişi şebeke kaynağına bağlı iken, şarj cihazını bulunduğu yerde bırakmayın.
- Uzatma kablosu kullanmayın.

Temizlik ve bakım

Uyarı!

- Temizlik veya bakım öncesinde, daima şarj cihazını kapatın, şebeke fişini prizden çekin ve şarj cihazı soğuyuncaya kadar bekleyin.
- Temizlik solventleri veya aşındırıcılar kullanmayın.
- Şarj cihazının içini temizlemeyin.
- Şarj cihazını onarmaya çalışmayın. Şarj cihazı doğru şekilde çalışmıyorsa yeni bir şarj cihazı ile değiştirin.
- Şarj cihazını suya veya diğer sıvılara daldırmayın.

- Şarj cihazının dış tarafını yumuşak, nemli bir bezle silin. Şarj cihazını temiz, kuru bir bezle tam olarak kurulayın.

Destek

Daha fazla yardıma ihtiyaç duyarsanız veya yorumunuz ya da öneriniz varsa lütfen www.nedis.com/support adresini ziyaret edin

İletişim

NEDIS B.V., De Tweeling 28, 5215 MC 's-Hertogenbosch, Hollanda