HQLLRBWW30 / HQLLRBCW30 / HQLLRBWW50 / HQLLRBCW50 / HQLLRBWW70 / HQLLRBCW70

LED rigid bar

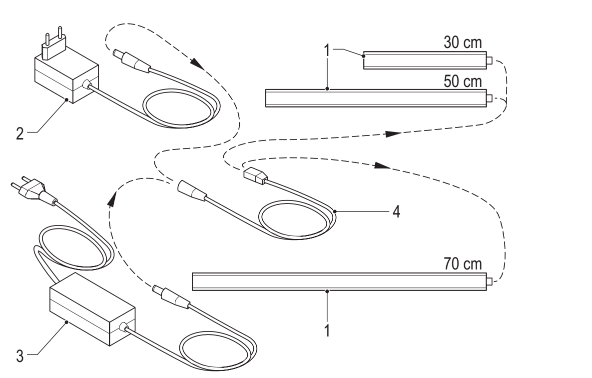

Description — English

1. LED rigid bar	Available lengths: 30 cm / 50 cm / 70 cm The LED rigid bars can be extended up to a maximum length of 3 metres.
2. Power adapter (24 W)	Power adapter for LED rigid bars: 30 cm / 50 cm
3. Power adapter (60 W)	Power adapter for LED rigid bars: 70 cm
4. Connection cable	Connection cable between LED rigid bar and power adapter

Installation
- Connect the connection cable to the LED rigid bar and the power adapter.
- Insert the mains plug of the power adapter into the wall socket.
- The LED rigid bars can be extended by clicking them together.

Safety
CAUTION RISK OF ELECTRIC SHOCK DO NOT OPEN

- To reduce risk of electric shock, this product should only be opened by an authorized technician when service is required.
- Disconnect the product from the mains and other equipment if a problem should occur.

- Read the manual carefully before use. Keep the manual for future reference.
- Only use the device for its intended purposes. Do not use the device for other purposes than described in the manual.
- Do not modify the device in any way.
- Do not use the device if any part is damaged or defective. If the device is damaged or defective, replace the device immediately.
- Do not use the device outdoors. The device is suitable for indoor use only.
- Do not use the device in locations with high humidity, such as bathrooms and swimming pools.
- Do not expose the device to water or moisture.
- Do not expose the device to direct sunlight.
- Do not expose the device to temperatures higher than 25 °C.

Cleaning and maintenance
- Before cleaning or maintenance, switch off the device, remove the mains plug from the wall socket and wait until the device has cooled down.
- Do not use cleaning solvents or abrasives.
- Do not attempt to repair the device. If the device does not operate correctly, replace it with a new device.

- Clean the outside of the device using a soft, damp cloth. Thoroughly dry the outside of the device with a clean, dry cloth.

Beschrijving — Nederlands

1. Stugge LED-strip	Beschikbare lengtes: 30 cm / 50 cm / 70 cm De stugge LED-strips kunnen worden verlengd tot een maximale lengte van 3 meter.
2. Stroomadapter (24 W)	Stroomadapter voor stugge LED-strips: 30 cm / 50 cm
3. Stroomadapter (60 W)	Stroomadapter voor stugge LED-strips: 70 cm
4. Aansluitkabel	Aansluitkabel tussen stugge LED-strip en stroomadapter

Installatie
- Sluit de aansluitkabel aan op de stugge LED-strip en de stroomadapter.
- Plaats de netstekker van de stroomadapter in het stopcontact.
- De stugge LED-strips kunnen worden verlengd door ze samen te klikken.

Veiligheid
CAUTION RISK OF ELECTRIC SHOCK DO NOT OPEN

- Dit product mag voor onderhoud alleen worden geopend door een erkend technicus om het risico op elektrische schokken te verkleinen.
- Koppel het product los van het stopcontact en van andere apparatuur als er zich problemen voordoen.

- Lees voor gebruik de handleiding zorgvuldig door. Bewaar de handleiding voor latere raadpleging.
- Gebruik het apparaat uitsluitend voor de beoogde doeleinden. Gebruik het apparaat niet voor andere doeleinden dan beschreven in de handleiding.
- Breng geen enkele wijziging aan het apparaat aan.
- Gebruik het apparaat niet als een onderdeel beschadigd of defect is. Vervang een beschadigd of defect apparaat onmiddellijk.
- Gebruik het apparaat niet buitenshuis. Het apparaat is uitsluitend geschikt voor gebruik binnenshuis.
- Gebruik het apparaat niet op plaatsen met een hoge luchtvochtigheid, zoals badkamers en zwembaden.
- Stel het apparaat niet bloot aan water of vocht.
- Stel het apparaat niet bloot aan direct zonlicht.
- Stel het apparaat niet bloot aan temperaturen hoger dan 25 °C.

Reiniging en onderhoud
- Schakel voor reiniging en onderhoud het apparaat uit, verwijder de netstekker uit het stopcontact en wacht totdat het apparaat is afgekoeld.
- Gebruik geen reinigingsmiddelen of schuurmiddelen.
- Probeer het apparaat niet te repareren. Indien het apparaat niet juist werkt, vervang het dan door een nieuw apparaat.

- Reinig de buitenzijde van het apparaat met een zachte, vochtige doek. Droog de buitenzijde van het apparaat grondig af met een schone, droge doek.

Beschreibung — Deutsch

1. Starre LED-Leiste	Verfügbare Längen: 30 cm / 50 cm / 70 cm Die starren LED-Leisten können bis zu einer maximalen Länge von 3 Metern erweitert werden.
2. Netzadapter (24 W)	Netzadapter für starre LED-Leisten: 30 cm / 50 cm
3. Netzadapter (60 W)	Netzadapter für starre LED-Leisten: 70 cm
4. Anschlusskabel	Anschlusskabel zwischen starrer LED-Leiste und Netzadapter

Installation
- Schließen Sie das Anschlusskabel an der starren LED-Leiste und dem Netzadapter an.
- Stecken Sie den Netzstecker des Netzadapters in die Wandsteckdose.
- Die starren LED-Leisten lassen sich erweitern, indem sie aneinandergeklickt werden.

Sicherheit
CAUTION RISK OF ELECTRIC SHOCK DO NOT OPEN

- Um die Gefahr eines elektrischen Schlags zu verringern, sollte dieses Produkt bei erforderlichen Servicearbeiten ausschließlich von einem autorisierten Techniker geöffnet werden.
- Bei Problemen trennen Sie das Gerät bitte von der Spannungsversorgung und von anderen Geräten.

- Lesen Sie die Bedienungsanleitung vor dem Gebrauch genau durch. Bitte bewahren Sie die Bedienungsanleitung zur späteren Bezugnahme auf.
- Verwenden Sie das Gerät nur bestimmungsgemäß. Verwenden Sie das Gerät nur für den in dieser Bedienungsanleitung beschriebenen Zweck.
- Das Gerät darf in keiner Weise verändert werden.
- Verwenden Sie das Gerät nicht, falls ein Teil beschädigt oder defekt ist. Ist das Gerät beschädigt oder defekt, erneuern Sie es unverzüglich.
- Verwenden Sie das Gerät nicht im Freien. Das Gerät eignet sich nur zur Verwendung in Innenräumen.
- Verwenden Sie das Gerät nicht an Orten mit hoher Feuchtigkeit wie beispielsweise Badezimmern oder Schwimmbädern.
- Setzen Sie das Gerät keinem Wasser und keiner Feuchtigkeit aus.
- Setzen Sie das Gerät keiner direkten Sonneneinstrahlung aus.
- Setzen Sie das Gerät keinen Temperaturen über 25 °C aus.

Reinigung und Pflege
- Schalten Sie das Gerät vor der Reinigung oder Pflege aus, ziehen Sie den Netzstecker aus der Wandsteckdose und warten Sie, bis sich das Gerät abgekühlt hat.
- Verwenden Sie keine Lösungs- oder Scheuermittel.
- Versuchen Sie nicht, das Gerät zu reparieren. Falls das Gerät nicht einwandfrei arbeitet, tauschen Sie es gegen ein neues aus.

- Reinigen Sie das Äußere des Geräts mit einem weichen feuchten Tuch. Trocknen Sie das Äußere des Geräts gründlich mit einem sauberen trockenen Tuch ab.

Descripción — Español

1. Barra LED rígida	Longitudes disponibles: 30 cm / 50 cm / 70 cm Las barras LED rígidas pueden extenderse hasta una longitud máxima de 3 metros.
2. Adaptador de alimentación (24 W)	Adaptador de alimentación para barras LED rígidas: 30 cm / 50 cm
3. Adaptador de alimentación (60 W)	Adaptador de alimentación para barras LED rígidas: 70 cm
4. Cable de conexión	Cable de conexión entre la barra LED rígida y el adaptador de alimentación

Instalación
- Conecte el cable de conexión a la barra LED rígida y al adaptador de alimentación.
- Inserte el enchufe de red del adaptador de alimentación en la toma de pared.
- Las barras LED rígidas pueden extenderse encajándolas entre sí.

Seguridad
CAUTION RISK OF ELECTRIC SHOCK DO NOT OPEN

- Para reducir el peligro de descarga eléctrica, este producto sólo debería abrirlo un técnico autorizado cuando necesite reparación.
- Desconecte el producto de la toma de corriente y de los otros equipos si ocurriera algún problema.

- Lea el manual detenidamente antes del uso. Conserve el manual en caso de futura necesidad.
- Utilice el dispositivo únicamente para su uso previsto. No utilice el dispositivo con una finalidad distinta a la descrita en el manual.
- No modifique el dispositivo en modo alguno.
- No utilice el dispositivo si alguna pieza ha sufrido daños o tiene un defecto. Si el dispositivo ha sufrido daños o tiene un defecto, sustitúyalo inmediatamente.
- No utilice el dispositivo en exteriores. El dispositivo sólo es apto para uso en interiores.
- No utilice el dispositivo en lugares con un nivel alto de humedad, como baños y piscinas.
- No exponga el dispositivo al agua ni a la humedad.
- No exponga el dispositivo a la luz solar directa.
- No exponga el dispositivo a temperaturas superiores a 25 °C.

Limpieza y mantenimiento
- Antes de la limpieza o el mantenimiento, apague el dispositivo, retire el enchufe de red de la toma de pared y espere hasta que el dispositivo se haya enfriado.
- No utilice disolventes de limpieza ni productos abrasivos.
- No intente reparar el dispositivo. Si el dispositivo no funciona correctamente, sustitúyalo por uno nuevo.

- Limpie el exterior del dispositivo con un paño suave humedecido. Seque bien el exterior del dispositivo con un paño limpio y seco.

Description — Français

1. Barre LED rigide	Longueurs disponibles : 30 cm / 50 cm / 70 cm Les barres LED rigides peuvent s'étendre jusqu'à une longueur maximum de 3 mètres.
2. Adaptateur d'alimentation (24 W)	Adaptateur d'alimentation pour barres LED rigides : 30 cm / 50 cm
3. Adaptateur d'alimentation (60 W)	Adaptateur d'alimentation pour barres LED rigides : 70 cm
4. Câble de connexion	Câble de connexion entre la barre LED rigide et l'adaptateur d'alimentation

Installation
- Connectez le câble de connexion à la barre LED rigide et à l'adaptateur d'alimentation.
- Insérez la fiche secteur de l'adaptateur d'alimentation dans la prise murale.
- Les barres LED rigides peuvent être étendues en les cliquant ensemble.

Sécurité
CAUTION RISK OF ELECTRIC SHOCK DO NOT OPEN

- Pour réduire le risque de choc électrique, ce produit doit être ouvert uniquement par un technicien qualifié si une réparation s'impose.
- Débranchez l'appareil et les autres équipements du secteur s'il y a un problème.

- Lisez attentivement le manuel avant usage. Conservez le manuel pour toute référence ultérieure.
- Utilisez l'appareil uniquement pour son usage prévu. N'utilisez pas l'appareil à d'autres fins que celles décrites dans le manuel.
- Ne modifiez l'appareil d'aucune manière.
- N'utilisez pas l'appareil si une pièce quelconque est endommagée ou défectueuse. Si l'appareil est endommagé ou défectueux, remplacez-le immédiatement.
- N'utilisez pas l'appareil à l'extérieur. L'appareil est conçu exclusivement pour une utilisation en intérieur.
- N'utilisez pas l'appareil dans des endroits très humides, ainsi les salles de bains et piscines.
- N'exposez pas l'appareil à l'eau ou à l'humidité.
- N'exposez pas l'appareil à la lumière solaire directe.
- N'exposez pas l'appareil à des températures supérieures à 25 °C.

Nettoyage et entretien
- Avant le nettoyage ou l'entretien, arrêtez l'appareil, débranchez la fiche secteur de la prise murale et attendez que l'appareil refroidisse.
- N'utilisez pas de solvants ni de produits abrasifs.
- Ne tentez pas de réparer l'appareil. Si l'appareil fonctionne mal, remplacez-le par un neuf.

- Nettoyez l'extérieur de l'appareil avec un chiffon doux et humide. Séchez soigneusement l'extérieur de l'appareil à l'aide d'un chiffon propre et sec.

Descrizione — Italiano

1. Barra rigida a LED	Lunghezze disponibili: 30 cm / 50 cm / 70 cm Le barre rigide a LED possono essere prolungate fino a una lunghezza massima di 3 metri.
2. Adattatore di alimentazione (24 W)	Adattatore di alimentazione per barre rigide a LED: 30 cm / 50 cm
3. Adattatore di alimentazione (60 W)	Adattatore di alimentazione per barre rigide a LED: 70 cm
4. Cavo di connessione	Cavo di connessione fra barra rigida a LED e adattatore di alimentazione

Installazione
- Collegare il cavo di connessione alla barra rigida a LED e all'adattatore di alimentazione.
- Collegare la spina dell'adattatore di alimentazione alla presa a parete.
- È possibile prolungare le barre rigide a LED collegandole insieme fino a farle scattare.

Sicurezza
CAUTION RISK OF ELECTRIC SHOCK DO NOT OPEN

- Per ridurre il rischio di scosse elettriche, il presente prodotto deve essere aperto solo da un tecnico autorizzato, nel caso sia necessario ripararlo.
- Scollegare il prodotto dall'alimentazione e da altri apparecchi se dovesse esserci un problema.

- Leggere il manuale con attenzione prima dell'uso. Conservare il manuale per riferimenti futuri.
- Utilizzare il dispositivo solo per gli scopi previsti. Non utilizzare il dispositivo per scopi diversi da quelli descritti nel manuale.
- Non modificare il dispositivo in alcun modo.
- Non utilizzare il dispositivo se presenta parti difettose. Se il dispositivo è danneggiato o difettoso, sostituirlo immediatamente.
- Non utilizzare il dispositivo all'aperto. Questo dispositivo è adatto solo per uso in ambienti interni.
- Non utilizzare il dispositivo in posizioni con un elevato tasso di umidità come bagni o piscine.
- Non esporre il dispositivo ad acqua o umidità.
- Non esporre il dispositivo alla luce diretta del sole.
- Non esporre il dispositivo a temperature superiori a 25 °C.

Pulizia e manutenzione
- Prima di qualsiasi intervento di pulizia o manutenzione, spegnere il dispositivo, rimuovere la spina dalla presa a parete e attendere che il dispositivo si sia raffreddato.
- Non utilizzare solventi detergenti o abrasivi.
- Non cercare di riparare il dispositivo. Se il dispositivo non funziona correttamente, sostituirlo con uno nuovo.

- Pulire l'esterno del dispositivo con un panno morbido e umido. Asciugare a fondo l'esterno del dispositivo con un panno pulito e asciutto.

Descrição — Português

1. Barra rígida de LED	Comprimentos disponíveis: 30 cm / 50 cm / 70 cm As barras rígidas de LEDs são extensíveis até ao comprimento máximo de 3 metros.
2. Adaptador de alimentação (24 W)	Adaptador de alimentação para barras rígidas de LEDs: 30 cm / 50 cm
3. Adaptador de alimentação (60 W)	Adaptador de alimentação para barras rígidas de LEDs: 70 cm
4. Cabo de ligação	Cabo de ligação entre a barra rígida de LEDs e o adaptador de alimentação

Instalação
- Ligue o cabo de ligação à barra rígida de LEDs e ao adaptador de alimentação.
- Insira a ficha de alimentação principal do adaptador de alimentação na tomada de parede.
- As barras rígidas de LEDs são extensíveis, encaixando-as umas nas outras.

Segurança
CAUTION RISK OF ELECTRIC SHOCK DO NOT OPEN

- Quando necessitar de reparação e para reduzir o risco de choque elétrico, este produto deve apenas ser aberto por um técnico autorizado.
- Desligue o produto da tomada de alimentação e outro equipamento se ocorrer um problema.

- Leia atentamente o manual de instruções antes de utilizar. Guarde o manual para consulta futura.
- Utilize o dispositivo apenas para a finalidade a que se destina. Não utilize o dispositivo para outras finalidades além das descritas no manual.
- Não modifique este dispositivo de forma alguma.
- Não utilize o dispositivo caso tenha alguma peça danificada ou com defeito. Se o dispositivo estiver danificado ou tenha defeito, substitua imediatamente o dispositivo.
- Não utilize o dispositivo no exterior. O dispositivo destina-se apenas a utilização no interior.
- Não utilize o dispositivo em locais com elevada humidade, tais como casas de banho e piscinas.
- Não exponha o dispositivo à água ou humidade.
- Não exponha o dispositivo a luz solar direta.
- Não exponha o dispositivo a temperaturas superiores a 25 °C.

Limpeza e manutenção
- Antes da limpeza ou manutenção, desligue o dispositivo, retire a ficha da tomada de parede e aguarde até que o dispositivo tenha arrefecido.
- Não utilize solventes de limpeza ou produtos abrasivos.
- Não tente reparar o dispositivo. Se o dispositivo não funcionar corretamente, substitua-o por um dispositivo novo.

- Limpe o exterior do dispositivo utilizando um pano húmido macio. Segue minuciosamente o exterior do dispositivo com um pano limpo e seco.

Beskrivelse — Dansk

1. Stiv LED-række	Fås i længderne: 30 cm / 50 cm / 70 cm De stive LED-rækker kan forlænges op til en maksimal længde på 3 meter.
2. Effektadapter (24 W)	Effektadapter til stive LED-rækker: 30 cm / 50 cm
3. Effektadapter (60 W)	Effektadapter til stive LED-rækker: 70 cm
4. Forbindelseskabel	Tilslutningskabel til forbindelse mellem den stive LED-række og effektadapter

Montering
- Slut tilslutningskablet til den stive LED-række og effektadapteren.
- Sæt effektadapterens netstik i stikkontakten på væggen.
- De stive LED-rækker kan forlænges ved at klikke dem sammen.

Sikkerhed
CAUTION RISK OF ELECTRIC SHOCK DO NOT OPEN

- For at nedsætte risikoen for elektrisk stød, må dette produkt kun åbnes af en autoriseret tekniker, når service er nødvendig.
- Tag produktet ud af stikkontakten og andet udstyr, hvis der opstår et problem.

- Læs vejledningen omhyggeligt før brug. Gem vejledningen til fremtidig brug.
- Brug kun enheden til de tilsigtede formål. Brug ikke enheden til andre formål end dem, som er beskrevet i vejledningen.
- Der må ikke laves nogen form for ændringer til enheden.
- Brug ikke enheden, hvis den har beskadigede eller defekte dele. Hvis enheden er beskadiget eller defekt, skal den omgående udskiftes.
- Brug ikke enheden udendørs. Enheden er kun beregnet til indendørs brug.
- Brug ikke enheden på meget fugtige steder som f.eks. badeværelser og ved svømmebassiner.
- Udsæt ikke enheden for vand eller fugt.
- Undlad at udsætte enheden for direkte sollys.
- Udsæt ikke enheden for temperaturer over 25 °C.

Rengøring og vedligeholdelse
- Før rengøring eller vedligeholdelse skal du slukke enheden, tage netstikket ud af stikkontakten og vente, indtil enheden er kølet ned.
- Brug ikke opløsningsmidler eller slibende rengøringsmidler.
- Forsøg aldrig at reparere enheden. Hvis enheden ikke fungerer korrekt, skal den udskiftes med et nyt.

- Rengør enheden udvendigt med en blød, fugtig klud. Tør enheden grundigt af udvendigt med en ren, tør klud.

Beskrivelse — Norsk

1. LED-lysskinne	Tilgjengelige lengder: 30 cm / 50 cm / 70 cm LED-lysskinnen kan forlenges opp til 3 meter.
2. Strømadapter (24W)	Strømadapter for LED-lysskinner: 30 cm / 50 cm
3. Strømadapter (60 W)	Strømadapter for LED-lysskinner: 70 cm
4. Kontaktkabel	Ledningen mellom LED-lysskinnen og strømadapteren

Installasjon
- Koble ledningen til LED-lysskinnen og strømadapteren.
- Sett støpselet til strømadapteren inn i stikkontakten.
- LED-lysskinnene kan forlenges ved å klikke flere lysskinner sammen.

Sikkerhet
CAUTION RISK OF ELECTRIC SHOCK DO NOT OPEN

- For å redusere faren for strømstøt, skal dette produktet bare åpnes av en autorisert tekniker når vedlikehold er nødvendig.
- Koble produktet fra strømmen og annet utstyr dersom et problem oppstår.

- Les bruksanvisningen nøye før bruk. Oppbevar bruksanvisningen for fremtidig bruk.
- Bruk bare enheten for det tiltenkte formålet. Ikke bruk enheten til andre formål enn det som er beskrevet i bruksanvisningen.
- Ikke modifiser enheten på noen som helst måte.
- Ikke bruk enheten hvis noen del er skadet eller defekt. Enheten må erstattes umiddelbart hvis den er skadet eller defekt.
- Ikke bruk enheten utendørs. Enheten er kun ment for innendørs bruk.
- Ikke bruk enheten på steder med høy luftfuktighet, som på bad og ved svømmebasseng.
- Ikke utsett enheten for vann eller fuktighet.
- Ikke utsett enheten for direkte sollys.
- Ikke utsett enheten for temperaturer over 25 °C.

Rengjøring og vedlikehold
- Før rengjøring eller vedlikehold må enheten slås av og støpselet må tas ut fra stikkontakten, og enheten må kjøles ned.
- Ikke bruk rensemidler eller skuremidler.
- Ikke prøv å reparere enheten. Hvis enheten ikke fungerer som den skal, erstatt den med en ny enhet.

- Rengjør utsiden av enheten med en myk, fuktig klut. Tørk utsiden av enheten grundig med en tørr, ren klut.

Beskrivning — Svenska

1. Fast LED-list	Tillgängliga längder: 30 cm / 50 cm / 70 cm Fasta LED-listerna kan förlängas till en maximalt 3 meter.
2. Strömadapter (24W)	Strömadapter för fasta LED-listerna: 30 cm/50 cm
3. Strömadapter (60 W)	Strömadapter för fasta LED-listerna: 70 cm
4. Anslutningskabel	Anslutningskabel mellan fast LED-list och strömadapter

Installation
- Anslut anslutningskabeln till fast LED-list och strömapdaptern.
- Sätt i strömadapterns stickkontakt i vägguttaget.
- Fasta LED-listerna kan förlängas genom att de klickas ihop.

Säkerhet
CAUTION RISK OF ELECTRIC SHOCK DO NOT OPEN

- För att minska risken för elektriska stötar bör denna produkt endast öppnas av behörig tekniker när service behövs.
- Dra ut nätkabeln från vägguttaget och koppla ur all annan utrustning om något problem skulle uppstå.

- Läs bruksanvisningen noga innan användning. Behåll bruksanvisningen för att kunna använda den igen.
- Använd endast enheten för dess avsedda syfte. Använd inte enheten till andra ändamål än dem som beskrivs i denna bruksanvisning.
- Ändra inte enheten på något vis.
- Använd inte enheten om någon del är skadad eller felaktig. Om enheten är skadad eller felaktig ska den bytas ut omedelbart.
- Använd inte enheten utomhus. Enheten är bara avsedd för inomhusanvändning.
- Använd inte enheten på platser med hög luftfuktighet, så som badrum och vid pooler.
- Utsätt inte enheten för vatten eller fukt.
- Utsätt inte enheten för direkt solljus.
- Utsätt inte enheten för temperaturer över 25 °C.

Rengöring och underhåll
- Innan rengöring och underhåll, stäng av enheten, ta ur nätkontakten ur vägguttaget och vänta tills enheten har kylts av.
- Använd inga rengöringsmedel som innehåller lösningsmedel eller slipmedel.
- Försök inte att reparera enheten. Byt ut enheten mot en ny om den inte fungerar som den ska.

- Rengör enhetens utsida med en mjuk fuktad trasa. Torka noggrant enhetens utsida med en ren, torr trasa.

Kuvaus — Suomi

1. Jäykkä LED-tanko	Saatavissa olevat pituudet: 30 cm / 50 cm / 70 cm Jäykät LED-tangot voidaan laajentaa enintään 3 metrin pituiseksi.
2. Verkkolaitesovitin (24 W)	Verkkolaitesovitin jäykille LED-tangoille: 30 cm / 50 cm
3. Verkkolaitesovitin (60 W)	Verkkolaitesovitin jäykille LED-tangoille: 70 cm
4. Liitäntäjohto	Liitäntäjohto jäykän LED-tangon ja verkkolaitesovittimen välillä.

Asennus
- Liitä liitäntäjohto jäykkään LED-tankoon ja verkkolaitesovittimeen.
- Työnnä verkkolaitteen virtapistoke pistorasiaan.
- Jäykkiä LED-tankoja voidaan jatkaa napsauttamalla ne yhteen.

Turvallisuus
CAUTION RISK OF ELECTRIC SHOCK DO NOT OPEN

- Sähköiskun riskin pienentämiseksi, ainoastaan valtuutettu huoltohenkilö saa avata tämän laitteen huoltoa varten.
- Jos ongelmia ilmenee, irrota laite verkkovirrasta ja muista laitteista.

- Lue käyttöopas huolella ennen käyttöä. Säilytä käyttöopas tulevaa käyttöä varten.
- Käytä laitetta vain sille tarkoitettuun käyttötarkoitukseen. Älä käytä laitetta muuhun kuin käyttöoppaassa kuvatun tarkoitukseen.
- Älä muunna laitetta millään tavoin.
- Älä käytä laitetta, jos jokin sen osa on vioittunut tai viallinen. Jos laite on vioittunut tai viallinen, vaihda laite välittömästi.
- Älä käytä laitetta ulkona. Laite sopii vain sisäkäyttöön.
- Älä käytä laitetta paikoissa, kuten kylpyhuoneissa ja uima-allashuoneissa, joissa on korkea suhteellinen kosteus.
- Älä altista laitetta vedelle ja kosteudelle.
- Älä altista laitetta suoralle auringonvalolle.
- Älä altista laitetta lämpötiloille alle yli 25 °C.

Puhdistus ja huolto
- Sammuta laite, irrota pistoke pistorasiasta ja odota, että laite on jäähtynyt, ennen kuin puhdistat ja huollat sitä.
- Älä käytä liuottimia tai hankausaineita.
- Älä yritä korjata laitetta. Jos laite ei toimi asianmukaisesti, vaihda se uuteen.

- Puhdista laite ulkopuolelta pehmeällä, kostealla liinalla. Kuivaa laitteen ulkopuoli läpikotaisin puhtaalla kuivalla liinalla.

Περιγραφή — Ελληνικά

1. Ταινία LED	Διαθέσιμα μήκη: 30 cm / 50 cm / 70 cm Οι ταινίες LED μπορούν να επιμηκυνθούν έως ένα μέγιστο μήκος 3 μέτρων.
2. Προσαρμογέας ισχύος (24 W)	Προσαρμογέας ισχύος για ταινίες LED: 30 cm / 50 cm
3. Προσαρμογέας ισχύος (60 W)	Προσαρμογέας ισχύος για ταινίες LED: 70 cm
4. Καλώδιο σύνδεσης	Καλώδιο σύνδεσης μεταξύ ταινίας LED και προσαρμογέα ισχύος

Εγκατάσταση
- Συνδέστε το καλώδιο σύνδεσης στην ταινία LED και στον προσαρμογέα ρεύματος.
- Εισαγάγετε το βύσμα του προσαρμογέα ισχύος στην πρίζα στον τοίχο.
- Οι ταινίες LED μπορούν να επιμηκυνθούν κουμπώνοντάς τις μαζί.

Ασφάλεια
CAUTION RISK OF ELECTRIC SHOCK DO NOT OPEN

- Για να μειώσετε τον κίνδυνο ηλεκτροπληξίας, το προϊόν αυτό θα πρέπει να ανοιχθεί μόνο από εξουσιοδοτημένο τεχνικό όταν απαιτείται συντήρηση (σέρβις).
- Αποσυνδέστε το προϊόν από την πρίζα και άλλο εξοπλισμό αν παρουσιαστεί πρόβλημα.

- Διαβάστε το εγχειρίδιο προσεκτικά πριν από τη χρήση. Φυλάξτε το εγχειρίδιο για μελλοντική αναφορά.
- Χρησιμοποιείτε τη συσκευή μόνο για τους προοριζόμενους σκοπούς. Μη χρησιμοποιείτε τη συσκευή για διαφορετικούς σκοπούς από τους περιγραφόμενους στο εγχειρίδιο.
- Μην τροποποιείτε τη συσκευή με κανέναν τρόπο.
- Μη χρησιμοποιείτε τη συσκευή, εάν οποιοδήποτε τμήμα της έχει ζημιά ή ελάττωμα. Εάν η συσκευή έχει ζημιά ή ελάττωμα, αντικαταστήστε την αμέσως.
- Μη χρησιμοποιείτε τη συσκευή σε εξωτερικό χώρο. Η συσκευή ενδείκνυται μόνο για εσωτερική χρήση.
- Μην χρησιμοποιείτε τη συσκευή σε τοποθεσίες με υψηλή υγρασία, όπως σε μπάνια και πισίνες.
- Μην εκθέτετε τη συσκευή σε νερό ή υγρασία.
- Μην εκθέτετε τη συσκευή σε απευθείας ηλιακή ακτινοβολία.
- Μην εκθέτετε τη συσκευή σε θερμοκρασίες πάνω από 25 °C.

Καθαρισμός και συντήρηση
- Πριν από τον καθαρισμό ή τη συντήρηση, απενεργοποιείτε τη συσκευή, αφαιρείτε το φις από την υποδοχή τοίχου και περιμένετε έως ότου η συσκευή κρυώσει.
- Μην χρησιμοποιείτε διαλύτες ή λειαντικά.
- Μην επιχειρήσετε να επισκευάσετε τη συσκευή. Εάν η συσκευή δεν λειτουργεί σωστά, αντικαταστήστε την με μια νέα.

- Καθαρίζετε το εξωτερικό της συσκευής χρησιμοποιώντας ένα μαλακό, νωπό πανί. Στεγνώνετε προσεκτικά το εξωτερικό της συσκευής με ένα καθαρό, στεγνό πανί.

Opis — Polski

1. Listwa LED	Dostępne długości: 30 cm / 50 cm / 70 cm Listwy LED można przedłużyć do maksymalnej długości wynoszącej 3 m.
2. Zasilacz sieciowy (24 W)	Zasilacz sieciowy do listw LED 30 cm / 50 cm
3. Zasilacz sieciowy (60 W)	Zasilacz sieciowy do listw LED 70 cm
4. Kabel połączeniowy	Kabel połączeniowy pomiędzy listwą LED a zasilaczem sieciowym

Instalacja
- Podłącz kabel połączeniowy do listwy LED i zasilacza.
- Umieść wtyczkę zasilacza sieciowego w gnieździe elektrycznym.
- Listwy LED można przedłużać, łącząc je w całość.

Bezpieczeństwo
CAUTION RISK OF ELECTRIC SHOCK DO NOT OPEN

- W celu zmniejszenia ryzyka porażenia prądem elektrycznym, niniejsze urządzenie powinno być otwierane wyłącznie przez osobę z odpowiednimi uprawnieniami, kiedy wymagane jest przeprowadzenie przeglądu.
- W przypadku wystąpienia problemu odłączyć urządzenie od sieci i innego sprzętu.

- Przed rozpoczęciem korzystania z urządzenia należy dokładnie przeczytać instrukcję. Zachowaj instrukcję do wykorzystania w przyszłości.
- Urządzenie powinno być używane zgodnie ze swoim przeznaczeniem. Nie należy używać urządzenia w celach innych niż określono w instrukcji.
- W żaden sposób nie modyfikować urządzenia.
- Nie wolno korzystać z urządzenia, jeśli jakakolwiek część jest uszkodzona lub wadliwa. Jeśli urządzenie jest uszkodzone lub wadliwe, należy niezwłocznie wymienić urządzenie.
- Nie używać urządzenia na zewnątrz. Urządzenie nadaje się wyłącznie do użytku wewnętrznego.
- Nie używać urządzenia w miejscach o wysokiej wilgotności, takich jak łazienki i baseny.
- Nie wystawiać urządzenia na działanie wody lub wilgoci.
- Nie wystawiać urządzenia na bezpośrednie działanie słońca.
- Nie wystawiać urządzenia na działanie temperatur powyżej 25 °C.

Czyszczenie i konserwacja
- Przed przystąpieniem do czyszczenia lub konserwacji należy wyłączyć urządzenie, wyjąć wtyczkę zasilającą z gniazdka elektrycznego i poczekać aż urządzenie ostygnie.
- Nie używać do czyszczenia rozpuszczalników ani materiałów ściernych.
- Nie podejmować prób naprawy urządzenia. Jeśli urządzenie nie działa poprawnie, należy wymienić je na nowe urządzenie.

- Zewnętrzną stronę urządzenia czyścić miękką, wilgotną szmatką. Zewnętrzną stronę urządzenia dokładnie wycierać do sucha przy użyciu czystej, suchej szmatki.

Popis — Čeština

1. Trubicové LED svítidlo	Dostupné délky: 30 cm / 50 cm / 70 cm Trubicová LED svítidla lze prodloužit až na maximálně 3 metry.
2. Napájecí adaptér (24 W)	Napájecí adaptér pro trubicová LED svítidla: 30 cm / 50 cm
3. Napájecí adaptér (60 W)	Napájecí adaptér pro trubicová LED svítidla: 70 cm
4. Propojovací kabel	Propojovací kabel mezi trubicovým LED svítidlem a napájecím adaptérem

Instalace
- Propojovací kabel připojte k trubicovému LED svítidlu a k napájecímu adaptéru.
- Zástrčku napájecího adaptéru zasuňte do síťové zásuvky.
- Trubicová LED svítidla prodloužíte, když je zacvaknete dohromady.

Bezpečnost
CAUTION RISK OF ELECTRIC SHOCK DO NOT OPEN

- Abyste snížili riziko úrazu elektrickým proudem, měl by být v případě potřeby tento výrobek otevřen pouze autorizovaným technikem.
- Dojde-li k závadě, odpojte výrobek ze sítě a od jiných zařízení.

- Před použitím si pozorně přečtěte příručku. Příručku uschovejte pro pozdější použití.
- Zařízení používejte pouze k jeho zamýšleným účelům. Nepoužívejte zařízení k jiným účelům, než je popsáno v příručce.
- Zařízení žádným způsobem neupravujte.
- Nepoužívejte zařízení, pokud je jakákoli část poškozená nebo vadná. Pokud je zařízení poškozené nebo vadné, okamžitě jej vyměňte.
- Nepoužívejte zařízení v exteriérech. Toto zařízení je určeno pouze pro použití v místnosti.
- Zařízení nepoužívejte v místech s vysokou vlhkostí vzduchu, jako jsou koupelny a bazény.
- Nevystavujte zařízení působení vody ani vlhkosti.
- Nevystavujte toto zařízení přímému slunečnímu záření.
- Zařízení nevystavujte teplotám nad 25 °C.

Čištění a údržba
- Před čištěním nebo údržbou zařízení vypněte, vytáhněte napájecí zástrčku ze zásuvky ve zdi a vyčkejte, dokud zařízení nevychladne.
- Nepoužívejte čisticí rozpouštědla ani abrazivní čisticí prostředky.
- Nepokoušejte se zařízení opravovat. Pokud zařízení nepracuje správně, vyměňte jej za nové zařízení.

- Venek zařízení očistěte měkkým, suchým hadříkem. Vnějšek zařízení pečlivě osušte čistým suchým hadříkem.

Leírás — Magyar

1. Merev LED bar	Termékhossz opciók: 30 cm / 50 cm / 70 cm A merev LED bar max. 3 méterre hosszabbítható meg.
2. Tápadapter (24 W)	Tápadapter merev LED barhoz: 30 cm / 50 cm
3. Tápadapter (60 W)	Tápadapter merev LED barhoz: 70 cm
4. Csatlakozókábel	Csatlakozókábel a merev LED bar és a tápadapter között

Felszerelés
- Csatlakoztassa a kábelt merev LED barhoz és a tápadapterhez.
- Csatlakoztassa a tápadapter vezetékét az aljzathoz.
- A merev LED bar másik merev LED bar összekattintva hosszabbítható meg.

Biztonság
CAUTION RISK OF ELECTRIC SHOCK DO NOT OPEN

- Az áramütés veszélyének csökkentése érdekében ezt a terméket kizárólag a márkaszerviz képviselője nyithatja fel.
- Hiba esetén húzza ki a termék csatlakozóját a konnektorból, és kösse le más berendezésekről.

- A használat előtt figyelmesen olvassa el a kézikönyvet. Tegye el a kézikönyvet, hogy szükség esetén belenézhessen.
- Csak rendeltetése szerint használja a készüléket. Ne használja a készüléket a kézikönyvben feltüntetettől eltérő célra.
- Ne végezzen semmilyen módosítást a terméken.
- Ne használja a terméket, ha valamely része sérült vagy meghibásodott. A sérült vagy meghibásodott terméket azonnal javíttassa meg, vagy cseréltesse ki.
- Ne használja a készüléket kültérben. A készülék csak beltéri használatra készült.
- Ha használja a készüléket olyan helyen, ahol magas a páratartalom, pl. fürdőszobában és medencetérben.
- Vigyázzon, hogy a terméket ne érje víz vagy nedvesség.
- Óvja a terméket a közvetlen napfénytől.
- Vigyázzon, hogy 25 °C feletti hőmérséklet ne érje a terméket.

Tisztítás és karbantartás
- Tisztítás vagy karbantartás előtt kapcsolja ki a készüléket, húzza ki a tápkábelt az aljzatból és várja meg, amíg a készülék lehűl.
- Tisztító- és súrolószerek használatát mellőzze.
- Ne próbálja saját maga megjavítani a terméket. Ha a termék nem működik megfelelően, cserélje le egy új termékre.

- Törölje át a termék külső felületeit egy puha, nedves törlőkendővel. Alaposan törölje szárazra a termék külső felületeit egy tiszta, száraz törlőkendővel.

Descrierea — Română

1. Bandă rigidă cu leduri	Lungimi disponibile: 30 cm / 50 cm / 70 cm Benzile rigide cu leduri pot fi întinse pe o lungime de maxim 3 metri.
2. Adaptor alimentare (24 W)	Adaptor alimentare pentru benzi rigide cu leduri: 30 cm / 50 cm
3. Adaptor alimentare (60 W)	Adaptor alimentare pentru benzi rigide cu leduri: 70 cm
4. Cablu conexiune	Cablu conexiune între banda rigidă cu leduri şi adaptorul de alimentare

Instalare
- Conectaţi cablul de conexiune la banda rigidă cu leduri şi la adaptorul de alimentare.
- Introduceţi ştecărul adaptorului în priza de perete.
- Benzile rigide cu leduri se pot extinde prin cuplarea uneia la cealaltă.

Siguranţă
CAUTION RISK OF ELECTRIC SHOCK DO NOT OPEN

- Pentru a se reduce pericolul de electrocutare, acest produs va fi desfăcut numai de către un tehnician avizat, când este necesară depanarea.
- Deconectaţi produsul de la priza de reţea sau alte echipamente în cazul apariţiei unei probleme.

- Citiţi manualul cu atenţie înainte de utilizare. Păstraţi manualul pentru consultări ulterioare.
- Utilizaţi dispozitivul numai în scopurile prevăzute. Nu utilizaţi dispozitivul în alte scopuri decât cele descrise în manual.
- Nu modificaţi dispozitivul în niciun mod.
- Nu utilizaţi dispozitivul dacă are piese deteriorate sau defecte. Dacă dispozitivul este deteriorat sau defect, înlocuiţi imediat dispozitivul.
- Nu utilizaţi dispozitivul în spaţii exterioare. Dispozitivul este potrivit doar pentru utilizare în interior.
- Nu utilizaţi dispozitivul în locuri cu umiditate ridicată, precum băi şi piscine.
- Nu expuneţi dispozitivul la acţiunea apei sau umezelii.
- Nu expuneţi dispozitivul la lumina solară directă.
- Nu expuneţi dispozitivul la temperaturi de peste 25 °C.

Curăţarea şi întreţinerea
- Înainte de curăţare sau întreţinere, opriţi dispozitivul, scoateţi ştecărul din priză şi aşteptaţi să se răcească dispozitivul.
- Nu folosiţi solvenţi sau agenţi de curăţare abrazivi.
- Nu încercaţi să reparaţi dispozitivul. Dacă dispozitivul nu funcţionează corect, înlocuiţi-l cu unul nou.

- Curăţaţi exteriorul dispozitivului cu o cârpă umedă şi moale. Uscaţi bine exteriorul dispozitivului cu o cârpă curată şi uscată.

Описание — Русский

1. Жесткий светодиодный стержень	Доступная длина: 30 см / 50 см / 70 см Жесткие светодиодные стержни могут раскладываться до 3 метров в длину.
2. Адаптер питания (24 Вт)	Адаптер питания для жестких светодиодных стержней: 30 см / 50 см
3. Адаптер питания (60 Вт)	Адаптер питания для жестких светодиодных стержней: 70 мм
4. Соединительный кабель	Соединительный кабель между жестким светодиодным стержнем и адаптером питания

Установка
- Подключите соединительный кабель к жесткому светодиодному стержню и к адаптеру питания.
- Воткните сетевой штепсель адаптера питания в розетку.
- Жесткие светодиодные стержни можно удлинять за счет соединения нескольких стержней вместе.

Требования безопасности
CAUTION RISK OF ELECTRIC SHOCK DO NOT OPEN

- В целях предотвращения поражения электрическим током следует открывать устройство только для проведения обслуживания и только силами авторизованного персонала.
- При возникновении неполадок отключите устройство от сети и другого устройства.

- Перед началом работы внимательно прочитайте руководство. Сохраните руководство для будущего использования.
- Используйте устройство строго по назначению. Устройство должно использоваться только по прямому назначению в соответствии с руководством по эксплуатации.
- Запрещается модифицировать устройство.
- Запрещается использовать устройство с поврежденными или неисправными компонентами. Немедленно замените поврежденное или неисправное устройство.
- Запрещается использовать устройство вне помещения. Устройство предназначено только для использования внутри помещений.
- Не используйте устройство в помещениях с высокой влажностью (в ванных комнатах и бассейнах).
- Не допускайте воздействия на устройство воды или влаги.
- Не подвергайте устройство воздействию прямого солнечного света.
- Не подвергайте устройство воздействию температур выше 25 °C.

Очистка и обслуживание
- Перед очисткой или обслуживанием устройства выключите его и отсоедините сетевой кабель от настенной розетки. Устройство должно остыть.
- Не производите очистку растворителями или абразивами.
- Не пытайтесь самостоятельно ремонтировать устройство. Неправильно работающее устройство следует заменить новым.

- Очистите корпус устройства при помощи мягкой влажной ткани. Тщательно просушите внешнюю поверхность устройства чистой сухой тканью.

Açıklama — Türkçe

1. Eğilmez LED çubuk	Kullanıma hazır uzunluklar: 30 cm / 50 cm / 70 cm Eğilmez LED çubuklar en fazla 3 metre uzunluğa kadar uzatılabilir.
2. Güç adaptörü (24 W)	Eğilmez LED çubuklar için güç adaptörü: 30 cm / 50 cm
3. Güç adaptörü (60 W)	Eğilmez LED çubuklar için güç adaptörü: 70 cm
4. Bağlantı kablosu	Eğilmez LED çubuk ve güç adaptörü arasındaki bağlantı kablosu

Kurulum
- Bağlantı kablosunu eğilmez LED çubuğa ve güç adaptörüne bağlayın.
- Güç adaptörünün şebeke fişini prize takın.
- Eğilmez LED çubuklar birbirlerine eklenerek uzatılabilir.

Güvenlik
CAUTION RISK OF ELECTRIC SHOCK DO NOT OPEN

- Elektrik çarpma riskini azaltmak için servis gerekli olduğunda bu ürün sadece yetkili bir teknisyen tarafından açılmalıdır.
- Bir sorun meydana geldiğinde ürünün elektrikle ve diğer aygıtlarla olan bağlantısını kesin.

- Kullanmadan önce kılavuzu dikkatli bir şekilde okuyun. Kılavuzu daha sonra başvurmak için saklayın.
- Cihazı sadece tasarlanan amacı için kullanın. Cihazı kılavuzda açıklanan amaçların dışındaki amaçlar için kullanmayın.
- Cihazda herhangi bir şekilde değişiklik yapmayın.
- Herhangi bir parçası hasarlı veya kusurlu ise cihazı kullanmayın. Cihaz hasarlı veya kusurlu ise cihazı derhal değiştirin.
- Cihazı dış mekanda kullanmayın. Cihaz sadece iç mekan kullanımı için uygundur.
- Cihazı banyolar ve yüzme havuzları gibi yüksek nem oranına sahip konumlarda kullanmayın.
- Cihazı su veya neme maruz bırakmayın.
- Cihazı doğrudan güneş ışığına maruz bırakmayın.
- Cihazı 25°C'den yüksek sıcaklıklara maruz bırakmayın.

Temizlik ve bakım
- Temizlik veya bakım öncesinde, cihazı kapatın, şebeke fişini prizden çekin ve cihaz soğuyuncaya kadar bekleyin.
- Temizlik solventleri veya aşındırıcılar kullanmayın.
- Cihazı onarmaya çalışmayın. Cihaz doğru şekilde çalışmıyorsa, yeni bir cihazla değiştirin.

- Cihazın dış tarafını yumuşak, nemli bir bezle silin. Cihazın dış yüzeyini temiz, kuru bir bezle tam olarak kurutun.