nedis

HUMI120Cxx

Ultrasonic humidifier

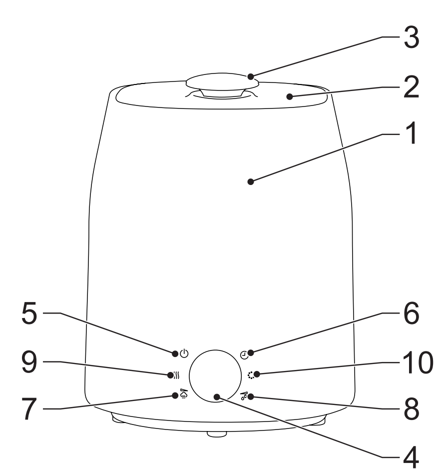

English - Description

The ultrasonic humidifier is a device designed to increase the humidity in a single room. Ultrasonic humidifiers use high-frequency technology which sends off a vibration to the water. The water vibrates to move in tune with the vibration, breaks down into microscopic droplets and then transforms into vapour. The device releases the mist into the room, which almost instantly creates a cooler, more humid environment.
It is recommended to use the device in rooms with a temperature below 20 °C and a relative humidity lower than 80%. The device can be used in rooms with a temperature between 0 °C and 40 °C and a relative humidity lower than 90%.

1. Water tank 2. Water tank cover 3. Nozzle	• Remove the water tank from the device. • Remove the water tank cover from the water tank. • If necessary, clean the water tank and the water tank cover with water. • Fill the tank with clear water (max. 40 °C). • Put the water tank cover on the water tank. Make sure that the nozzle is correctly placed on the water tank cover. • Place the water tank into the device. • Note: If there is not enough water in the water tank, the device will stop automatically. Refill the water tank with water and the device will start operation again.
4. Display	
5. On/off button	• Touch the button to switch on the device in automatic mode. • Touch the button again to switch off the device.
6. Timer button	• Touch the button to set the timer (1-12 hours).
7. Mist output button	• Touch the button to exit the automatic mode and set the mist output (3 levels). • Touch the button again to go back to automatic mode.
8. Humidity button	• Touch the button to increase or decrease the relative humidity by steps of 5%. • Touch the button again to exit the humidity setting mode. Note: If the desired relative humidity is less than the current relative humidity, the machine will enter sleep mode. The display shows the current humidity. Touch the button to view the expected humidity setting on the display.
9. Heating button	• Touch the button to get warm mist output for 10 tot 15 minutes.
10. Plasma buttton	• Touch the button to start the plasma function. • Touch the button again to stop the plasma function.

Safety

General safety

- Read the manual carefully before use. Keep the manual for future reference.
- The manufacturer is not liable for consequential damages or for damages to property or persons caused by non-observance of the safety instructions and improper use of the device.
- Only use the device for its intended purposes. Do not use the device for other purposes than described in the manual.
- Do not use the device if any part is damaged or defective. If the device is damaged or defective, replace the device immediately.
- The device is suitable for indoor use only. Do not use the device outdoors.
- The device is suitable for domestic use only. Do not use the device for commercial purposes.
- Do not use the device in locations with high humidity, such as bathrooms and swimming pools.
- Do not use the device near bathtubs, showers, basins or other vessels containing water.
- Do not use the device in rooms where aerosol products (sprays) are used or where oxygen is being administered.
- Do not use a timer or a separate remote-control system that switches on the device automatically.
- Do not cover the device.
- Place the device on a stable, flat surface.
- Keep the device away from flammable objects.
- This appliance can be used by children aged from 8 years and above and persons with reduced physical, sensory or mental capabilities or lack of experience and knowledge if they have been given supervision or instruction concerning use of the appliance in a safe way and understand the hazards involved.
- Children shall not play with the appliance.

Electrical safety

CAUTION RISK OF ELECTRIC SHOCK DO NOT OPEN

- To reduce risk of electric shock, this product should only be opened by an authorized technician when service is required.
- Disconnect the product from the mains and other equipment if a problem should occur.
- Do not use the device if the mains cable or mains plug is damaged or defective. If the mains cable or mains plug is damaged or defective, it must be replaced by the manufacturer or an authorised repair agent.
- Before use, always check that the mains voltage is the same as the voltage on the rating plate of the device.
- Do not move the device by pulling the mains cable. Make sure that the mains cable cannot become entangled.
- Make sure that the mains cable does not hang over the edge of a worktop and cannot be caught accidentally or tripped over.
- Do not immerse the device, the mains cable or the mains plug in water or other liquids.
- Do not leave the device unattended while the mains plug is connected to the mains supply.
- Do not use an extension cable.

Cleaning and maintenance

Warning!

- Before cleaning or maintenance, always switch off the device, remove the mains plug from the wall socket and wait until the device has cooled down.
- Do not use cleaning solvents or abrasives.
- Do not clean the inside of the device.
- Do not attempt to repair the device. If the device does not operate correctly, replace it with a new device.
- Do not immerse the device in water or other liquids.
- Clean the outside of the device using a soft, damp cloth. Thoroughly dry the device with a clean, dry cloth.
- Clean the ventilation openings using a soft brush.

Icon	Description	Icon	Description
72 h	Clean the water reservoir every three days.		Filter cleaning/changing.

- Cleaning and user maintenance shall not be made by children without supervision.
- Be aware that high humidity levels may encourage the growth of biological organisms in the environment.
- Do not permit the area around the humidifier to become damp or wet. If dampness occurs, turn the output of the humidifier down. If the humidifier output volume cannot be turned down, use the humidifier intermittently. Do not allow absorbent materials, such as carpeting, curtains, drapes, or tablecloths, to become damp.
- Unplug the appliance during filling and cleaning.
- Never leave water in the reservoir when the appliance is not in use.
- Empty and clean the humidifier before storage. Clean the humidifier before next use.
- Warning: Micro-organisms that may be present in the water or in the environment where the appliance is used or stored, can grow in the water reservoir and be blown in the air causing very serious health risks when the water is not renewed and the tank is not cleaned properly every 3 days.
- Empty the tank and refill every third day. Before refilling, clean it with fresh tap water or cleaning agents. Remove any scale, deposits, or film that has formed on the sides of the tank or on interior surfaces, and wipe all surfaces dry.

Support

If you need further help or have comments or suggestions, please visit www.nedis.com/support.

Nederlands - Beschrijving

De ultrasone bevochtiger is een apparaat voor het verhogen van de vochtigheid in één ruimte. Ultrasone bevochtigers maken gebruik van hoogfrequentietechnologie die een trilling naar het water stuurt. Het water gaat mee de trilling meetrillen, valt uiteen in microscopisch kleine druppeltjes en gaat dan over in damp. Het apparaat geeft de nevel vrij aan de ruimte, waar bijna direct een koelere, vochtigere omgeving ontstaat.
Aanbevolen worden om het apparaat te gebruiken in ruimtes met een temperatuur lager dan 20 °C en een relatieve vochtigheid lager dan 80%. Het apparaat kan worden gebruikt in ruimtes met een temperatuur tussen 0 °C en 40 °C en een relatieve vochtigheid lager dan 90%.

1. Waterreservoir 2. Kap van het waterreservoir 3. Mondstuk	• Verwijder het waterreservoir uit het apparaat. • Verwijder de kap van het waterreservoir van het waterreservoir. • Reinig het waterreservoir en de kap van het waterreservoir indien nodig met water. • Vul het reservoir met schoon water (max. 40 °C). • Zet de kap van het waterreservoir op het waterreservoir. Controleer of de spuitmond correct op de kap van het waterreservoir is geplaatst. • Plaats het waterreservoir in het apparaat. • Opmerking: Als het waterreservoir te weinig water bevat, stopt het apparaat automatisch. Vul het waterreservoir bij met water en het apparaat zal weer gaan werken.
4. Display	
5. Aan/uit-knop	• Druk op de knop om het apparaat in de automatische modus in te schakelen. • Druk nogmaals op de knop om het apparaat uit te schakelen.
6. Timerknop	• Druk op de knop om de timer (1-12 uur) in te stellen.
7. Knop voor nevelafgifte	• Druk op de knop om de automatische modus te verlaten en de nevelafgifte (3 niveaus) in te stellen. • Druk nogmaals op de knop om naar de automatische modus terug te keren.
8. Vochtigheidsknop	• Druk op de knop om de relatieve vochtigheid in stappen van 5% te verhogen of te verlagen. • Druk nogmaals op de knop om de vochtigheidsinstellingsmodus te verlaten. Opmerking: Als de gewenste vochtigheid lager is dan de huidige relatieve vochtigheid, gaat de machine naar de slaapmodus. De display toont de huidige vochtigheid. Druk op de knop om de verwachte vochtigheidsinstelling op de display te bekijken.
9. Verwarmingsknop	• Druk op de knop voor afgifte van warme nevel gedurende 10 tot 15 minuten.
10. Plasmaknop	• Druk op de knop om de plasmafunctie te starten. • Druk nogmaals op de knop om de plasmafunctie te stoppen.

Veiligheid

Algemene veiligheid

- Lees voor gebruik de handleiding zorgvuldig door. Bewaar de handleiding voor latere raadpleging.
- De fabrikant is niet aansprakelijk voor gevolgschade of voor schade aan eigendommen of personen veroorzaakt door het niet naleven van de veiligheidsinstructies en door verkeerd gebruik van het apparaat.
- Gebruik het apparaat uitsluitend voor de beoogde doeleinden. Gebruik het apparaat niet voor andere doeleinden dan beschreven in de handleiding.
- Gebruik het apparaat niet als een onderdeel beschadigd of defect is. Vervang een beschadigd of defect apparaat onmiddellijk.
- Het apparaat is uitsluitend geschikt voor gebruik binnenshuis. Gebruik het apparaat niet buitenshuis.
- Het apparaat is uitsluitend geschikt voor huishoudelijk gebruik. Gebruik het apparaat niet voor commerciële doeleinden.
- Gebruik het apparaat niet op plaatsen met een hoge luchtvochtigheid, zoals badkamers en zwembaden.
- Gebruik het apparaat niet in de buurt van badkuipen, douches, wastafels of andere voorzieningen die water bevatten.
- Gebruik het apparaat niet in ruimtes waar producten uit spuitbussen (sprays) worden gebruikt of waar zuurstof wordt toegediend.
- Gebruik geen timer of afzonderlijk afstandsbedieningssysteem om het apparaat automatisch uit te schakelen.
- Bedek het apparaat niet.
- Plaats het apparaat op een stabiele, vlakke ondergrond.
- Houd het apparaat uit de buurt van brandbare objecten.
- Dit apparaat kan worden gebruikt door kinderen vanaf 8 jaar en ouder en personen met verminderde fysieke, zintuiglijke of mentale vermogens of gebrek aan ervaring en kennis als ze onder toezicht staan of instructies hebben gekregen over het veilige gebruik van het apparaat en de gevaren betrokken.
- Kinderen mogen niet met het apparaat spelen."

Elektrische veiligheid

CAUTION RISK OF ELECTRIC SHOCK DO NOT OPEN

- Dit product mag voor onderhoud uitsluitend door een erkende technicus worden geopend om het risico op elektrische schokken te verkleinen.
- Koppel het product los van het stopcontact en van andere apparatuur als zich problemen voordoen.
- Gebruik het apparaat niet als het netsnoer of de netstekker beschadigd of defect is. Indien het netsnoer of de netstekker beschadigd of defect is, moet het onderdeel door de fabrikant of een erkend servicecentrum worden vervangen.
- Controleer voor gebruik altijd of de netspanning overeenkomt met de spanning op het typeplaatje van het apparaat.
- Verplaats het apparaat niet door aan het netsnoer te trekken. Zorg dat het netsnoer niet in de war kan raken.
- Zorg dat het netsnoer niet over de rand van een werkblad hangt, dat het niet per ongeluk verstrengeld kan raken en dat niemand erover kan struikelen.
- Dompel het apparaat, het netsnoer of de netstekker niet onder in water of andere vloeistoffen.
- Laat het apparaat niet onbeheerd achter terwijl de netstekker op de netvoeding is aangesloten.
- Gebruik geen verlengsnoer.

Reiniging en onderhoud

Waarschuwing!

- Schakel voor reiniging en onderhoud altijd het apparaat uit, verwijder de netstekker uit het stopcontact en wacht tot het apparaat is afgekoeld.
- Gebruik geen reinigingsmiddelen of schuurmiddelen.
- Reinig niet de binnenzijde van het apparaat.
- Probeer het apparaat niet te repareren. Indien het apparaat niet juist werkt, vervang het dan door een nieuw apparaat.
- Dompel het apparaat niet onder in water of andere vloeistoffen.
- Reinig de buitenzijde van het apparaat met een zachte, vochtige doek. Droog het apparaat grondig af met een schone, droge doek.
- Reinig de ventilatieopeningen met een zachte borstel.

Pictogram	Beschrijving	Icon	Beschrijving
72 h	Reinig het waterreservoir om de drie dagen.		Filter reinigen/vervangen.

- Reiniging en gebruikersonderhoud mogen niet door kinderen zonder toezicht worden uitgevoerd.
- Houd er rekening mee dat een hoge luchtvochtigheid de groei van biologische organismen in de omgeving kan bevorderen.
- Laat het gebied rond de luchtbevochtiger niet vochtig of nat worden. Als er vocht optreedt, zet u de uitgang van de luchtbevochtiger lager. Als het uitgangsvolume van de luchtbevochtiger niet kan worden verlaagd, gebruikt u de luchtbevochtiger met tussenpozen. Zorg ervoor dat absorberende materialen, zoals vloerbedekking, gordijnen, gordijnen of tafelkleden, niet vochtig worden.
- Trek de stekker uit het stopcontact tijdens het vullen en reinigen.
- Laat nooit water in het reservoir staan als het apparaat niet in gebruik is.
- Leeg en reinig de luchtbevochtiger voordat u deze opbergt. Reinig de luchtbevochtiger voor het volgende gebruik.
- Waarschuwing: Micro-organismen die aanwezig kunnen zijn in het water of in de omgeving waar het apparaat wordt gebruikt of opgeslagen, kunnen in het waterreservoir groeien en in de lucht worden geblazen, wat zeer ernstige gezondheidsrisico's kan veroorzaken wanneer het water niet wordt ververst en de tank wordt niet om de 3 dagen goed schoongemaakt.
- Leeg de tank en vul elke derde dag opnieuw. Reinig deze voor het bijvullen met vers leidingwater of reinigingsmiddelen. Verwijder alle kalkaanslag, afzettingen of film die zich heeft gevormd aan de zijkanten van de tank of op de binnenoppervlakken en veeg alle oppervlakken droog.

Support

Breng voor hulp of als u een opmerking of suggestie heeft een bezoek aan www.nedis.com/support.

Deutsch - Beschreibung

Der Ultraschall-Luftbefeuchter ist ein Gerät zur Erhöhung der Luftfeuchtigkeit in einem einzelnen Raum. Ultraschall-Luftbefeuchter arbeiten mit Hochfrequenztechnik, die eine Vibration an das Wasser abgibt. Das Wasser bewegt sich im Einklang mit der Vibration, zerfällt in mikroskopische Tröpfchen und wird dann in Dampf umgewandelt. Das Gerät gibt den Nebel in den Raum ab, was nahezu sofort eine kühlere, feuchtere Umgebungsluft schafft.
Es wird empfohlen, das Gerät in Räumen mit einer Temperatur unter 20 °C und einer relativen Luftfeuchtigkeit unter 80% zu verwenden. Das Gerät kann in Räumen mit einer Temperatur zwischen 0 °C und 40 °C und einer relativen Luftfeuchtigkeit unter 90% eingesetzt werden.

11. Wassertank 12. Wassertankabdeckung 13. Düse	• Entfernen Sie den Wassertank vom Gerät. • Entfernen Sie die Wassertankabdeckung vom Wassertank. • Reinigen Sie bei Bedarf den Wassertank und die Wassertankabdeckung mit Wasser. • Füllen Sie den Tank mit klarem Wasser (max. 40 °C). • Setzen Sie die Wassertankabdeckung auf den Wassertank. Achten Sie darauf, dass die Düse richtig am Wassertankdeckel sitzt. • Setzen Sie den Wassertank in das Gerät ein. • Hinweis: Wenn sich nicht genügend Wasser im Wassertank befindet, stoppt das Gerät automatisch. Sobald Sie den Wassertank mit Wasser nachgefüllt haben, nimmt das Gerät den Betrieb wieder auf.
14. Display	
15. Ein-/Aus-Taste	• Drücken Sie die Taste, um das Gerät im Automatikbetrieb einzuschalten. • Drücken Sie die Taste zum Ausschalten des Geräts erneut.
16. Timer-Taste	• Drücken Sie die Taste, um den Timer einzustellen (1-12 Stunden).
17. Nebelausstoßtaste	• Drücken Sie die Taste, um den Automatikbetrieb zu verlassen und den Nebelausstoß einzustellen (3 Stufen). • Drücken Sie die Taste erneut, um in den Automatikbetrieb zurückzukehren.
18. Feuchtigkeitstaste	• Drücken Sie die Taste, um die relative Luftfeuchtigkeit in 5%-Schritten zu erhöhen oder zu verringern. • Drücken Sie die Taste erneut, um den Einstellmodus für die Luftfeuchtigkeit zu verlassen. Hinweis: Wenn die gewünschte relative Luftfeuchtigkeit niedriger ist als die aktuelle relative Luftfeuchtigkeit, wechselt die Maschine in den Ruhezustand. Auf der Anzeige erscheint die aktuelle Luftfeuchtigkeit. Drücken Sie die Taste, um die erwartete Feuchtigkeitseinstellung auf dem Display anzuzeigen.
19. Heiztaste	• Drücken Sie die Taste, um einen warmen Nebelausstoß für die Dauer von 10 bis 15 Minuten zu erhalten.
20. Plasma-Taste	• Drücken Sie die Taste, um die Plasmafunktion zu starten. • Drücken Sie die Taste erneut, um die Plasmafunktion zu stoppen.

Sicherheit

Allgemeine Sicherheit

- Lesen Sie die Bedienungsanleitung vor dem Gebrauch genau durch. Bitte bewahren Sie die Bedienungsanleitung zur späteren Bezugnahme auf.
- Der Hersteller ist nicht schadensersatzpflichtig für Folgeschäden, Sachschäden oder Personenverletzungen, die durch die Nichtbeachtung der Sicherheitshinweise und durch unsachgemäße Handhabung des Gerätes entstanden sind.
- Verwenden Sie das Gerät nur bestimmungsgemäß. Verwenden Sie das Gerät nur für den in dieser Bedienungsanleitung beschriebenen Zweck.
- Verwenden Sie das Gerät nicht, falls ein Teil beschädigt oder defekt ist. Ist das Gerät beschädigt oder defekt, erneuern Sie es unverzüglich.
- Das Gerät eignet sich nur zur Verwendung in Innenräumen. Verwenden Sie das Gerät nicht im Freien.
- Das Gerät eignet sich nur für den Hausgebrauch. Verwenden Sie das Gerät nicht für den gewerblichen Gebrauch.
- Verwenden Sie das Gerät nicht an Orten mit hoher Feuchtigkeit wie beispielsweise Badezimmern oder Schwimmbädern.
- Verwenden Sie das Gerät nicht in der Nähe von Badewannen, Duschen, Becken oder anderen Behältnissen, die Wasser enthalten.
- Verwenden Sie das Gerät nicht in Räumen, in denen Aerosolprodukte (Sprays) verwendet werden oder in denen Sauerstoff zugeführt wird.
- Verwenden Sie keine Zeitschaltuhr und kein separates Fernbedienungssystem, das das Gerät automatisch einschaltet.
- Decken Sie das Gerät nicht ab.
- Stellen Sie das Gerät auf einer stabilen flachen Oberfläche auf.
- Halten Sie das Gerät von entzündlichen Gegenständen fern.
- Dieses Gerät kann von Kindern ab 8 Jahren und Personen mit eingeschränkten körperlichen, sensorischen oder geistigen Fähigkeiten oder Mangel an Erfahrung und Wissen verwendet werden, wenn sie beaufsichtigt oder in die sichere Verwendung des Geräts eingewiesen wurden und die Bedienungsanleitung verstehen Gefahren verbunden.
- Kinder dürfen nicht mit dem Gerät spielen.

Elektrische Sicherheit

CAUTION RISK OF ELECTRIC SHOCK DO NOT OPEN

- Um die Gefahr eines elektrischen Schlags zu verringern, sollte dieses Produkt bei erforderlichen Servicearbeiten ausschließlich von einem autorisierten Techniker geöffnet werden.
- Bei Problemen trennen Sie das Gerät bitte von der Spannungsversorgung und von anderen Geräten.
- Verwenden Sie das Gerät nicht, falls das Netzkabel oder der Netzstecker beschädigt oder defekt ist. Ist das Netzkabel oder der Netzstecker beschädigt oder defekt, muss das Netzkabel oder der Netzstecker vom Hersteller oder einem autorisierten Service-Partner erneuert werden.
- Vergewissern Sie sich stets vor dem Gebrauch, dass die Netzspannung mit der Spannung auf dem Typenschild des Geräts übereinstimmt.
- Bewegen Sie das Gerät nicht durch Ziehen am Netzkabel. Achten Sie darauf, dass sich das Netzkabel nicht verwickeln kann.
- Vergewissern Sie sich, dass das Netzkabel nicht über die Kante einer Arbeitsplatte hängt und sich niemand darin verfangen oder darüber stolpern kann.
- Tauchen Sie das Gerät, das Netzkabel oder den Netzstecker nicht in Wasser oder andere Flüssigkeiten ein.
- Lassen Sie das Gerät nicht unbeaufsichtigt, während der Netzstecker mit dem Stromnetz verbunden ist.
- Verwenden Sie kein Verlängerungskabel.

Reinigung und Pflege

Warnung!

- Schalten Sie das Gerät vor der Reinigung oder Pflege immer aus, ziehen Sie den Netzstecker aus der Wandsteckdose und warten Sie, bis sich das Gerät abgekühlt hat.
- Verwenden Sie keine Lösungs- oder Scheuermittel.
- Reinigen Sie das Gerät nicht von innen.
- Versuchen Sie nicht, das Gerät zu reparieren. Falls das Gerät nicht einwandfrei arbeitet, tauschen Sie es gegen ein neues aus.
- Tauchen Sie das Gerät nicht in Wasser oder andere Flüssigkeiten ein.
- Reinigen Sie das Äußere des Geräts mit einem weichen feuchten Tuch. Trocknen Sie das Gerät gründlich mit einem sauberen trockenen Tuch ab.
- Reinigen Sie die Belüftungsöffnungen mit einer weichen Bürste.

Symbol	Beschreibung	Symbol	Beschreibung
72 h	Reinigen Sie den Wasserbehälter alle drei Tage.		Filter reinigen/wechseln.

- Reinigung und Benutzerwartung dürfen nicht von Kindern ohne Aufsicht durchgeführt werden.
- Beachten Sie, dass eine hohe Luftfeuchtigkeit das Wachstum biologischer Organismen in der Umgebung fördern kann.
- Achten Sie darauf, dass der Bereich um den Luftbefeuchter nicht feucht oder nass wird. Wenn Feuchtigkeit auftritt, reduzieren Sie die Leistung des Luftbefeuchters. Wenn die Ausgabemenge des Luftbefeuchters nicht verringert werden kann, verwenden Sie den Luftbefeuchter mit Unterbrechungen. Lassen Sie keine absorbierenden Materialien wie Teppiche, Vorhänge, Gardinen oder Tischdecken feucht werden.
- Trennen Sie das Gerät während des Füllens und Reinigens vom Stromnetz.
- Lassen Sie niemals Wasser im Behälter, wenn das Gerät nicht benutzt wird.
- Entleeren und reinigen Sie den Luftbefeuchter vor der Lagerung. Reinigen Sie den Luftbefeuchter vor dem nächsten Gebrauch.
- Warnung: Mikroorganismen, die im Wasser oder in der Umgebung, in der das Gerät verwendet oder gelagert wird, vorhanden sein können, können im Wasserbehälter wachsen und in die Luft geblasen werden, was zu sehr ernsten Gesundheitsrisiken führen kann, wenn das Wasser nicht erneuert wird und der Der Tank wird nicht alle 3 Tage richtig gereinigt.
- Entleeren Sie den Tank und befüllen Sie ihn jeden dritten Tag. Reinigen Sie ihn vor dem Wiederbefüllen mit frischem Leitungswasser oder Reinigungsmitteln. Entfernen Sie Kalk, Ablagerungen oder Filme, die sich an den Seiten des Tanks oder auf Innenflächen gebildet haben, und wischen Sie alle Oberflächen trocken.

Hilfe

Wenn Sie weitere Hilfe benötigen oder Kommentare oder Vorschläge für uns haben, gehen Sie bitte auf www.nedis.com/support.

Español - Descripción

El humidificador ultrasónico es un dispositivo diseñado para aumentar la humedad en una estancia individual. Los humidificadores ultrasónicos utilizan una tecnología de alta frecuencia que envía una vibración al agua. El agua vibra para moverse en sintonía con la vibración, se descompone en gotitas microscópicas y posteriormente se transforma en vapor. El dispositivo libera la neblina en la habitación, lo que genera casi instantáneamente un ambiente más fresco y húmedo.
Se recomienda utilizar el dispositivo en estancias con una temperatura inferior a 20 °C y una humedad relativa inferior al 80%. El dispositivo puede utilizarse en habitaciones con una temperatura entre 0 °C y 40 °C y una humedad relativa inferior al 90%.

1. Depósito de agua 2. Cubierta del depósito de agua 3. Boquilla	• Retire el depósito de agua del dispositivo. • Retire la cubierta del depósito de agua del depósito de agua. • En caso necesario, limpie el depósito de agua y la cubierta del depósito de agua con agua. • Llene el depósito de agua limpia (máx. 40 °C). • Ponga la cubierta del depósito de agua en el depósito de agua. Asegúrese de que la boquilla se coloque correctamente sobre la cubierta del depósito de agua. • Coloque el depósito de agua en el dispositivo. • Nota: Si no hay suficiente agua en el depósito de agua, el dispositivo se detendrá automáticamente. Rellene de agua el depósito y el dispositivo empezará a funcionar de nuevo.
4. Pantalla	
5. Botón de encendido/apagado	• Toque el botón para encender el dispositivo en modo automático. • Toque de nuevo el botón para apagar el dispositivo.
6. Botón del temporizador	• Pulse el botón para ajustar el temporizador (1-12 horas).
7. Botón de salida de neblina	• Toque el botón para salir del modo automático y ajustar la salida de neblina (3 niveles). • Toque de nuevo el botón para regresar al modo automático.
8. Botón de humidificación	• Toque el botón para aumentar o disminuir la humedad relativa en pasos del 5%. • Toque de nuevo el botón para salir del modo de ajuste de humidificación. Nota: Si la humedad relativa deseada es inferior a la humedad relativa actual, la máquina entrará en modo de reposo. La pantalla muestra la humidificación actual. Toque el botón para ver el ajuste de humedad esperada en la pantalla.
9. Botón de calentamiento	• Toque el botón para obtener una salida de neblina caliente durante 10 a 15 minutos.
10. Botón de plasma	• Toque el botón para iniciar la función de plasma. • Toque el botón de nuevo para detener la función de plasma.

Seguridad

Seguridad general

- Lea el manual detenidamente antes del uso. Conserve el manual en caso de futura necesidad.
- El fabricante no es responsable de daños consecuentes o de daños en la propiedad o en las personas causados por no seguir estas instrucciones de seguridad y por un uso inadecuado de este dispositivo.
- Utilice el dispositivo únicamente para su uso previsto. No utilice el dispositivo con una finalidad distinta a la descrita en el manual.
- No utilice el dispositivo si alguna pieza ha sufrido daños o tiene un defecto. Si el dispositivo ha sufrido daños o tiene un defecto, sustitúyalo inmediatamente.
- El dispositivo sólo es apto para uso en interiores. No utilice el dispositivo en exteriores.
- El dispositivo sólo es apto para uso doméstico. No utilice el dispositivo con fines comerciales.
- No utilice el dispositivo en lugares con un nivel alto de humedad, como baños y piscinas.
- No utilice el dispositivo cerca de bañeras, duchas, lavabos u otros recipientes que contengan agua.
- No utilice el dispositivo en estancias donde se utilicen productos en aerosol (esprays) o donde se administre oxígeno.
- No utilice un temporizador o un sistema de control remoto separado que conecte el dispositivo automáticamente.
- No cubra el dispositivo.
- Coloque el dispositivo sobre una superficie estable y plana.
- Mantenga el dispositivo alejado de objetos inflamables.
- Este aparato puede ser utilizado por niños a partir de los 8 años y por personas con capacidades físicas, sensoriales o mentales reducidas o falta de experiencia y conocimiento si han recibido supervisión o instrucciones sobre el uso del aparato de forma segura y entienden las peligros involucrados.
- Los niños no deben jugar con el aparato.

Seguridad eléctrica

CAUTION RISK OF ELECTRIC SHOCK DO NOT OPEN

- Para reducir el peligro de descarga eléctrica, este producto sólo debería abrirlo un técnico autorizado cuando necesite reparación.
- Desconecte el producto de la toma de corriente y de los otros equipos si ocurriera algún problema.
- No utilice el dispositivo si el cable de red o el enchufe de red está dañado o es defectuoso. Si el cable de red o el enchufe de red está dañado o es defectuoso, éste debe ser sustituido por el fabricante o un servicio técnico autorizado.
- Antes del uso, compruebe siempre que la tensión de red sea la misma que se indica en la placa de características del dispositivo.
- No mueva el dispositivo tirando del cable de red. Asegúrese de que el cable de red no se enrede.
- Asegúrese de que el cable de red no cuelgue del borde de una encimera y no pueda engancharse accidentalmente o tropezarse con él.
- No sumerja el dispositivo, el cable de red o el enchufe de red en agua ni otros líquidos.
- No deje el dispositivo desatendido cuando el enchufe de red esté conectado al suministro de red.
- No utilice un cable alargador.

Limpieza y mantenimiento

¡Advertencia!

- Antes de la limpieza o el mantenimiento, apague siempre el dispositivo, retire el enchufe de red de la toma de pared y espere hasta que se haya enfriado el dispositivo.
- No utilice disolventes de limpieza ni productos abrasivos.
- No limpie el interior del dispositivo.
- No intente reparar el dispositivo. Si el dispositivo no funciona correctamente, sustitúyalo por uno nuevo.
- No sumerja el dispositivo en agua ni otros líquidos.
- Limpie el exterior del dispositivo con un paño suave humedecido. Seque bien el dispositivo con un paño limpio y seco.
- Limpie las ranuras de ventilación con un cepillo suave.

Icono	Descripción	Icono	Descripción
72 h	Limpie el depósito de agua cada tres días.		Limpieza/cambio del filtro.

- La limpieza y el mantenimiento del usuario no deben ser realizados por niños sin supervisión.
- Tenga en cuenta que los altos niveles de humedad pueden fomentar el crecimiento de organismos biológicos en el medio ambiente.
- No permita que el área alrededor del humidificador se humedezca o moje. Si se produce humedad, reduzca la salida del humidificador. Si no se puede bajar el volumen de salida del humidificador, utilice el humidificador de manera intermitente. No permita que los materiales absorbentes, como alfombras, cortinas, cortinas o manteles, se humedezcan.
- Desenchufe el aparato durante el llenado y la limpieza.
- Nunca deje agua en el depósito cuando el aparato no esté en uso.
- Vacíe y limpie el humidificador antes de guardarlo. Limpie el humidificador antes del próximo uso.
- Advertencia: Los microorganismos que pueden estar presentes en el agua o en el ambiente donde se utiliza o almacena el aparato, pueden crecer en el depósito de agua y ser arrastrados por el aire provocando riesgos muy graves para la salud cuando el agua no se renueva y el el tanque no se limpia correctamente cada 3 días.
- Vacíe el depósito y rellénelo cada tres días. Antes de volver a llenarlo, límpielo con agua corriente fresca o productos de limpieza. Retire cualquier escala, depósito o película que se haya formado en los lados del tanque o en las superficies interiores y seque todas las superficies.

Apoyo

Si necesita ayuda adicional o si tiene comentarios o sugerencias, visite www.nedis.com/support.

Français - Description

L'humidificateur ultrasonique est un appareil pensé pour accroître l'humidité dans une pièce unique. Un humidificateur ultrasonique emploie la technologie haute fréquence qui envoie une vibration à l'eau. L'eau vibre pour bouger à l'unisson avec la vibration, se divise en gouttelettes microscopiques puis se transforme en vapeur. L'appareil diffuse la brume dans la pièce ce qui crée, pratiquement instantanément, un environnement plus frais et humide.
Il est recommandé d'utiliser l'appareil dans des pièces présentant une température inférieure à 20 °C et une humidité relative inférieure à 80%. L'appareil peut être employé dans les pièces présentant une température entre 0 °C et 40 °C et une humidité relative inférieure à 90%.

1. Réservoir d'eau 2. Cache de réservoir d'eau 3. Buse	• Retirez le réservoir d'eau de l'appareil. • Retirez le cache de réservoir d'eau du réservoir d'eau. • Si nécessaire, nettoyez le réservoir d'eau et son cache avec de l'eau. • Remplissez d'eau fraîche (maxi. 40 °C) le réservoir. • Remettez le cache de réservoir d'eau sur le réservoir d'eau. Assurez-vous du placement correct de la buse sur le cache de réservoir d'eau. • Placez le réservoir d'eau dans l'appareil. • Remarque : S'il ne reste pas suffisamment d'eau dans le réservoir d'eau, l'appareil s'arrête automatiquement. Remplissez d'eau le réservoir d'eau et l'appareil redémarre.
4. Affichage	
5. Bouton marche/arrêt	• Touchez le bouton pour allumer l'appareil en mode automatique. • Touchez à nouveau le bouton pour éteindre l'appareil.
6. Bouton minuteur	• Appuyez sur le bouton pour régler le minuteur (1-12 heures).
7. Bouton sortie de brume	• Touchez le bouton pour sortir du mode automatique et régler la sortie de brume (3 niveaux). • Touchez à nouveau le bouton pour revenir en mode automatique.
8. Bouton humidité	• Touchez le bouton pour augmenter ou réduire l'humidité relative par intervalles de 5%. • Touchez à nouveau le bouton pour sortir du mode de réglage d'humidité. Remarque : Si l'humidité relative souhaitée est inférieure à celle actuelle, la machine passe en mode veille. L'affichage indique l'humidité actuelle. Touchez le bouton pour afficher le réglage d'humidité souhaitée sur l'affichage.
9. Bouton chauffage	• Touchez le bouton pour obtenir une sortie de brume chaude pendant 10 à 15 minutes.
10. Bouton plasma	• Touchez le bouton pour lancer la fonction plasma. • Touchez à nouveau le bouton pour arrêter la fonction plasma.

Sécurité

Sécurité générale

- Lisez attentivement le manuel avant usage. Conservez le manuel pour toute référence ultérieure.
- Le fabricant décline toute responsabilité pour les dommages ou blessures consécutifs causés par le non-respect des consignes de sécurité et d'une utilisation inappropriée de l'appareil.
- Utilisez l'appareil uniquement pour son usage prévu. N'utilisez pas l'appareil à d'autres fins que celles décrites dans le manuel.
- N'utilisez pas l'appareil si une pièce quelconque est endommagée ou défectueuse. Si l'appareil est endommagé ou défectueux, remplacez-le immédiatement.
- L'appareil est conçu exclusivement pour une utilisation en intérieur. N'utilisez pas l'appareil à l'extérieur.
- L'appareil est conçu exclusivement pour un usage domestique. N'utilisez pas l'appareil à des fins commerciales.
- N'utilisez pas l'appareil dans des endroits très humides, ainsi les salles de bains et piscines.
- N'utilisez pas l'appareil à proximité d'une baignoire, d'une douche, d'un lavabo ou d'autres récipients contenant de l'eau.
- N'utilisez pas l'appareil dans des pièces où des produits en aérosol sont employés, voire où de l'oxygène est administré.
- N'utilisez pas une minuterie ou une télécommande de mise en marche automatique de l'appareil.
- Ne couvrez pas l'appareil.
- Placez l'appareil sur une surface stable et plane.
- Maintenez l'appareil à l'écart des objets inflammables.

Sécurité électrique

CAUTION RISK OF ELECTRIC SHOCK DO NOT OPEN

- Pour réduire le risque de choc électrique, ce produit doit être ouvert uniquement par un technicien qualifié si une réparation s'impose.
- Débranchez l'appareil et les autres équipements du secteur s'il y a un problème.
- N'utilisez pas l'appareil si le cordon d'alimentation ou la fiche secteur est endommagé ou défectueux. Si le cordon d'alimentation ou la fiche secteur est endommagé ou défectueux, il doit être remplacé par le fabricant ou par un réparateur agréé.
- Avant toute utilisation, vérifiez que la tension du secteur correspond à celle indiquée sur la plaque signalétique de l'appareil.
- Ne déplacez pas l'appareil en le tirant par le cordon d'alimentation. Assurez-vous que le cordon d'alimentation ne s'enchevêtre pas.
- Assurez-vous que le cordon d'alimentation ne pend pas sur le bord d'un plan de travail et ne peut pas être happé ou faire trébucher quelqu'un accidentellement.
- N'immergez pas l'appareil, le cordon d'alimentation ou la fiche secteur dans l'eau ou d'autres liquides.
- Ne laissez pas l'appareil sans surveillance si la fiche secteur est branchée.
- N'utilisez aucune rallonge.

Nettoyage et entretien

Avertissement !

- Avant le nettoyage ou l'entretien, arrêtez toujours l'appareil, débranchez la fiche secteur de la prise murale et attendez que l'appareil refroidisse.
- N'utilisez pas de solvants ni de produits abrasifs.
- Ne nettoyez pas l'intérieur de l'appareil.
- Ne tentez pas de réparer l'appareil. Si l'appareil fonctionne mal, remplacez-le par un neuf.
- Ne plongez pas l'appareil dans l'eau ou autres liquides.
- Nettoyez l'extérieur de l'appareil avec un chiffon doux et humide. Séchez soigneusement l'appareil avec un chiffon propre et sec.
- Nettoyez les ouvertures de ventilation avec une brosse douce.

Icône	Description	Icône	Description
72 h	Nettoyez le réservoir d'eau tous les trois jours.		Nettoyage/changement du filtre.

- Le nettoyage et l'entretien par l'utilisateur ne doivent pas être effectués par des enfants sans surveillance.
- Sachez que des niveaux d'humidité élevés peuvent favoriser la croissance d'organismes biologiques dans l'environnement.
- Ne laissez pas la zone autour de l'humidificateur devenir humide ou mouillée. En cas d'humidité, baissez la sortie de l'humidificateur. Si le volume de sortie de l'humidificateur ne peut pas être baissé, utilisez l'humidificateur par intermittence. Ne laissez pas les matériaux absorbants, tels que la moquette, les rideaux, les tentures ou les nappes, devenir humides.
- Débranchez l'appareil pendant le remplissage et le nettoyage.
- Ne laissez jamais d'eau dans le réservoir lorsque l'appareil n'est pas utilisé.
- Videz et nettoyez l'humidificateur avant de le ranger. Nettoyez l'humidificateur avant la prochaine utilisation.
- Avertissement : Les micro-organismes pouvant être présents dans l'eau ou dans l'environnement où l'appareil est utilisé ou stocké, peuvent se développer dans le réservoir d'eau et être soufflés dans l'air, entraînant de très graves risques pour la santé lorsque l'eau n'est pas renouvelée et que le réservoir n'est pas nettoyé correctement tous les 3 jours.
- Videz le réservoir et remplissez-le tous les trois jours. Avant de le remplir, nettoyez-le avec de l'eau fraîche du robinet ou des produits de nettoyage. Retirez tout tartre, dépôt ou film qui s'est formé sur les côtés du réservoir ou sur les surfaces intérieures, et essuyez toutes les surfaces pour les sécher.

Support

Si vous avez des commentaires, des suggestions ou besoin d'aide, veuillez visiter www.nedis.com/support.

Italiano - Descrizione

L'umidificatore a ultrasuoni è un dispositivo progettato per aumentare l'umidità in una singola stanza. Gli umidificatori a ultrasuoni utilizzano una tecnologia ad alta frequenza che invia vibrazioni all'acqua. L'acqua vibra e si muove in sincrono con le vibrazioni, si scinde in goccioline microscopiche, quindi si trasforma in vapore. Il dispositivo rilascia una nebbiolina nella stanza che crea un ambiente più umido e fresco quasi istantaneamente.
Si consiglia di utilizzare il dispositivo in stanze con temperature inferiori a 20 °C e un'umidità relativa inferiore all'80%. L'apparecchio può essere utilizzato in stanze con temperatura compresa fra 0 °C e 40 °C e un'umidità relativa inferiore al 90%.

1. Serbatoio dell'acqua 2. Coperchio del serbatoio dell'acqua 3. Bocchetta	• Rimuovere il serbatoio dell'acqua dall'apparecchio. • Rimuovere il coperchio del serbatoio dell'acqua dal serbatoio. • Se necessario, lavare il serbatoio dell'acqua e il relativo coperchio con acqua. • Riempire il serbatoio dell'acqua con acqua pulita (max. 40 °C). • Montare il coperchio del serbatoio sul serbatoio dell'acqua. Verificare che l'ugello sia correttamente installato sul coperchio del serbatoio dell'acqua. • Inserire il serbatoio dell'acqua nell'apparecchio. • Nota: Se la quantità d'acqua presente nel serbatoio dell'acqua è insufficiente, l'apparecchio si spegne automaticamente. Riempire il serbatoio dell'acqua con acqua e l'apparecchio riprenderà a funzionare.
4. Display	
5. Pulsante di accensione/spegnimento	• Toccare il pulsante per accendere l'apparecchio in modalità automatica. • Toccare di nuovo il pulsante per spegnere l'apparecchio.
6. Pulsante del timer	• Premere il pulsante per impostare il timer (1-12 ore).
7. Pulsante di emissione della nebbiolina	• Toccare questo pulsante per uscire dalla modalità automatica e impostare la produzione di nebbiolina (3 livelli). • Toccare nuovamente questo pulsante per tornare alla modalità automatica.
8. Pulsante umidità	• Toccare questo pulsante per aumentare o diminuire l'umidità relativa a passi del 5%. • Premere di nuovo il pulsante per uscire dalla modalità di impostazione dell'umidità. Nota: Se l'umidità relativa desiderata è inferiore all'umidità relativa corrente, la macchina entrerà in modalità sospensione. Sul display viene visualizzata l'umidità corrente. Toccare questo pulsante per visualizzare l'impostazione dell'umidità attesa sul display.
9. Pulsante riscaldamento	• Toccare questo pulsante per ottenere un'emissione di nebbiolina calda per 10 - 15 minuti.
10. Pulsante plasma	• Toccare questo pulsante per iniziare la funzione plasma. • Toccare nuovamente questo pulsante per arrestare la funzione plasma.

Sicurezza

Sicurezza generale

- Leggere il manuale con attenzione prima dell'uso. Conservare il manuale per riferimenti futuri.
- Il fabbricante non è responsabile per eventuali danni consequenziali o per danni a cose o persone derivanti dall'inosservanza delle istruzioni sulla sicurezza o dall'uso improprio del dispositivo.
- Utilizzare il dispositivo solo per gli scopi previsti. Non utilizzare il dispositivo per scopi diversi da quelli descritti nel manuale.
- Non utilizzare il dispositivo se presenta parti difettose. Se il dispositivo è danneggiato o difettoso, sostituirlo immediatamente.
- Questo dispositivo è adatto solo per uso in ambienti interni. Non utilizzare il dispositivo all'aperto.
- Questo dispositivo è adatto solo per uso in ambienti domestici. Non utilizzare il dispositivo per scopi commerciali.
- Non utilizzare il dispositivo in posizioni con un elevato tasso di umidità come bagni o piscine.
- Non utilizzare il dispositivo in prossimità di vasche da bagno, docce, lavandini o altri recipienti contenenti acqua.
- Non utilizzare il dispositivo in ambienti dove vengono usati prodotti in aerosol (spray) o dove viene somministrato dell'ossigeno.
- Non utilizzare un timer o un telecomando separato per accendere automaticamente il dispositivo.
- Non coprire il dispositivo.
- Collocare il dispositivo su una superficie stabile e piana.
- Tenere il dispositivo a distanza da oggetti infiammabili.
-
- Questo apparecchio può essere utilizzato da bambini di età pari o superiore a 8 anni e da persone con ridotte capacità fisiche, sensoriali o mentali o prive di esperienza e conoscenza se sono state seguite o istruite sull'uso dell'apparecchio in modo sicuro e hanno compreso i rischi coinvolti.
- I bambini non devono giocare con l'apparecchio.

Sicurezza elettrica

CAUTION RISK OF ELECTRIC SHOCK DO NOT OPEN

- Per ridurre il rischio di scosse elettriche, il presente prodotto deve essere aperto solo da un tecnico autorizzato, nel caso sia necessario ripararlo.
- Scollegare il prodotto dall'alimentazione e da altri apparecchi se dovesse esserci un problema.
- Non utilizzare il dispositivo in presenza di danni o difetti al cavo o alla spina di alimentazione. Se il cavo o la spina di alimentazione è danneggiato o difettoso, deve essere sostituito dal fabbricante o da un centro riparazioni autorizzato.
- Prima dell'uso verificare sempre che la tensione di alimentazione corrisponda a quella indicata sulla targhetta nominale del dispositivo.
- Non spostare il dispositivo tirandolo per il cavo di alimentazione. Verificare che il cavo non possa aggrovigliarsi.
- Verificare che il cavo di alimentazione non rimanga impigliato nel bordo di sporgenze o ripiani e non possa costituire fonte di rischio di incidenti o cadute.
- Non immergere il dispositivo, il cavo o la spina di alimentazione in acqua o altri liquidi.
- Non lasciare il dispositivo incustodito con la spina collegata alla rete di alimentazione.
- Non utilizzare cavi di prolunga.

Pulizia e manutenzione

Attenzione!

- Prima di qualsiasi intervento di pulizia o manutenzione, spegnere sempre il dispositivo, rimuovere la spina dalla presa a parete e attendere che il dispositivo si sia raffreddato.
- Non utilizzare solventi detergenti o abrasivi.
- Non pulire l'interno del dispositivo.
- Non cercare di riparare il dispositivo. Se il dispositivo non funziona correttamente, sostituirlo con uno nuovo.
- Non immergere il dispositivo in acqua o in altri liquidi.
- Pulire l'esterno del dispositivo con un panno morbido e umido. Asciugare a fondo il dispositivo con un panno pulito e asciutto.
- Pulire le aperture di ventilazione con una spazzola morbida.

Icona	Descrizione	Icona	Descrizione
72 h	Pulire il serbatoio dell'acqua ogni tre giorni.		Pulizia/sostituzione del filtro.

- La pulizia e la manutenzione da parte dell'utente non devono essere effettuate da bambini senza supervisione.
- Essere consapevoli del fatto che alti livelli di umidità possono favorire la crescita di organismi biologici nell'ambiente.
- Non permettere che l'area intorno all'umidificatore diventi umida o bagnata. In caso di umidità, abbassare l'uscita dell'umidificatore. Se non è possibile abbassare il volume di uscita dell'umidificatore, utilizzare l'umidificatore a intermittenza. Non lasciare che i materiali assorbenti, come moquette, tende, tende o tovaglie, si inumidiscano.
- Scollegare l'apparecchio durante il riempimento e la pulizia.
- Non lasciare mai acqua nel serbatoio quando l'apparecchio non è in uso.
- Svuotare e pulire l'umidificatore prima di riporlo. Pulire l'umidificatore prima del prossimo utilizzo.
- Avvertenza: I microrganismi che possono essere presenti nell'acqua o nell'ambiente in cui l'apparecchio viene utilizzato o immagazzinato, possono crescere nel serbatoio dell'acqua ed essere soffiati nell'aria causando gravissimi rischi per la salute quando l'acqua non viene rinnovata e il il serbatoio non viene pulito correttamente ogni 3 giorni.
- Svuotare il serbatoio e riempirlo ogni tre giorni. Prima di riempirlo, pulirlo con acqua di rubinetto fresca o detergenti. Rimuovere eventuali incrostazioni, depositi o film che si sono formati sui lati del serbatoio o sulle superfici interne e asciugare tutte le superfici.

Assistenza

Per ulteriore assistenza o per fornire commenti o suggerimenti visitare il sito www.nedis.com/support.

Português - Descrição

O humidificador ultrassónico consiste num dispositivo que aumenta a humidade de uma divisão. Os humidificadores ultrassónicos utilizam tecnologia de alta frequência que envia vibração para a água. A água vibra para se deslocar em sintonização com a vibração, separa as gotículas microscópicas e transforma-as em vapor. O dispositivo liberta o vapor para a divisão, que quase imediatamente cria um ambiente mais fresco, mais húmido.
Recomenda-se a utilização do dispositivo em divisões com uma temperatura inferior a 20 °C e uma humidade relativa inferior a 80%. O dispositivo pode ser utilizado em divisões com uma temperatura entre 0 °C e 40 °C e uma humidade relativa inferior a 90%.

1. Depósito de água 2. Tampa do depósito de água 3. Bocal	• Retire o depósito de água do dispositivo. • Retire a tampa do respetivo depósito de água. • Se necessário, limpe o depósito de água e a respetiva tampa com água. • Encha o depósito com água limpa (máx. 40 °C). • Coloque novamente a tampa no respetivo depósito de água. Certifique-se de que o bocal é corretamente colocado sobre a tampa do depósito de água. • Coloque o depósito de água no dispositivo. • Nota: Se não houver água em quantidade suficiente no depósito de água, o dispositivo desliga-se automaticamente. Volte a encher o depósito de água com água e o dispositivo começará novamente a funcionar.
4. Visor	
5. Botão de ligar/desligar	• Toque no botão para ligar o dispositivo no modo automático. • Toque novamente no botão para desligar o dispositivo.
6. Botão do temporizador	• Toque no botão para definir o temporizador (1-12 horas).
7. Botão de produção de vapor	• Toque no botão para sair do modo automático e definir a saída de vapor (3 níveis). • Toque novamente no botão para regressar ao modo automático.
8. Botão de humidade	• Toque no botão para aumentar ou diminuir a humidade relativa em incrementos de 5%. • Prima novamente o botão para sair do modo de definição da humidade. Nota: Se a humidade relativa pretendida for inferior à humidade relativa atual, a máquina entrará no modo de inatividade. O visor apresenta a humidade atual. Toque no botão para visualizar a definição de humidade prevista no visor.
9. Botão de aquecimento	• Toque no botão para obter uma produção de vapor quente durante 10 a 15 minutos.
10. Botão de plasma	• Toque no botão para iniciar a função de plasma. • Toque novamente no botão para interromper a função de plasma.

Segurança

Segurança geral

- Leia atentamente o manual de instruções antes de utilizar. Guarde o manual para consulta futura.
- O fabricante não se responsabiliza por danos indiretos ou por danos em bens ou pessoas provocados pela inobservância das instruções de segurança e utilização indevida do dispositivo.
- Utilize o dispositivo apenas para a finalidade a que se destina. Não utilize o dispositivo para outras finalidades além das descritas no manual.
- Não utilize o dispositivo caso tenha alguma peça danificada ou com defeito. Se o dispositivo estiver danificado ou tenha defeito, substitua imediatamente o dispositivo.
- O dispositivo destina-se apenas a utilização no interior. Não utilize o dispositivo no exterior.
- O dispositivo destina-se apenas a utilização doméstica. Não utilize o dispositivo para fins comerciais.
- Não utilize o dispositivo em locais com elevada humidade, tais como casas de banho e piscinas.
- Não utilize junto de banheiras, chuveiros, lavatórios ou outros recipientes que contenham água.
- Não utilize o dispositivo em divisões onde sejam utilizados produtos aerossóis (spray) ou onde esteja a ser administrado oxigénio.
- Não utilize um temporizador ou qualquer outro sistema de controlo remoto separado que ligue o dispositivo automaticamente.
- Não cubra o dispositivo.
- Coloque o dispositivo sobre uma superfície plana e estável.
- Mantenha o dispositivo afastado de objetos inflamáveis.
- Este aparelho pode ser utilizado por crianças com idade igual ou superior a 8 anos e pessoas com capacidades físicas, sensoriais ou mentais reduzidas ou com falta de experiência e conhecimento, se forem supervisionadas ou instruídas sobre o uso do aparelho de forma segura e compreenderem os perigos envolvidos.
- As crianças não devem brincar com o aparelho.

Segurança elétrica

CAUTION RISK OF ELECTRIC SHOCK DO NOT OPEN

- Quando necessitar de reparação e para reduzir o risco de choque elétrico, este produto deve apenas ser aberto por um técnico autorizado.
- Desligue o produto da tomada de alimentação e outro equipamento se ocorrer um problema.
- Não utilize o dispositivo se o cabo de alimentação ou a ficha estiverem danificados ou com defeito. Se o cabo de alimentação ou a ficha estiverem danificados ou com defeito, têm de ser substituídos pelo fabricante ou um agente reparador autorizado.
- Antes de utilizar, verifique sempre se a tensão da rede é igual à tensão indicada na placa de classificação do dispositivo.
- Não desloque o dispositivo puxando-o pelo cabo de alimentação. Certifique-se de que o cabo de alimentação não fica emaranhado.
- Certifique-se de que o cabo de alimentação não fica pendurado na extremidade de uma bancada e de que ninguém poderá tropeçar ou pisá-lo acidentalmente.
- Não mergulhe o dispositivo, o cabo de alimentação ou a ficha em água ou outros líquidos.
- Não deixe o dispositivo sem vigilância com a ficha ligada à corrente elétrica.
- Não utilize um cabo de extensão.

Limpeza e manutenção

Aviso!

- Antes da limpeza ou manutenção, desligue sempre o dispositivo, retire a ficha da tomada de parede e aguarde até que o dispositivo tenha arrefecido.
- Não utilize solventes de limpeza ou produtos abrasivos.
- Não limpe o interior do dispositivo.
- Não tente reparar o dispositivo. Se o dispositivo não funcionar corretamente, substitua-o por um dispositivo novo.
- Não mergulhe o dispositivo em água ou outros líquidos.
- Limpe o exterior do dispositivo utilizando um pano húmido macio. Segue minuciosamente o dispositivo com um pano limpo e seco.
- Limpe as aberturas de ventilação com uma escova suave.

Ícone	Descrição	Ícone	Descrição
72 h	Limpe o depósito de água de três em três dias.		Limpeza/mudança de filtro.

- A limpeza e manutenção do usuário não devem ser feitas por crianças sem supervisão.
- Esteja ciente de que altos níveis de umidade podem estimular o crescimento de organismos biológicos no ambiente.
- Não permita que a área ao redor do umidificador fique úmida ou molhada. Se ocorrer umidade, diminua a saída do umidificador. Se o volume de saída do umidificador não puder ser reduzido, use o umidificador de forma intermitente. Não permita que materiais absorventes, como carpetes, cortinas, cortinas ou toalhas de mesa, fiquem úmidos.
- Desligue o aparelho durante o enchimento e limpeza.
- Nunca deixe água no reservatório quando o aparelho não estiver em uso.
- Esvazie e limpe o umidificador antes do armazenamento. Limpe o umidificador antes do próximo uso.
- Atenção: Microrganismos que possam estar presentes na água ou no ambiente onde o aparelho é utilizado ou armazenado, podem crescer no reservatório de água e ser soprados no ar causando sérios riscos à saúde quando a água não é renovada e o tanque não é limpo adequadamente a cada 3 dias.
- Esvazie o tanque e reabasteça a cada três dias. Antes de reabastecer, limpe-o com água fresca da torneira ou produtos de limpeza. Remova qualquer incrustação, depósitos ou película que se formou nas laterais do tanque ou nas superfícies internas e seque todas as superfícies.

Suporte

Se necessitar de ajuda adicional ou tiver comentários ou sugestões, por favor visite www.nedis.com/support.

Dansk – Beskrivelse

Den ultrasoniske luftfugter er et apparat, som er designet til at øge luftfugtigheden i et enkelt rum. Ultrasoniske luftfugtere benytter højfrekvensbaseret teknologi, som får vandet til at vibrere. Vandet vibrerer og bevæger sig harmoni med vibrationen, nedbrydes til mikroskopiske dråber og transformeres derefter til damp. Apparatet udsender derefter forstøvet vand til rummet, som næsten straks skaber et køligere og mere fugtigt miljø.
Det anbefales at bruge apparatet i rum en temperatur på under 20 °C og en relativ luftfugtighed lavere end 80 %. Apparatet kan bruges i rum men en temperatur på mellem 0 °C og 40 °C og en relativ fugtighed lavere end 90 %.

1. Vandbeholder 2. Låg på vandbeholder 3. Dyse	• Tag vandbeholderen ud af apparatet. • Fjern vandbeholderens låg fra vandbeholderen. • Hvis nødvendigt gøres vandbeholderen og vandbeholderens låg rent med vand. • Fyld vandbeholderen op med frisk vand (maks. 40 °C). • Fjern vandbeholderens låg fra vandbeholderen. Kontrollér, at dysen er korrekt placeret på vandbeholderens låg. • Sæt vandbeholderen ind i apparatet. • Bemærk: Hvis der ikke er tilstrækkeligt vand i vandbeholderen, så stopper apparatet automatisk. Fyld vandbeholderen op igen. Så starter apparatet automatisk igen.
4. Display	
5. Tænd/sluk-knap	• Tryk på knappen for at tænde for apparatet i automatisk funktionstilstand. • Igen på knappen igen for at slukke for apparatet.
6. Timer-knap	• Tryk på knappen for at indstille timeren(1-12 timer).
7. Vandtåge-knap	• Tryk på knappen for at forlade den automatiske funktion, og indstil vandtågeoutputtet (3 niveauer). • Tryk på knappen igen for at gå tilbage til den automatiske funktionstilstand.
8. Befugtningsknap	• Tryk på knappen for at øge eller sænke den relative fugtighed i trin på 5 %. • Tryk på knappen igen for at forlade fugtighedsfunktionen. Bemærk: Hvis den ønskede relative fugtighed er lavere end den aktuelle faktiske relative fugtighed, så går maskinen i dvaletilstand. Displayet viser den aktuelle lugtfugtighed. Tryk på knappen for at vise den indstillede, ønskede fugtighed på displayet.
9. Opvarmningsknap	• Tryk på knappen for at udlede varm vandtåge i 10 til 15 minutter.
10. Plasma-knap	• Tryk på knappen for at starte plasmafunktionen. • Tryk på knappen igen for at afbryde plasmafunktionen.

Sikkerhed

Generel sikkerhed

- Læs vejledningen omhyggeligt før brug. Gem vejledningen til fremtidig brug.
- Fabrikanten kan ikke holdes ansvarlig for skader der opstår på ejendom eller personer, på grund af manglende overholdelse af sikkerhedsvejledninger og forkert brug af enheden.
- Brug kun enheden til de tilsigtede formål. Brug ikke enheden til andre formål end dem, som er beskrevet i vejledningen.
- Brug ikke enheden, hvis den har beskadigede eller defekte dele. Hvis enheden er beskadiget eller defekt, skal den omgående udskiftes.
- Enheden er kun beregnet til indendørs brug. Brug ikke enheden udendørs.
- Enheden er kun beregnet til hjemmebrug. Brug ikke enheden til kommercielle formål.
- Brug ikke enheden på meget fugtige steder som f.eks. badeværelser og ved svømmebassiner.
- Brug ikke enheden nær ved badekar, brusebade, vandfade eller andre kar der indeholder vand.
- Brug ikke enheden i rum, hvor der anvendes areosolprodukter (spray), eller der administreres ilt.
- Brug ikke en timer eller et separat fjernbetjeningssystem, som tænder enheden automatisk.
- Dæk ikke enheden til.
- Placér enheden på en stabil, flad overflade.
- Hold lampen væk fra brændbare genstande.
- Dette apparat kan bruges af børn fra 8 år og derover og personer med nedsatte fysiske, sensoriske eller mentale evner eller manglende erfaring og viden, hvis de har fået opsyn eller instruktion i brugen af apparatet på en sikker måde og forstår involverede farer.
- Børn må ikke lege med apparatet.

Elektrisk sikkerhed

CAUTION RISK OF ELECTRIC SHOCK DO NOT OPEN

- For at nedsætte risikoen for elektrisk stød, må dette produkt kun åbnes af en autoriseret tekniker, når service er nødvendig.
- Tag produktet ud af stikkontakten og andet udstyr, hvis der opstår et problem.
- Brug ikke enheden, hvis netledningen eller netstikket er beskadiget eller defekt. Hvis netledningen eller netstikket er beskadiget eller defekt, skal den udskiftes af fabrikanten, eller en autoriseret tekniker.
- Kontroller altid, at netspændingen er den samme som spændingen angivet på ydelsesskiltet af enheden før brug.
- Flyt ikke enheden ved at trække i netledningen. Kontroller at netledningen ikke kan blive filtret sammen.
- Sørg for, at netledningen ikke hænger ud over kanten på bordet eller ved et uheld kan hænge fast eller faldes over.
- Sænk ikke enheden, netledningen eller netstikket ned i vand eller andre væsker.
- Efterlad ikke enheden uden opsyn, når netstikket er tilsluttet til en stikkontakt.
- Brug ikke forlængerledning.

Rengøring og vedligeholdelse

Advarsel!

- Før rengøring eller vedligeholdelse, skal enheden altid være slukket, tag stikket ud af stikkontakten og vent indtil enheden er kølet ned.
- Brug ikke opløsningsmidler eller slibende rengøringsmidler.
- Rengør ikke enheden indvendigt.
- Forsøg ikke at reparere enheden. Hvis enheden ikke fungerer korrekt, skal den udskiftes med en ny enhed.
- Sænk ikke enheden ned i vand eller andre væsker.
- Rengør enheden udvendigt med en blød, fugtig klud. Tør enheden grundigt af med en ren, tør klud.
- Rengør ventilationsåbningerne med en blød børste.

Ikon	Beskrivelse	Ikon	Beskrivelse
72 h	Rengør vandbeholderen hver tredje dag.		Rengøring/skift af filter.

- Rengøring og brugervedligeholdelse må ikke udføres af børn uden opsyn.
- Vær opmærksom på, at høje luftfugtighedsniveauer kan fremme væksten af biologiske organismer i miljøet.
- Lad ikke området omkring luftfugteren blive fugtigt eller vådt. Hvis der opstår fugt, skal du skrue ned for befugterens udgang. Hvis luftfugterens udgangsvolumen ikke kan skrues ned, skal du bruge luftfugteren med mellemrum. Lad ikke absorberende materialer, såsom tæpper, gardiner, gardiner eller duge, blive fugtige.
- Træk stikket ud af apparatet under påfyldning og rengøring.
- Efterlad aldrig vand i beholderen, når apparatet ikke er i brug.
- Tøm og rengør befugteren før opbevaring. Rengør luftfugteren før næste brug.
- Advarsel: Mikroorganismer, der kan være til stede i vandet eller i miljøet, hvor apparatet bruges eller opbevares, kan vokse i vandbeholderen og blæses i luften, hvilket forårsager meget alvorlige sundhedsrisici, når vandet ikke fornyes, og tanken ikke rengøres ordentligt hver 3. dag.
- Tøm tanken og genfyld hver tredje dag. Rengør den med frisk postevand eller rengøringsmidler, før den genopfyldes. Fjern kalk, aflejringer eller film, der er dannet på siderne af tanken eller på indvendige overflader, og tør alle overflader tørre.

Support

Hvis du har brug for yderligere hjælp, eller hvis du har kommentarer eller forslag, beder vi dig besøge www.nedis.com/support.

Norsk - Beskrivelse

Den ultrasoniske luftfukteren er et apparat som er laget for å øke luftfuktigheten i et enkelt rom. Ultrasoniske luftfuktere bruker høyfrekvent teknologi som sender vibrasjoner til vannet. Vannet vibrerer i takt med vibrasjonene, brytes ned til mikroskopiske dråper og omdannes deretter til damp. Apparatet sender dampen ut i rommet, noe som nesten umiddelbart skaper kjøligere og fuktigere omgivelser.
Det anbefales å bruke apparatet i rom med en temperatur under 20 °C og en relativ luftfuktighet lavere enn 80 %. Apparatet kan brukes i rom med temperaturer på mellom 0 °C og 40 °C og med en relativ luftfuktighet lavere enn 90 %.

1. Vanntank 2. Vanntanklokk 3. Munnstykke	• Fjern vanntanken fra apparatet. • Ta av lokket fra vanntanken. • Rengjør vanntanken og lokket med vann etter behov. • Fyll tanken med klart vann (maks 40 °C). • Sett lokket på vanntanken. Sjekk at dysen er riktig plassert i lokket. • Sett vanntanken på apparatet. • Merk: Hvis det ikke er nok vann i vanntanken, stopper apparatet automatisk. Fyll vann på vanntanken og apparatet starter igjen.
4. Display	
5. På/av-knapp	• Trykk på knappen for å slå på apparatet i automatisk modus. • Trykk på knappen igjen for å slå av apparatet.
6. Tidsurknapp	• Trykk på knappen for å stille inn tidsuret (1-12 timer).
7. Knapp for dampnivå	• Trykk på knappen for å avslutte automatisk modus og angi ønsket dampnivå (3 nivåer). • Trykk på knappen igjen for å gå til automatisk modus.
8. Fuktighetsknapp	• Trykk på knappen for å øke eller redusere den relative luftfuktigheten i trinn på 5 %. • Trykk på knappen igjen for å gå ut av fuktighetsinnstillingen. Merk: Hvis ønsket relativ luftfuktighet er mindre enn den faktiske relative luftfuktigheten, går apparatet i hvilemodus. Displayet viser gjeldende luftfuktighet. Trykk på knappen for å vise innstilling for ønsket luftfuktighet i displayet.
9. Oppvarmingsknapp	• Trykk på knappen for å få varm damp i 10 til 15 minutter.
10. Plasmaknapp	• Trykk på knappen for å starte plasmafunksjonen. • Trykk på knappen igjen for å stoppe plasmafunksjonen.

Sikkerhet

Generell sikkerhet

- Les bruksanvisningen nøye før bruk. Oppbevar bruksanvisningen for fremtidig bruk.
- Produsenten er ikke ansvarlig for påfølgende skade eller for skade på eiendom eller person som følge av manglende overholdelse av sikkerhetsanvisningene og feil bruk av enheten.
- Bruk bare enheten for det tiltenkte formålet. Ikke bruk enheten til andre formål enn det som er beskrevet i bruksanvisningen.
- Ikke bruk enheten hvis noen del er skadet eller defekt. Enheten må erstattes umiddelbart hvis den er skadet eller defekt.
- Enheten er kun ment for innendørs bruk. Ikke bruk enheten utendørs.
- Enheten er kun for innendørs bruk. Ikke bruk enheten i forretningsøyemed.
- Ikke bruk enheten på steder med høy luftfuktighet, som på bad og ved svømmebasseng.
- Ikke bruk enheten i nærheten av badekar, dusj, håndvask eller andre vannbeholdere.
- Ikke bruk enheten i rom hvor det brukes spraybokser eller det administreres oksygen.
- Ikke bruk en tidtaker eller et separat fjernkontrollsystem som slår på enheten automatisk.
- Ikke dekk til enheten.
- Plasser enheten på en jevn, flat overflate.
- Hold enheten borte fra brennbare gjenstander.
- Dette apparatet kan brukes av barn fra 8 år og oppover og personer med reduserte fysiske, sensoriske eller mentale evner eller mangel på erfaring og kunnskap hvis de har fått tilsyn eller instruksjoner om bruk av apparatet på en sikker måte og forstår farer involvert.
- Barn skal ikke leke med apparatet.

Elektrisk sikkerhet

CAUTION
RISK OF ELECTRIC SHOCK
DO NOT OPEN

- For å redusere faren for strømstøt, skal dette produktet bare åpnes av en autorisert tekniker når vedlikehold er nødvendig.
- Koble produktet fra strømmen og annet utstyr dersom et problem oppstår.
- Ikke bruk enheten hvis strømkabelen eller støpselet er skadet eller på andre måter defekt. Hvis strømkabelen eller støpselet er skadet eller defekt, må disse byttes ut av produsenten eller et autorisert serviceverksted.
- Før bruk må det alltid sjekkes at nettspenningen er den samme som spenningen som er merket på enheten.
- Ikke flytt på enheten ved å trekke i strømkabelen. Pass på at strømkabelen ikke blir viklet inn i noe.
- Påse at strømkabelen ikke henger over kanten på en arbeidsbenk og at den ikke kan bli utilsiktet trukket i eller snublet over.
- Enheten, støpselet og strømkabelen må aldri senkes i vann eller andre væsker.
- Ikke la enheten bli liggende uten tilsyn når støpselet koblet til stikkontakten.
- Ikke bruk forlengelsesledning.

Rengjøring og vedlikehold
Advarsel!

- Før rengjøring eller vedlikehold må enheten slås av og støpselet må tas ut fra stikkontakten, og enheten må kjøles ned.
- Ikke bruk rensemidler eller skuremidler.
- Ikke rengjør innsiden av enheten.
- Ikke prøv å reparere enheten. Hvis enheten ikke fungerer som den skal, erstatt den med en ny enhet.
- Ikke senk enheten i vann eller annen væske.

- Rengjør utsiden av enheten med en myk, fuktig klut. Tørk enheten grundig med en tørr, ren klut.
- Rengjør ventilasjonsåpningene med en fin børste.

Ikon	Beskrivelse	Ikon	Beskrivelse
72 h	Rengjør vannbeholderen hver tredje dag.		Filterrengjøring/-skifte.

- Rengjøring og brukervedlikehold skal ikke utføres av barn uten tilsyn.
- Vær oppmerksom på at høye fuktighetsnivåer kan oppmuntre til vekst av biologiske organismer i miljøet.
- Ikke la området rundt luftfukteren bli fuktig eller våt. Hvis det oppstår fuktighet, skru ned utgangen på luftfukteren. Hvis luftfukterens utgangsvolumet ikke kan skrus ned, bruk luftfukteren av og til. Ikke la absorberende materialer, som tepper, gardiner, gardiner eller duker, bli fuktige.
- Koble fra apparatet under fylling og rengjøring.
- La aldri vann stå i beholderen når apparatet ikke er i bruk.
- Tøm og rengjør luftfukteren før oppbevaring. Rengjør luftfukteren før neste bruk.
- Advarsel: Mikroorganismer som kan være tilstede i vannet eller i miljøet der apparatet brukes eller oppbevares, kan vokse i vannreservoaret og blåses i luften og forårsake svært alvorlig helserisiko når vannet ikke fornyes og tanken rengjøres ikke ordentlig hver 3. dag.
- Tøm tanken og fyll på nytt hver tredje dag. Før påfylling, rengjør den med friskt vann fra springen eller rengjøringsmidler. Fjern kalk, avleiringer eller film som har dannet seg på sidene av tanken eller på innvendige overflater, og tørk av alle overflater.

Support
Hvis du trenger ytterligere hjelp eller har kommentarer eller forslag, vennligst gå inn på www.nedis.com/support.

Svenska - Beskrivning

Ultraljudsfuktaren är en enhet som är utformad för att öka fuktigheten i ett enkelrum. Ultraljudsfuktare använder högfrekvent teknik som sänder vibrationer till vattnet. Vattnet vibrerar för att röra sig i takt med vibrationen, bryter ner i mikroskopiska droppar och omvandlas sedan till ånga. Enheten släpper ut dimmen i rummet, vilket nästan direkt skapar en kallare, mer fuktig miljö.
Det rekommenderas att använda enheten i rum med en temperatur under 20 °C och en relativ fuktighet lägre än 80%. Enheten kan användas i rum med en temperatur mellan 0 °C och 40 °C och en relativ fuktighet lägre än 90%.

1. Vattentank 2. Vattentankens lock 3. Munstycke	• Ta bort vattentanken från enheten. • Ta bort vattentankens lock från vattentanken. • Rengör vattentanken och vattentankens lock med vatten om det behövs. • Fyll tanken med klart vatten (max 40 °C). • Sätt vattentankens lock på vattentanken. Kontrollera att munstycket är ordentligt placerat på vattentankens lock. • Placera vattentanken i enheten. • OBS: Om det inte finns tillräckligt med vatten i vattentanken stoppar enheten automatiskt. Påfyll vattentanken med vatten och enheten startar igen.
4. Display	
5. På/av-knapp	• Tryck på knappen för att slå på enheten i automatiskt läge. • Tryck på knappen igen för att stänga av enheten.
6. Timer-knapp	• Tryck på knappen för att ställa in timern (1-12 timmar).
7. Dimmaffekt-knapp	• Tryck på knappen för att lämna det automatiska läget och ställa in dimmaffekten (3 nivåer). • Tryck på knappen igen för att gå tillbaka till automatiskt läge.
8. Fuktighetsknapp	• Tryck på knappen för att öka eller minska den relativa luftfuktigheten med steg om 5%. • Tryck på knappen igen för att lämna fuktighetsinställningen. OBS: Om den önskade relativa fuktigheten är mindre än den aktuella relativa fuktigheten, kommer maskinen att gå in i viloläge. Displayen visar aktuell luftfuktighet. Tryck på knappen för att se inställningen för förväntade luftfuktigheter på displayen.
9. Uppvärmningsknapp	• Tryck på knappen för att få varm dimmaffekt i 10 till 15 minuter.
10. Plasma buttton	• Tryck på knappen för att starta plasmafunktionen. • Tryck på knappen igen för att stoppa plasmafunktionen.

Säkerhet
Allmän säkerhet

- Läs bruksanvisningen noga innan användning. Behåll bruksanvisningen för att kunna använda den igen.
- Tillverkaren är inte ansvarig för följdskador eller för skador på egendom eller personer som orsakas av att säkerhetsföreskrifterna inte följs och av felaktig användning av enheten.
- Använd endast enheten för dess avsedda syfte. Använd inte enheten till andra ändamål än dem som beskrivs i denna bruksanvisning.
- Använd inte enheten om någon del är skadad eller felaktig. Om enheten är skadad eller felaktig ska den bytas ut omedelbart.
- Enheten är bara avsedd för inomhusanvändning. Använd inte enheten utomhus.
- Enheten är endast avsedd för inomhusanvändning. Använd inte för kommersiella ändamål.
- Använd inte enheten på platser med hög luftfuktighet, så som badrum och vid pooler.
- Använd inte enheten nära badkar, duschar, bassänger eller andra kärl innehållande vatten.
- Använd inte enheten i rum där aerosolprodukter (sprayer) används eller där syrgas administreras.
- Använd inte en timer eller en separat fjärrstyrt system som sätter på enheten automatiskt.
- Täck inte över enheten.
- Placera enheten på en stabil, platt yta.
- Håll enheten borta från brandfarliga föremål.
- Denna apparat kan användas av barn från 8 år och uppåt och personer med nedsatt fysisk, sensorisk eller mental förmåga eller brist på erfarenhet och kunskap om de har fått övervakning eller instruktioner om hur man använder apparaten på ett säkert sätt och förstår inblandade faror.
- Barn får inte leka med apparaten.

Elsäkerhet

CAUTION
RISK OF ELECTRIC SHOCK
DO NOT OPEN

- För att minska risken för elektriska stötar bör denna produkt endast öppnas av behörig tekniker när service behövs.
- Dra ut nätkabeln från vägguttaget och koppla ur all annan utrustning om något problem skulle uppstå.
- Används inte enheten om nätkabeln eller nätkontakten är skadad eller defekt. Om nätkabeln eller nätkontakten är skadad eller defekt, måste den bytas ut av tillverkaren eller en auktoriserad reparatör.
- Kolla alltid om nätströmmen är den samma som strömgraderingen på enheten innan användning.
- Förflytta inte på enheten genom att dra i nätkabeln. Se till att nätkabeln inte kan trassla in sig.
- Se till att nätkabeln inte hänger över arbetsytans kant så att den inte råkar fasta eller välta.
- Doppa inte enheten, nätkabeln eller nätkontakten i vatten eller någon annan vätska.
- Lämna inte enheten oövervakad medan nätkontakten är ansluten till vägguttaget.
- Använd ej förlängningskabel.

Rengöring och underhåll
Varning!

- Innan rengöring eller underhåll, se till att du har stängt av enheten, tagit ur nätkontakten ur vägguttaget och vänta tills enheten har kylts av.
- Använd inga rengöringsmedel som innehåller lösningsmedel eller slipmedel.
- Rengör inte enhetens insida.
- Försök inte att reparera enheten. Byt ut enheten mot en ny om den inte fungerar som den ska.
- Doppa inte enheten i vatten eller andra vätskor.

- Rengör enhetens utsida med en mjuk fuktad trasa. Torka noggrant enheten med en ren, torr trasa.
- Rengör ventiltiltionsöppningarna med en fin borste.

Symbol	Beskrivning	Symbol	Beskrivning
72 h	Rengör vatten tanken var tredje dag .		Filterrengöring och -byte.

- Rengöring och användarunderhåll får inte utföras av barn utan tillsyn.
- Var medveten om att höga luftfuktighetsnivåer kan uppmuntra tillväxten av biologiska organismer i miljön.
- Låt inte området runt luftfuktaren bli fuktigt eller blött. Om fukt uppstår, vrid ned luftfuktarens effekt. Om luftfuktarens uteffekt inte kan sänkas, använd luftfuktaren då och då. Låt inte absorberande material, såsom mattor, gardiner, draperier eller dukar, bli fuktiga.
- Koppla ur apparaten under påfyllning och rengöring.
- Lämna aldrig vatten i behållaren när apparaten inte används.
- Töm och rengör luftfuktaren före förvaring. Rengör luftfuktaren före nästa användning.
- Varning: Mikroorganismer som kan finnas i vattnet eller i miljön där apparaten används eller förvaras, kan växa i vattenreservoaren och blåsas i luften och orsaka mycket allvarliga hälsorisker när vattnet inte förnyas och tanken rengörs inte ordentligt var tredje dag.
- Töm tanken och fyll på var tredje dag. Innan du fyller på, rengör den med färskt kranvatten eller rengöringsmedel. Ta bort all skala, avlagringar eller film som har bildats på sidorna av tanken eller på invändiga ytor och torka alla ytor torra.

Support
Om du behöver mer hjälp eller har kommentarer eller förslag, besök www.nedis.com/support.

Suomi - Kuvaus

Ultraääni-ilmankostutin on yksittäisen huoneen ilmankosteuden lisäämiseen tarkoitettu laite. Ultraääni-ilmankostutin käyttää veteen värähtelyjä lähettävää korkeataajuustekniikkaa. Vesi värähtelee värähtelytaajuuden mukaisesti, rikkoutuu mikroskooppisen pieniksi pisaroiksi ja muuntuu sitten vesihöyryksi. Laite vapauttaa vesisumun huoneeseen, luoden lähes välittömästi viileämmän ja kosteamman ympäristön.
On suositeltavaa käyttää laitetta huoneissa, joiden lämpötila on alle 20 °C ja suhteellinen kosteus alle 80 %. Laitetta voidaan käyttää huoneissa, joiden lämpötila on 0 °C - 40 °C ja suhteellinen kosteus alle 90 %.

1. Vesisäiliö 2. Vesisäiliön kansi 3. Suutin	• Poista vesisäiliö laitteesta. • Poista vesisäiliön kansi vesisäiliöstä. • Puhdista tarvittaessa vesisäiliö ja vesisäiliön kansi vedellä. • Täytä säiliö puhtaalla vedellä (maks. 40 °C). • Laita vesisäiliön kansi paikalleen vesisäiliöön. Varmista suuttimen olevan oikein paikallaan vesisäiliön kannessa. • Laita vesisäiliö laitteeseen. • Huomaa: Jos vesisäiliössä ei ole tarpeeksi vettä, laite pysähtyy automaattisesti. Täytä vesisäiliö vedellä ja laite alkaa jälleen toimimaan.
4. Näyttö	
5. Virtapainike	• Käynnistä laite automaattitilassa koskettamalla painiketta. • Sammuta laite koskettamalla painiketta uudelleen.
6. Ajastin-painike	• Aseta ajastin (1 - 12 tuntia) koskettamalla painiketta.
7. Sumutuksen painike	• Poistu automaattitilasta ja aseta sumutus (3 tasoa) koskettamalla painiketta. • Palaa automaattitilaan koskettamalla painiketta uudelleen.
8. Kosteus-painike	• Lisää tai vähennä suhteellista kosteutta 5 % askelin koskettamalla painiketta. • Poistu kosteuden asetustilasta koskettamalla painiketta uudelleen. Huomaa: Jos haluttu suhteellinen kosteus on alle senhetkisen suhteellisen kosteuden, laite menee lepotilaan. Näyttö näyttää senhetkisen suhteellisen kosteuden. Kosketa painiketta katsoaksesi näytössä odotetun kosteusasetuksen.
9. Lämmitys-painike	• Kosketa painiketta saadaksesi lämmintä sumutusta 10 - 15 minuuttia.
10. Plasma-painike	• Käynnistä plasma-toiminto koskettamalla painiketta. • Lopeta plasma-toiminto koskettamalla painiketta uudelleen.

Turvallisuus
Yleinen turvallisuus

- Lue käyttöopas huolella ennen käyttöä. Säilytä käyttöopas tulevaa käyttöä varten.
- Valmistaja ei ole vastuussa henkilöille tai omaisuudelle aiheutuvista vahingoista, jos ne johtuvat turvallisuusohjeiden laiminlyönnistä tai laitteen sopimattomasta käytöstä.
- Käytä laitetta vain sille tarkoitettuun käyttötarkoitukseen. Älä käytä laitetta muuhun kuin käyttöoppaassa kuvattuun tarkoitukseen.
- Älä käytä laitetta, jos jokin sen osa on vioittunut tai viallinen. Jos laite on vioittunut tai viallinen, vaihda laite välittömästi.
- Laite sopii vain sisäkäyttöön. Älä käytä laitetta ulkona.
- Laite sopii vain kotikäyttöön. Älä käytä laitetta kaupallisiin tarkoituksiin.
- Älä käytä laitetta paikoissa, kuten kylpyhuoneissa ja uima-allashuoneissa, joissa on korkea suhteellinen kosteus.
- Älä käytä laitetta kylpyammeiden, suihkujen, pesualtaiden tai muiden vettä sisältävien esineiden lähellä.
- Älä käytä laitetta huoneissa, joissa käytetään aerosolituotteita (spray-tuotteita) tai huoneissa, joihin lisätään happea.
- Älä käytä ajastinta tai erillistä kauko-ohjausjärjestelmää, joka kytkee laitteen päälle automaattisesti.
- Älä peitä laitetta.
- Aseta laite vakaalle tasapinnalle.
- Pidä laite pois palavien materiaalien läheisyydestä.
- Tätä laitetta voivat käyttää vähintään 8-vuotiaat lapset ja henkilöt, joilla on alentuneet fyysiset, sensoriset tai henkiset kyvyt tai joilla ei ole kokemusta ja tietoa, jos heitä on valvottu tai opastettu laitteen turvallisesta käytöstä ja he ymmärtävät mukana olevista vaaroista.
- Lapset eivät saa leikkiä laitteella.

Sähköturvallisuus

CAUTION
RISK OF ELECTRIC SHOCK
DO NOT OPEN

- Sähköiskun riskin pienentämiseksi, ainoastaan valtuutettu huoltohenkilö saa avata tämän laitteen huoltoa varten.
- Jos ongelmia ilmenee, irrota laite verkkovirrasta ja muista laitteista.
- Älä käytä laitetta, jos sen virtajohto tai pistoke on vioittunut tai viallinen. Jos virtajohto tai pistoke on vioittunut tai viallinen, valmistajan tia valtuutetun huollon on vaihdettava se.
- Tarkista aina ennen käyttöä, että sähköverkon jännite vastaa laitteen luokituskyltttiin merkittyä jännitettä.
- Älä siirrä laitetta vetämällä virtajohdosta. Varmista, että virtajohto ei pääse takertumaan.
- Varmista, ettei virtajohto roiku työpinnan reunan yli, jossa siihen voidaan jäädä vahingossa kiinni tai kompastua.
- Älä upota laitetta, virtajohtoa tai pistoketta veteen tai muuhun nesteeseen.
- Älä jätä laitetta valvomatta pistokkeen ollessa kytketty pistorasiaan.
- Älä käytä jatkojohtoa.

Puhdistus ja huolto
Varoitus!

- Sammuta laite, irrota pistoke pistorasiasta ja odota, että laite jäähtyy, ennen kuin puhdistat tai huollat sitä.
- Älä käytä liuottimia tai hankausaineita.
- Älä puhdista laitteen sisäpuolta.
- Älä yritä korjata laitetta. Jos laite ei toimi asianmukaisesti, vaihda se uuteen.
- Älä upota laitetta veteen tai muuhun nesteeseen.

- Puhdista laite ulkopuolelta pehmeällä, kostealla liinalla. Kuivaa laite läpikotaisin puhtaalla kuivalla liinalla.
- Puhdista tuuletusaukot pehmeällä harjalla.

Symboli	Kuvaus	Symboli	Kuvaus
72 h	Puhdista vesisäiliö kolmen päivän välein.		Suodattimen puhdistaminen/ vaihtaminen.

- Lapset eivät saa suorittaa puhdistusta ja käyttäjän huoltamista ilman valvontaa.
- Ota huomioon, että korkea kosteus voi edistää biologisten organismien kasvua ympäristössä.
- Älä anna kostuttimen ympärillä olevan alueen kostua tai kostua. Jos kosteutta ilmenee, vähennä ilmankostuttimen tehoa. Jos ilmankostuttimen tehoa ei voi vähentää, käytä kostutinta ajoittain. Älä anna imukykyisten materiaalien, kuten mattojen, verhojen, verhojen tai pöytäliinojen kostua.
Irrota laite pistorasiasta täytön ja puhdistuksen ajaksi.
- Älä koskaan jätä vettä säiliöön, kun laitetta ei käytetä.
- Tyhjennä ja puhdista kostutin ennen varastointia. Puhdista kostutin ennen seuraavaa käyttöä.
- Varoitus: Mikro-organismit, joita saattaa olla vedessä tai ympäristössä, jossa laitetta käytetään tai säilytetään, voivat kasvaa vesisäiliössä ja puhaltaa ilmaan aiheuttaen erittäin vakavia terveysriskejä, kun vettä ei uusita ja säiliötä ei puhdisteta kunnolla 3 päivän välein.
- Tyhjennä säiliö ja täytä se uudelleen joka kolmas päivä. Ennen täyttöä puhdista se raikkaalla vesijohtovedellä tai puhdistusaineilla. Poista säiliön sivuille tai sisäpinnoille muodostunut kalkki, kerrostumat tai kalvot ja pyyhi kaikki pinnat kuiviksi.

Tuki
Jos tarvitset apua tai jos sinulla on kommentteja tai ehdotuksia, käy osoitteessa: www.nedis.com/support.

Ελληνικά - Περιγραφή

Ο υπερηχητικός υγραντήρας είναι μια συσκευή σχεδιασμένη να αυξάνει την υγρασία σε έναν χώρο. Οι υπερηχητικοί υγραντήρες χρησιμοποιούν τεχνολογία υψηλών συχνοτήτων που εκπέμπει μια δόνηση στο νερό. Το νερό δονείται ώστε να κινείται συγχρονισμένα με τη δόνηση, γίνεται μικροσκοπικά σταγονίδια και στη συνέχεια μετατρέπεται σε ατμό. Η συσκευή απελευθερώνει το εκνέφωμα στον χώρο, που σχεδόν αμέσως δημιουργεί ένα πιο δροσερό, πιο υγρό περιβάλλον.
Συνιστάται η χρήση της συσκευής σε χώρους με θερμοκρασία κάτω από 20°C και σχετική υγρασία χαμηλότερη από 89%. Η συσκευή μπορεί να χρησιμοποιείται σε χώρους με θερμοκρασία μεταξύ 0 °C και 40 °C και σχετική υγρασία χαμηλότερη από 90%.

1. Δοχείο νερού 2. Κάλυμμα δοχείου νερού 3. Ακροφύσιο	• Αφαιρέστε το δοχείο νερού από τη συσκευή. • Αφαιρέστε το κάλυμμα του δοχείου νερού από το δοχείο. • Εάν χρειάζεται, καθαρίστε το δοχείο νερού και το κάλυμμά του με νερό. • Γεμίστε το δοχείο με καθαρό νερό (μέγιστη θερμοκρασία 40 °C). • Βάλτε το κάλυμμα του δοχείου νερού στο δοχείο. Βεβαιωθείτε ότι το ακροφύσιο έχει τοποθετηθεί σωστά στο κάλυμμα του δοχείου νερού. • Τοποθετήστε το δοχείο νερού στη συσκευή. • Σημείωση: Εάν δεν υπάρχει αρκετό νερό μέσα στο δοχείο, η συσκευή θα σταματήσει αυτόματα. Γεμίστε ξανά το δοχείο νερού με νερό και η συσκευή θα ξεκινήσει ξανά τη λειτουργία της.
4. Οθόνη	
5. Κουμπί On/off	• Πατήστε το κουμπί για να ενεργοποιήσετε τη συσκευή στην αυτόματη λειτουργία. • Πατήστε το κουμπί ξανά για να απενεργοποιήσετε τη συσκευή.
6. Κουμπί χρονοδιακόπτη	• Πατήστε το κουμπί για να ρυθμίσετε τον χρονοδιακόπτη (1-12 ώρες).
7. Κουμπί εξόδου εκνεφώματος	• Πατήστε το κουμπί για να εξέλθετε από την αυτόματη λειτουργία και να ρυθμίσετε την έξοδο εκνεφώματος (3 επίπεδα). • Πατήστε το κουμπί ξανά για να επιστρέψετε στην αυτόματη λειτουργία.
8. Κουμπί υγρασίας	• Πατήστε το κουμπί για να αυξήσετε ή να μειώσετε τη σχετική υγρασία κατά 5%. • Πιέστε το κουμπί ξανά για να εξέλθετε από τη λειτουργία ρύθμισης υγρασίας. Σημείωση: Εάν η επιθυμητή σχετική υγρασία είναι λιγότερη από την τρέχουσα σχετική υγρασία, το μηχάνημα θα εισέλθει σε λειτουργία αναμονής. Η οθόνη εμφανίζει την τρέχουσα υγρασία. Πατήστε το κουμπί για να προβάλετε τη ρύθμιση της αναμενόμενης υγρασίας στην οθόνη.
9. Κουμπί θέρμανσης	• Πατήστε το κουμπί για έξοδο θερμού εκνεφώματος για 10-15 λεπτά.
10. Κουμπί plasma	• Πατήστε το κουμπί για να ξεκινήσει η λειτουργία plasma. • Πατήστε το κουμπί ξανά για να σταματήσει η λειτουργία plasma.

Ασφάλεια
Γενική ασφάλεια

- Διαβάστε το εγχειρίδιο προσεκτικά πριν από τη χρήση. Φυλάξτε το εγχειρίδιο για μελλοντική αναφορά.
- Ο κατασκευαστής δεν φέρει καμία ευθύνη για τυχόν επακόλουθες βλάβες ή άλλες υλικές και σωματικές βλάβες που ενδέχεται να προκληθούν λόγω της μη τήρησης των οδηγιών ασφαλείας και της ακατάλληλης χρήσης της συσκευής.
- Χρησιμοποιείτε τη συσκευή μόνο για τους προοριζόμενους σκοπούς. Μη χρησιμοποιείτε τη συσκευή για διαφορετικούς σκοπούς από τους περιγραφόμενους στο εγχειρίδιο.
- Μη χρησιμοποιείτε τη συσκευή, εάν οποιοδήποτε τμήμα της έχει ζημιά ή ελάττωμα. Εάν η συσκευή έχει ζημιά ή ελάττωμα, αντικαταστήστε την αμέσως.
- Η συσκευή ενδείκνυται μόνο για εσωτερική χρήση. Μη χρησιμοποιείτε τη συσκευή σε εξωτερικό χώρο.
- Η συσκευή ενδείκνυται μόνο για οικιακή χρήση. Μην χρησιμοποιείτε τη συσκευή για εμπορικούς σκοπούς.
- Μην χρησιμοποιείτε τη συσκευή σε τοποθεσίες με υψηλή υγρασία, όπως σε μπάνια και πισίνες.
- Μην χρησιμοποιείτε τη συσκευή κοντά σε μπανιέρες, ντουζιέρες, νιπτήρες ή άλλα δοχεία που περιέχουν νερό.
- Μην χρησιμοποιείτε τη συσκευή σε χώρους όπου χρησιμοποιούνται προϊόντα αερολυμάτων (σπρέι) ή όπου χορηγείται οξυγόνο.
- Μην χρησιμοποιείτε χρονοδιακόπτη ή ξεχωριστό σύστημα τηλεχειρισμού, το οποίο ενεργοποιεί αυτόματα τη συσκευή.
- Μην καλύπτετε τη συσκευή.
- Τοποθετείτε τη συσκευή επάνω σε μια σταθερή, επίπεδη επιφάνεια.
- Διατηρείτε τη συσκευή μακριά από εύφλεκτα αντικείμενα.
- Αυτή η συσκευή μπορεί να χρησιμοποιηθεί από παιδιά ηλικίας από 8 ετών και άνω και άτομα με μειωμένες σωματικές, αισθητηριακές ή διανοητικές ικανότητες ή έλλειψη εμπειρίας και γνώσης, εάν τους έχει δοθεί επίβλεψη ή οδηγίες σχετικά με τη χρήση της συσκευής με ασφαλή τρόπο και κατανοούν τον κινδύνους.
- Τα παιδιά δεν πρέπει να παίζουν με τη συσκευή.

Ηλεκτρική ασφάλεια

CAUTION
RISK OF ELECTRIC SHOCK
DO NOT OPEN

- Για να μειώσετε τον κίνδυνο ηλεκτροπληξίας, το προϊόν αυτό θα πρέπει να ανοιχθεί μόνο από εξουσιοδοτημένο τεχνικό όταν απαιτείται συντήρηση (σέρβις).
- Αποσυνδέστε το προϊόν από την πρίζα και άλλο εξοπλισμό αν παρουσιαστεί πρόβλημα.
- Μην χρησιμοποιείτε τη συσκευή, εάν το καλώδιο ρεύματος ή το φις έχουν φθαρεί ή είναι ελαττωματικά. Εάν το καλώδιο ρεύματος ή το φις έχουν φθορές ή είναι ελαττωματικά, πρέπει να αντικατασταθούν από τον κατασκευαστή ή από έναν εξουσιοδοτημένο αντιπρόσωπο επισκευών.
- Πριν από τη χρήση ελέγχετε πάντα εάν η τάση ρεύματος είναι η ίδια με την τάση στην πινακίδα τύπου της συσκευής.
- Μην μετακινείτε τη συσκευή τραβώντας την από το καλώδιο ρεύματος. Εξασφαλίζετε ότι το καλώδιο ρεύματος δεν μπορεί να μπερδευτεί.
- Εξασφαλίζετε ότι το καλώδιο ρεύματος δεν κρέμεται σε άκρες πάγκων εργασίας και δεν μπορεί να μαγκωθεί τυχαία ή να σκοντάψει κάποιος σε αυτό.
- Μην βυθίζετε τη συσκευή, το καλώδιο ρεύματος ή το φις σε νερό ή άλλα υγρά.
- Μην αφήνετε τη συσκευή ανεπιτήρητη ενώ το βύσμα ρεύματος είναι συνδεδεμένο στην παροχή ρεύματος.
- Μην χρησιμοποιείτε καλώδιο επέκταση.

Καθαρισμός και συντήρηση
Προειδοποίηση!

- Πριν από τον καθαρισμό ή τη συντήρηση, απενεργοποιείτε πάντα τη συσκευή, αφαιρείτε το φις από την υποδοχή τοίχου και περιμένετε έως ότου η συσκευή κρυώσει.
- Μη χρησιμοποιείτε διαλύτες ή λειαντικά.
- Μην καθαρίσετε το εσωτερικό της συσκευής.
- Μην επιχειρήσετε να επισκευάσετε τη συσκευή. Εάν η συσκευή δεν λειτουργεί σωστά, αντικαταστήστε την με μια νέα.
- Μη βυθίζετε τη συσκευή σε νερό ή άλλα υγρά.

- Καθαρίζετε το εξωτερικό της συσκευής χρησιμοποιώντας ένα μαλακό, νωπό πανί. Στεγνώνετε προσεκτικά τη συσκευή με ένα καθαρό, στεγνό πανί.
- Καθαρίζετε τα ανοίγματα εξαερισμού χρησιμοποιώντας μια μαλακιά βούρτσα.

Σύμβολο	Περιγραφή	Σύμβολο	Περιγραφή
72 h	Καθαρίστε το δοχείο νερού κάθε τρεις μέρες.		Καθαρισμός/αλλαγή φίλτρου.

- Ο καθαρισμός και η συντήρηση από τον χρήστη δεν πρέπει να γίνονται από παιδιά χωρίς επίβλεψη.
- Να γνωρίζετε ότι τα υψηλά επίπεδα υγρασίας μπορεί να ενθαρρύνουν την ανάπτυξη βιολογικών οργανισμών στο περιβάλλον.
- Μην αφήνετε την περιοχή γύρω από τον υγραντήρα να είναι υγρή ή υγρή. Εάν εμφανιστεί υγρασία, χαμηλώστε την έξοδο του υγραντήρα. Εάν η ένταση εξόδου του υγραντήρα δεν μπορεί να μειωθεί, χρησιμοποιήστε τον υγραντήρα κατά διαστήματα. Μην αφήνετε απορροφητικά υλικά, όπως μοκέτες, κουρτίνες, κουρτίνες ή τραπεζομάντιλα, να υγραίνονται.
- Αποσυνδέστε τη συσκευή από την πρίζα κατά το γέμισμα και τον καθαρισμό.
- Μην αφήνετε ποτέ νερό στη δεξαμενή όταν η συσκευή δεν χρησιμοποιείται.
- Αδειάστε και καθαρίστε τον υγραντήρα πριν την αποθήκευση. Καθαρίστε τον υγραντήρα πριν από την επόμενη χρήση.
- Προειδοποίηση: Οι μικροοργανισμοί που μπορεί να υπάρχουν στο νερό ή στο περιβάλλον όπου χρησιμοποιείται ή αποθηκεύεται η συσκευή, μπορεί να αναπτυχθούν στη δεξαμενή νερού και να εκτοξευθούν στον αέρα προκαλώντας πολύ σοβαρούς κινδύνους για την υγεία όταν το νερό δεν ανανεώνεται και Η δεξαμενή δεν καθαρίζεται σωστά κάθε 3 ημέρες.
- Αδειάζετε τη δεξαμενή και ξαναγεμίζετε κάθε τρίτη μέρα. Πριν το ξαναγεμίσετε, καθαρίστε το με φρέσκο νερό βρύσης ή καθαριστικά. Αφαιρέστε τυχόν λέπια, εναποθέσεις ή φιλμ που έχει σχηματιστεί στα πλάγια της δεξαμενής ή στις εσωτερικές επιφάνειες και σκουπίστε όλες τις επιφάνειες στεγνές.

Υποστήριξη
Εάν χρειάζεστε περαιτέρω βοήθεια ή επιθυμείτε να υποβάλετε σχόλια ή προτάσεις, επισκεφθείτε την ιστοσελίδα www.nedis.com/support.

Polski - Opis

Ultradźwiękowy nawilżacz powietrza to urządzenie służące do zwiększania wilgotności powietrza w pomieszczeniu. Za pomocą fal dźwiękowych o wysokiej częstotliwości wprowadza wodę w drgania. Częstotliwość drgań wody wyrównuje się względem częstotliwości drgań fal dźwiękowych, przez co woda ulega podziałowi na mikroskopijnej wielkości kropelki, które następnie ulegają przekształceniu w parę. Urządzenie emituje mgiełkę, która niemal błyskawicznie zmienia otoczenie w chłodniejsze i bardziej wilgotne.
Zaleca się korzystać z urządzenia w pomieszczeniach o temperaturze poniżej 20°C oraz wilgotności względnej niższej niż 80%. Możliwa jest również eksploatacja w pomieszczeniach o temperaturze od 0°C do 40°C oraz wilgotności względnej poniżej 90%.

1. Zbiornik na wodę 2. Pokrywa zbiornika na wodę 3. Nasadka	• Wyjmij zbiornik na wodę z urządzenia. • Zdejmij pokrywę ze zbiornika na wodę. • W razie potrzeby umyj zbiornik na wodę i jego pokrywę, używając wody. • Napełnij zbiornik czystą wodą (maks. temperatura 40°C). • Umieść pokrywę z powrotem na zbiorniku na wodę. Upewnij się, że nasadka jest prawidłowo zainstalowana na pokrywie zbiornika na wodę. • Umieść zbiornik na wodę z powrotem w urządzeniu. • Uwaga: jeżeli poziom wody w zbiorniku stanie się zbyt niski, urządzenie wyłączy się automatycznie. Uzupełnij wodę w zbiorniku, aby urządzenie wznowiło działanie.
4. Wyświetlacz	
5. Przycisk wł./wył	• Dotknij przycisku w celu włączenia urządzenia w trybie automatycznym. • Dotknij przycisku ponownie w celu wyłączenia urządzenia.
6. Przycisk minutnika	• Dotknij przycisku w celu ustawienia minutnika (1–12 godzin).
7. Przycisk regulacji ilości mgiełki	• Dotykaj przycisku, aby wyjść z trybu automatycznego i ustawić ilość emitowanej mgiełki (3 poziomy). • Dotknij przycisku jeszcze raz, aby powrócić do trybu automatycznego.
8. Przycisk regulacji wilgotności	• Dotykaj przycisku, aby zwiększać albo zmniejszać wilgotność względną w krokach co 5%. • Dotknij przycisku ponownie, aby wyjść z trybu regulacji wilgotności. Uwaga: jeżeli pożądana wartość wilgotności względnej jest niższa niż aktualna wartość otoczenia, urządzenie przejdzie w tryb uśpienia. Wyświetlacz pokazuje aktualną wartość wilgotności. Dotykaj przycisku, aby wyświetlić oczekiwaną wartość wilgotności na wyświetlaczu.
9. Przycisk funkcji podgrzewania	• Dotknij przycisku, aby urządzenie emitowało ciepłą mgiełkę przez 10–15 minut.
10. Przycisk funkcji Plazma	• Dotknij przycisku, aby włączyć funkcję Plazma. • Ponownie dotknij przycisku, aby wyłączyć funkcję Plazma.

Bezpieczeństwo
Ogólne zasady bezpieczeństwa

- Przed rozpoczęciem korzystania z urządzenia należy dokładnie przeczytać instrukcję. Zachowaj instrukcję do wykorzystania w przyszłości.
- Producent nie ponosi odpowiedzialności za uszkodzenia urządzenia lub obrażenia osób powstałe w wyniku nieprzestrzegania instrukcji dotyczących bezpieczeństwa i niewłaściwego użytkowania urządzenia.
- Urządzenie powinno być używane zgodnie ze swoim przeznaczeniem. Nie należy używać urządzenia w celach innych niż określono w instrukcji.
- Nie wolno korzystać z urządzenia, jeśli jakakolwiek część jest uszkodzona lub wadliwa. Jeśli urządzenie jest uszkodzone lub wadliwe, należy niezwłocznie wymienić urządzenie.
- Urządzenie nadaje się wyłącznie do użytku wewnętrznego. Nie używać urządzenia na zewnątrz.
- Urządzenie nadaje się wyłącznie do użytku domowego. Urządzenia nie wolno używać do celów handlowych.
- Nie używać urządzenia w miejscach o wysokiej wilgotności, takich jak łazienki i baseny.
- Nie wolno korzystać z urządzenia w pobliżu wanien, pryszniców, zlewów lub innych zbiorników napełnionych wodą.
- Nie używać urządzenia w pomieszczeniach, gdzie używa się produktów w aerozolu (sprayu) lub gdzie podaje się tlen.
- Nie używać regulatora czasowego ani oddzielnego systemu zdalnego sterowania umożliwiającego automatyczne włączenie urządzenia.
- Nie przykrywać urządzenia.
- Umieść urządzenie na stabilnej, płaskiej powierzchni.
- Urządzenie należy przechowywać z dala od przedmiotów łatwopalnych.
- To urządzenie może być używane przez dzieci w wieku 8 lat i starsze oraz osoby o ograniczonych zdolnościach fizycznych, sensorycznych lub umysłowych lub bez doświadczenia i wiedzy, jeśli są pod nadzorem lub są poinstruowane w zakresie bezpiecznego użytkowania urządzenia i rozumieją związane z tym zagrożenia.
- Dzieci nie powinny bawić się urządzeniem.

Bezpieczeństwo elektryczne

CAUTION
RISK OF ELECTRIC SHOCK
DO NOT OPEN

- W celu zmniejszenia ryzyka porażenia prądem elektrycznym, niniejsze urządzenie powinno być otwierane wyłącznie przez osobę z odpowiednimi uprawnieniami, kiedy wymagane jest przeprowadzenie przeglądu.
- W przypadku wystąpienia problemu odłączyć urządzenie od sieci i innego sprzętu.
- Nie wolno korzystać z urządzenia, jeśli kabel zasilający lub wtyczka zasilająca są uszkodzone lub nie działają poprawnie. Jeśli kabel zasilający lub wtyczka zasilająca są uszkodzone lub nie działają poprawnie, muszą zostać wymienione przez producenta lub autoryzowanego serwisanta.
- Przed rozpoczęciem użytkowania zawsze należy sprawdzać, czy napięcie sieci zasilającej odpowiada wartości podanej na tabliczce znamionowej urządzenia.
- Poruszać urządzeniem tak, aby nie doprowadzić do pociągnięcia za kabel zasilający. Nie dopuszczać do zaplątania kabla.
- Należy dopilnować, aby przewód sieciowy nie zwisał nad krawędzią blatu i żeby nie było możliwości przypadkowego zaczepienia się lub potknięcia o niego.
- Nie wolno zanurzać urządzenia, kabla zasilającego ani wtyczki zasilającej w wodzie bądź innej cieczy.
- Nie pozostawiać urządzenia bez nadzoru, gdy wtyczka jest podłączona do zasilania.
- Nie używać przedłużacza.

Czyszczenie i konserwacja
Ostrzeżenie!

- Przed przystąpieniem do czyszczenia lub konserwacji należy zawsze wyłączyć urządzenie, wyjąć wtyczkę zasilającą z gniazdka elektrycznego i poczekać aż urządzenie ostygnie.
- Nie używać do czyszczenia rozpuszczalników ani materiałów ściernych.
- Nie czyścić wewnętrznej strony urządzenia.
- Nie podejmować prób naprawy urządzenia. Jeśli urządzenie nie działa poprawnie, należy wymienić je na nowe urządzenie.
- Nie zanurzać urządzenia w wodzie lub innych płynach.

- Zewnętrzną stronę urządzenia czyścić miękką, wilgotną szmatką. Urządzenie dokładnie wycierać do sucha przy użyciu czystej, suchej szmatki.
- Otwory wentylacyjne czyścić przy użyciu miękkiej szczotki.

Ikona	Opis	Ikona	Opis
72 h	Zbiornik na wodę należy czyścić co trzy dni.		Czyszczenie/wymiana filtra.

- Dzieci nie mogą bez nadzoru czyścić i konserwować urządzenia.
- Należy pamiętać, że wysoki poziom wilgotności może sprzyjać rozwojowi organizmów biologicznych w środowisku.
- Nie dopuścić do zawilgocenia lub zamoczenia obszaru wokół nawilżacza. Jeśli pojawi się wilgoć, zmniejsz wyjście nawilżacza. Jeśli nie można zmniejszyć głośności wyjściowej nawilżacza, należy używać nawilżacza z przerwami. Nie dopuścić do zawilgocenia materiałów chłonnych, takich jak dywany, zasłony, zasłony lub obrusy.
- Odłącz urządzenie podczas napełniania i czyszczenia.
- Nigdy nie zostawiaj wody w zbiorniku, gdy urządzenie nie jest używane.
- Opróżnij i wyczyść nawilżacz przed przechowywaniem. Wyczyść nawilżacz przed następnym użyciem.
- Ostrzeżenie: Mikroorganizmy, które mogą znajdować się w wodzie lub w środowisku, w którym urządzenie jest używane lub przechowywane, mogą rozwijać się w zbiorniku na wodę i być wydmuchiwane w powietrze, powodując bardzo poważne zagrożenie dla zdrowia, gdy woda nie jest odnawiana i zbiornik nie jest prawidłowo czyszczony co 3 dni.
- Opróżnij zbiornik i napełnij go co trzeci dzień. Przed ponownym napełnieniem wyczyść go świeżą wodą z kranu lub środkami czyszczącymi. Usuń kamień, osady lub błonę, która utworzyła się na bokach zbiornika lub na powierzchniach wewnętrznych i wytrzyj wszystkie powierzchnie do sucha.

Wsparcie
Jeśli potrzebujesz dalszej pomocy lub masz uwagi lub sugestie, proszę odwiedź stronę www.nedis.com/support.

Čeština - Popis

Ultrazvukový zvlhčovač vzduchu je zařízení navrhnuto pro zvyšování vlhkosti vzduchu v jedné místnosti. Ultrazvukové zvlhčovače využívají vysokofrekvenční technologii, která vysílá vibrace do vody. Voda se rozvibruje v rytmu s vibracemi, rozbijí se do mikroskopických kapiček a poté se mění na páru. Zařízení tuto mlhu uvolňuje do místnosti, kde se téměř okamžitě vytvoří chladnější a vlhčí prostředí.
Zařízení je doporučeno používat v místnostech s teplotou do 20 °C a relativní vlhkostí nižší než 80 . Zařízení lze používat v místnostech s teplotou mezi 0 °C a 40 °C a relativní vlhkostí nižší než 90 %.

1. Nádrž na vodu 2. Kryt nádrže na vodu 3. Tryska	• Nádrž na vodu vytáhněte ze zařízení. • Z nádrže na vodu odstraňte víko. • Je-li to nutné, vyčistěte nádrž i kryt vodou. • Naplňte nádrž čistou vodou (max. 40 °C). • Víko vraťte na nádrž. Ujistěte se, že tryska je správně umístěna na víku nádrže na vodu. • Nádrž na vodu vraťte na místo v zařízení. • Poznámka: Pokud v nádrži není dostatečné množství vody, zařízení se automaticky vypne. Doplňte vodu do nádrže a zařízení se znovu spustí.
4. Displej	
5. Tlačítko zapnutí/ vypnutí	• Dotekem tlačítka zařízení v automatickém režimu zapnete. • Opakovaným klepnutím na tlačítko zařízení vypnete.
6. Tlačítko časovače	• Klepněte tlačítka časovače nastavíte časovač (1-12 hodin).
7. Tlačítko výstupu mlhy	• Dotkněte se tlačítka pro odchod z automatického režimu a nastavení výstupu mlhy (3 úrovně). • Pro návrat do automatického režimu se tlačítka dotkněte znovu.
8. Tlačítko Vlhkost	• Dotkněte se tlačítka pro zvýšení nebo snížení relativní vlhkosti po 5 % stupních. • Opakovaným dotekem tlačítka z režimu nastavení vlhkosti odejdete. Poznámka: Je-li požadovaná vlhkost nižší než aktuální relativní vlhkost, zařízení přejde do spánkového režimu. Na displeji je zobrazena aktuální vlhkost. Dotkněte se tlačítka pro zobrazení očekávaného nastavení vlhkosti na displeji.
9. Tlačítko ohřevu	• Dotkněte se tlačítka pro nastavení výstupu teplé mlhy po dobu 10 až 15 minut.
10. Tlačítko plasmy	• Dotkněte se tlačítka pro spuštění režimu plasmy. • Pro zastavení režimu plasmy se tlačítka dotkněte znovu.

Bezpečnost
Všeobecné bezpečnostní pokyny

- Před použitím si pozorně přečtěte příručku. Příručku uschovejte pro pozdější použití.
- Výrobce není zodpovědný za následné škody nebo poškození vlastnictví nebo zranění osob způsobené nedodržováním zde uvedených bezpečnostních pokynů nebo nesprávným použitím výrobku.
- Zařízení používejte pouze k jeho zamýšleným účelům. Nepoužívejte zařízení k jiným účelům, než je popsáno v příručce.
- Nepoužívejte zařízení, pokud je jakákoli část poškozená nebo vadná. Pokud je zařízení poškozené nebo vadné, okamžitě jej vyměňte.
- Toto zařízení je určeno pouze pro použití v místnosti. Nepoužívejte zařízení v exteriérech.
- Toto zařízení je určeno pouze pro domácí použití. Nepoužívejte zařízení pro komerční účely.
- Zařízení nepoužívejte v místech s vysokou vlhkostí vzduchu, jako jsou koupelny a bazény.
- Zařízení nepoužívejte ve vaně, ve sprše, v umyvadle ani v jiných nádobách obsahujících vodu.
- Nepoužívejte zařízení v místnostech, kde se používají aerosolové produkty (spreje), nebo kde je podáván kyslík.
- Nepoužívejte časovač ani samostatný systém dálkového ovládání, které zařízení automatický zapíná.
- Zařízení nezakrývejte.
- Zařízení postavte na stabilní, rovný povrch.
- Zařízení neponechávejte v blízkosti hořlavých předmětů.
- Tento spotřebič mohou používat děti ve věku od 8 let a starší a osoby se sníženými fyzickými, smyslovými nebo duševními schopnostmi nebo nedostatkem zkušeností a znalostí, pokud jsou pod dohledem nebo jsou poučeny o používání spotřebiče bezpečným způsobem a rozumí souvisejícím nebezpečí.
- Děti si se spotřebičem nesmějí hrát.

Elektrická bezpečnost

CAUTION
RISK OF ELECTRIC SHOCK
DO NOT OPEN

- Abyste snížili riziko úrazu elektrickým proudem, měl by být v případě potřeby tento výrobek otevřen pouze autorizovaným technikem.
- Dojde-li k závadě, odpojte výrobek ze sítě a od jiných zařízení.
- Nepoužívejte zařízení, pokud jsou napájecí kabel či napájecí zástrčka poškozeny nebo vadné. Pokud jsou napájecí kabel či napájecí zástrčka poškozeny nebo vadné, musí je vyměnit výrobce nebo oprávněný servisní zástupce.
- Před použitím vždy zkontrolujte, zda napětí napájení odpovídá napětí uvedenému na typovém štítku zařízení.
- Zařízení nepřenášejte nošením za napájecí kabel. Zkontrolujte, zda se napájecí kabel nemůže nikde zachytit.
- Zajistěte, aby napájecí kabely nevisely před hranu pracovní desky a aby se nemohly náhodně zachytit nebo převrátit.
- Zařízení, napájecí kabel ani napájecí zástrčku neponořujte do vody ani jiných kapalin.
- Zařízení nenechávejte bez dozoru, pokud je napájecí zástrčka zasunuta do napájecího obvodu.
- Nepoužívejte prodlužovací kabel.

Čištění a údržba
Upozornění!

- Před čištěním nebo údržbou zařízení vždy vypněte, vytáhněte napájecí zástrčku ze zásuvky ve zdi a vyčkejte, dokud zařízení nevychladne.
- Nepoužívejte čisticí rozpouštědla ani abrazivní čisticí prostředky.
- Nečistěte vnitřek zařízení.
- Nepokoušejte se zařízení opravovat. Pokud zařízení nepracuje správně, vyměňte jej za nové zařízení.
- Zařízení neponořujte do vody ani jiných kapalin.

- Venek zařízení očistěte měkkým, suchým hadříkem. Zařízení pečlivě osušte čistým suchým hadříkem.
- Ventilační otvory vyčistěte pomocí čistého, suchého hadříku.

Ikona	Popis	Ikona	Popis
72 h	Každé tři dny vyčistěte nádržku na vodu.		Čištění/Výměna filtru.

- Čištění a uživatelskou údržbu nesmějí provádět děti bez dozoru.
- Uvědomte si, že vysoká vlhkost může podporovat růst biologických organismů v prostředí.
- Nedovolte, aby oblast kolem zvlhčovače zvlhla. Pokud dojde k vlhkosti, snižte výstup zvlhčovače. Pokud výstupní hlasitost zvlhčovače nelze snížit, používejte zvlhčovač přerušovaně. Nedovolte, aby savé materiály, jako jsou koberce, záclony, závěsy nebo ubrusy, zvlhly.
- Během plnění a čištění odpojte spotřebič.
- Nikdy nenechávejte vodu v nádrži, když se spotřebič nepoužívá.
- Před uskladněním zvlhčovač vyprázdněte a vyčistěte. Před dalším použitím zvlhčovač vyčistěte.
- Varování: Mikroorganismy, které se mohou vyskytovat ve vodě nebo v prostředí, kde je spotřebič používán nebo skladován, mohou růst ve vodní nádrži a být vyfukovány do vzduchu a způsobit velmi vážná zdravotní rizika, když se voda neobnovuje a nádrž není řádně vyčištěna každé 3 dny.
- Vyprázdněte nádrž a doplňte ji každý třetí den. Před doplněním jej očistěte čerstvou vodou z vodovodu nebo čisticími prostředky. Odstraňte veškerý vodní kámen, usazeniny nebo film, který se vytvořil na stranách nádrže nebo na vnitřních površích, a všechny povrchy otřete do sucha.

Podpora
Pokud potřebujete další pomoc nebo máte návrhy nebo připomínky, navštivte www.nedis.com/support.

Magyar - Leírás

Az ultrahangos párásítóberendezés feladata, hogy növelje egy szoba páratartalmát. Az ultrahangos párásítóberendezés nagyfrekvenciájú technológiát használ, amely vibrációt kelt a vízben. A víz vibrálni kezd, hogy a vibrációval egy hullámhosszra kerüljön, így mikroszkopikus cseppekre bomlik, amely vízpárát képez. Az eszközt ezt a vízködöt bocsátja ki a szobába, amely szinte azonnal hűvösebb és párásabb környezetet hoz létre.
A berendezést javasolt olyan szobában használni, ahol a hőmérséklet 20 °C alatti, illetve a relatív páratartalom 80% alatti. A berendezés olyan szobákban használható, ahol a hőmérséklet 0 °C és 40 °C közötti, illetve a relatív páratartalom 90% alatti.

1. Víztartály 2. Víztartály fedele 3. Fúvófej	• Távolítsa el a víztartályt a készülékből. • Távolítsa el a víztartály fedelét a víztartályról. • Ha szükséges, vízzel tisztítsa meg a víztartályt és a víztartály fedelét. • Töltse fel a tartályt tiszta vízzel (max. 40 °C). • Helyezze vissza a víztartály fedelét a víztartályra. Győződjön meg róla, hogy a fúvóka megfelelően fel van helyezve a víztartály fedelére. • Helyezze be a víztartályt a készülékbe. • Megjegyzés: Ha nincs elegendő víz a tartályban, az eszköz automatikusan leáll. Töltse fel a tartályt vízzel és az eszköz ismét elindul.
4. Kijelző	
5. Be-/kikapcsoló gomb	• Érintse meg a gombot, hogy az eszközt automatikus üzemmódba állíthassa. • Érintse meg újból ezt a gombot a készülék kikapcsolásához.
6. Időzítő gomb	• Érintse meg a gombot az időzítő beállításához (1-12 óra).
7. Vízpára kibocsátó gomb	• Nyomja meg a gombot, hogy kiléphessen az automatikus üzemmódból és beállíthassa a vízpára kimenetet (3 szint). • Nyomja meg újra a gombot, hogy visszaléphessen automatikus üzemmódba.
8. Párataralom gomb	• Érintse meg a gombot, hogy a relatív páratartalmat 5%-os lépésekben növelhesse vagy csökkenthesse. • Nyomja meg ismét a gombot, hogy a páratartalom beállítási módból kiléphessen. Megjegyzés: Ha a kívánt relatív párataralom alacsonyabb, mint az aktuális relatív páratartalom, az eszköz alvó állapotba vált. A kijelzőn az aktuális páratartalom jelenik meg. A gomb megérintésével megtekintheti a elvárt páratartalom beállításait a kijelzőn.
9. Fűtés gomb	• Érintse meg a gombot, hogy a készülék 10 - 15 percig meleg vízpárát fújjon ki.
10. Plazma gomb	• Érintse meg a gombot a plazma funkció indításához. • Érintse meg újra a gombot a plazma funkció leállításához.

Biztonság
Általános biztonság

- A használat előtt figyelmesen olvassa el a kézikönyvet. Tegye el a kézikönyvet, hogy szükség esetén belenézhessen.
- A termékre vonatkozó biztonsági szabályok megszegése vagy a termék nem rendeltetésszerű használata miatt bekövetkező anyagi és következményes károkért és sérülésekért a gyártó nem vállal felelősséget.
- Csak rendeltetése szerint használja a készüléket. Ne használja a készüléket a kézikönyvben feltüntetettől eltérő célra.
- Ne használja a készüléket, ha valamely része sérült vagy meghibásodott. A sérült vagy meghibásodott készüléket azonnal javíttassa meg, vagy cseréltesse ki.
- A termék csak beltéri használatra készült. Ne használja a terméket kültérben.
- A termék csak otthoni használatra készült. Ne használja a terméket kereskedelmi célokra.
- Ha használja a készüléket olyan helyen, ahol magas a páratartalom, pl. fürdőszobában és medencetérben.
- Ne használja kád, zuhany, mosdókagyló vagy egyéb folyadékkal teli edény közelében.
- Ne használja a berendezést olyan szobákban, ahol aeroszolos termékeket (sprayket) használnak, vagy ahova oxigént fújnak be.
- Ne használjon időzítőt vagy más önálló távvezérlő rendszer az eszköz automatikus kapcsolásához.
- Ne fedje le a készüléket.
- Helyezze a terméket stabil, sík felületre.
- Tartsa távol a terméket gyúlékony anyagoktól.
- Ezt a készüléket 8 évesnél idősebb gyermekek, valamint csökkent fizikai, érzékszervi vagy mentális képességű, illetve tapasztalattal és tudással nem rendelkező személyek használhatják, ha felügyeletet kaptak, vagy a készülék biztonságos használatára vonatkozó utasításokat kaptak, és megértették a veszélyeket.
- Gyermekek nem játszhatnak a készülékkel.

Elektromos biztonság

CAUTION
RISK OF ELECTRIC SHOCK
DO NOT OPEN

- Az áramütés veszélyének csökkentése érdekében ezt a terméket kizárólag a márkaszerviz képviselője nyithatja fel.
- Hiba esetén húzza ki a termék csatlakozóját a konnektorból, és kösse le más berendezésekről.
- Ne használja a terméket, ha a tápkábel vagy a csatlakozódugó sérült vagy meghibásodott. Ha a tápkábel vagy a csatlakozódugó sérült vagy meghibásodott, azt ki kell cseréltetni a gyártóval vagy a hivatalos márkaszervizzel.
- Használat előtt mindig ellenőrizze, hogy a hálózati feszültség megegyezik-e a termék adattábláján található feszültséggel.
- Ne használja a tápkábelt a termék mozgatására. Győződjön meg róla, hogy a tápkábel nem csavarodott meg.
- Győződjön meg róla, hogy a tápkábel nem lóg rá semmilyen munkalap szélére és még véletlenül sem lehet belekapni vagy megbotlani benne.
- A terméket, a tápkábelt vagy a csatlakozódugót ne merítse vízbe vagy más folyadékba.
- Ne hagyja a terméket felügyelet nélkül, ha a tápkábel be van dugva az aljzatba.
- Ne használjon hosszabbítókábelt.

Tisztítás és karbantartás
Figyelmeztetés!

- Tisztítás vagy karbantartás előtt mindig kapcsolja ki a készüléket, húzza ki a dugót az aljzatból és várja meg, amíg a készülék lehűl.
- Tisztító- és súrolószerek használatát mellőzze.
- Ne tisztítsa a készülék belsejét.
- Ne próbálja megjavítani a készüléket. Ha a készülék nem működik megfelelően, cserélje le egy új készülékre.
- Ne merítse a terméket vízbe vagy más folyadékba.

- Törölje át a készülék külső felületeit egy puha, nedves törlőkendővel. Alaposan törölje szárazra a készüléket tiszta, száraz törlőkendővel.
- Puha kefével tisztítsa ki a szellőzőnyílásokat.

Ikon	Leírás	Ikon	Leírás
72 h	Háromnaponta tisztítsa meg a víztartályt.		Szűrő tisztítása/csere.

- A tisztítást és a felhasználói karbantartást gyermekek nem végezhetik felügyelet nélkül.
- Ügyeljen arra, hogy a magas páratartalom elősegítheti a biológiai szervezetek növekedését a környezetben.
- Ne engedje, hogy a párásító környéke nedves vagy nedves legyen. Ha nedvesség lép fel, kapcsolja le a párásító teljesítményét. Ha a párásító kimeneti hangerejét nem lehet lecsökkenteni, időszakosan használja a párásítót. Ne engedje, hogy a nedvszívó anyagok, például szőnyegek, függönyök, függönyök vagy asztalterítők megnedvesedjenek.
- Töltés és tisztítás közben húzza ki a készüléket a konnektorból.
- Soha ne hagyjon vizet a tartályban, ha a készüléket nem használja.
- Tárolás előtt ürítse ki és tisztítsa meg a párásítót. A következő használat előtt tisztítsa meg a párásítót.
- Figyelmeztetés: Mikroorganizmusok, amelyek jelen lehetnek a vízben vagy a környezetben, ahol a készüléket használják vagy tárolják, a víztartályban elszaporodhatnak, és a levegőbe kerülhetnek, ami nagyon súlyos egészségügyi kockázatokat okoz, ha a víz nem kerül pótlásra és a tartályt nem tisztítják megfelelően 3 naponta.
- Ürítse ki a tartályt és töltse fel minden harmadik napon. Újratöltés előtt tisztítsa meg friss csapvízzel vagy tisztítószerekkel. Távolítson el minden lerakódást, lerakódást vagy fóliát, amely a tartály oldalain vagy a belső felületeken keletkezett, és törölje szárazra az összes felületet.

Támogatás
Ha további segítségre van szüksége, illetve megjegyzése vagy javaslata lenne, keresse fel a www.nedis.com/support weboldalt.

Română - Descrierea

Umidificatorul cu ultrasunete este un dispozitiv conceput să crească umiditatea într-o singură cameră. Umidificatoarele cu ultrasunete folosesc tehnologie de înaltă frecvență, care transmite vibrații în apă. Apa vibrează pe frecvența vibrației transmise, se descompune în picături microscopice și apoi se transformă în vapori. Dispozitivul degajă abur în cameră, creând aproape instantaneu un mediu mai răcoros și mai umed.
Se recomandă să utilizați dispozitivul în camere cu o temperatură sub 20 °C și o umiditate relativă mai mică de 80%. Dispozitivul poate fi utilizat în camere cu o temperatură între 0 °C și 40 °C și o umiditate relativă mai mică decât 90%.

1. Rezervorul de apă 2. Capacul rezervorului de apă 3. Duză	• Scoateți rezervorul de apă din dispozitiv. • Scoateți capacul rezervorului de apă din rezervorul de apă. • Dacă este cazul, curățați rezervorul de apă și capacul rezervorului de apă cu apă. • Umpleți rezervorul cu apă curată (max. 40 °C). • Puneți capacul rezervorului de apă pe rezervorul de apă. Asigurați-vă că duza este corect plasată pe capacul rezervorului de apă. • Așezați rezervorul de apă în dispozitiv. • Notă: Dacă nu există suficientă apă în rezervorul de apă, dispozitivul se va opri automat. Completați din nou rezervorul cu apă, iar dispozitivul se va repune în funcțiune.
4. Afișaj	
5. Buton pornire/oprire	• Atingeți butonul pentru a porni dispozitivul în modul automat. • Atingeți butonul din nou pentru a opri dispozitivul.
6. Buton temporizator	• Atingeți butonul pentru a seta temporizatorul (1-12 ore).
7. Buton generare abur	• Atingeți butonul pentru a ieși din modul automat și a seta generarea de abur (3 niveluri). • Atingeți din nou butonul pentru a reveni în modul automat.
8. Buton umiditate	• Atingeți butonul pentru a crește sau reduce umiditatea relativă în trepte de 5%. • Atingeți butonul din nou pentru a ieși din modul de setare umiditate. Notă: Dacă umiditatea relativă dorită este mai mică decât umiditatea relativă curentă, mașina va intra în modul inactiv. Afișajul indică umiditatea curentă. Atingeți butonul pentru a vedea setarea de umiditate preconizată pe afișaj.
9. Buton încălzire	• Atingeți butonul pentru a genera abur cald timp de 10-15 minute.
10. Buton plasmă	• Utilizați butonul pentru a iniția funcția de plasmă. • Atingeți butonul din nou pentru a opri funcția de plasmă.

Siguranţă
Instrucţiuni generale de siguranţă

- Citiți manualul cu atenție înainte de utilizare. Păstrați manualul pentru consultări ulterioare.
- Producătorul nu este responsabil de daunele directe sau daunele aduse proprietății sau persoanelor, cauzate de nerespectarea instrucțiunilor de siguranță și utilizarea incorectă a dispozitivului.
- Utilizați dispozitivul numai în scopurile prevăzute. Nu utilizați dispozitivul în alte scopuri decât cele descrise în manual.
- Nu utilizați dispozitivul dacă are piese deteriorate sau defecte. Dacă dispozitivul este deteriorat sau defect, înlocuiți imediat dispozitivul.
- Dispozitivul este potrivit doar pentru utilizare în interior. Nu utilizați dispozitivul în spații exterioare.
- Dispozitivul este potrivit doar pentru utilizare domestică. Nu utilizați dispozitivul în scopuri comerciale.
- Nu utilizați dispozitivul în locuri cu umiditate ridicată, precum băi și piscine.
- Nu utilizați dispozitivul lângă căzi, dușuri, chiuvete sau alte recipiente cu apă.
- Nu utilizați dispozitivul în camere în care se utilizează produse cu aerosoli (spray-uri) sau în care se administrează oxigen.
- Nu utilizați un temporizator sau o telecomandă separată care să comute automat dispozitivul.
- Nu acoperiți dispozitivul.
- Așezați dispozitivul pe o suprafață stabilă și plată.
- Țineți dispozitivul la distanță de obiecte inflamabile.
- Acest aparat poate fi utilizat de copii cu vârsta de la 8 ani și peste și de persoane cu capacități fizice, senzoriale sau mentale reduse sau cu lipsă de experiență și cunoștințe, dacă au primit supraveghere sau instrucțiuni privind utilizarea aparatului într-un mod sigur și înțeleg pericolele implicate.
- Copiii nu se vor juca cu aparatul.

Instrucţiuni privind siguranţa electrică

CAUTION
RISK OF ELECTRIC SHOCK
DO NOT OPEN

- Pentru a se reduce pericolul de electrocutare, acest produs va fi desfăcut numai de către un tehnician avizat, când este necesară depanarea.
- Deconectați produsul de la priza de rețea sau alte echipamente în cazul apariției unei probleme.
- Nu utilizați dispozitivul atunci când cablul electric sau ștecherul sunt deteriorate sau defecte. În cazul în care cablul sau ștecherul sunt deteriorate sau defecte, trebuie să fie înlocuite de producător sau de către un agent de reparații autorizat.
- Înainte de utilizare, verificați întotdeauna dacă tensiunea de rețea coincide cu tensiunea de pe plăcuța tehnică a dispozitivului.
- Nu deplasați dispozitivul trăgând de cablul electric. Asigurați-vă că nu se poate încâlci cablul electric.
- Asigurați-vă că cablul de rețea nu este suspendat deasupra marginii blatului și că nu vă puteți prinde sau împiedica accidental în acesta.
- Nu imersați dispozitivul, cablul electric sau ștecherul în apă sau alte lichide.
- Nu lăsați dispozitivul nesupravegheat când ștecărul electric este conectat la alimentarea de la rețea.
- Nu utilizați un cablu prelungitor.

Curăţarea şi întreţinerea
Avertisment!

- Înainte de curățare sau întreținere, opriți întotdeauna dispozitivul, scoateți ștecărul din priză și așteptați să se răcească dispozitivul.
- Nu folosiți solvenți sau agenți de curățare abrazivi.
- Nu curățați interiorul dispozitivului.
- Nu încercați să reparați dispozitivul. Dacă dispozitivul nu funcționează corect, înlocuiți-l cu unul nou.
- Nu scufundați dispozitivul în apă sau în alte lichide.
- Curățați exteriorul dispozitivului cu o cârpă umedă și moale. Uscați bine dispozitivul cu o cârpă curată și uscată.
- Curățați fantele de ventilație cu o perie moale.

Pictogramă	Descriere	Pictogramă	Descriere
72 h	Curățați rezervorul de apă la fiecare trei zile.		Curățare/schimbare filtru.

- Curățarea și întreținerea utilizatorului nu trebuie efectuate de copii fără supraveghere.
- Fiți conștienți de faptul că nivelurile ridicate de umiditate pot încuraja creșterea organismelor biologice în mediu.
- Nu permiteți ca zona din jurul umidificatorului să devină umedă sau umedă. Dacă apare umezeală, reduceți puterea umidificatorului. Dacă volumul de ieșire al umidificatorului nu poate fi redus, utilizați umidificatorul în mod intermitent. Nu lăsați materialele absorbante, cum ar fi covoarele, draperiile, draperiile sau fețele de masă, să se umezească.
- Deconectați aparatul în timpul umplerii și curățării.
- Nu lăsați niciodată apă în rezervor când aparatul nu este în uz.
- Goliți și curățați umidificatorul înainte de depozitare. Curățați umidificatorul înainte de următoarea utilizare.
- Avertisment: Microorganismele care pot fi prezente în apă sau în mediul în care aparatul este utilizat sau depozitat, pot crește în rezervorul de apă și pot fi suflate în aer cauzând riscuri foarte grave pentru sănătate atunci când apa nu este reînnoită și rezervorul nu este curățat corespunzător la fiecare 3 zile.
- Goliți rezervorul și reumpleți la fiecare trei zile. Înainte de reumplere, curățați-l cu apă proaspătă de la robinet sau cu agenți de curățare. Îndepărtați orice depuneri, depuneri sau pelicule care s-au format pe părțile laterale ale rezervorului sau pe suprafețele interioare și ștergeți toate suprafețele.

Suport
Dacă aveți în continuare nevoie de asistență sau aveți comentarii sau sugestii, vizitați www.nedis.com/support.

FR