HTFA12CGY

Convection heater

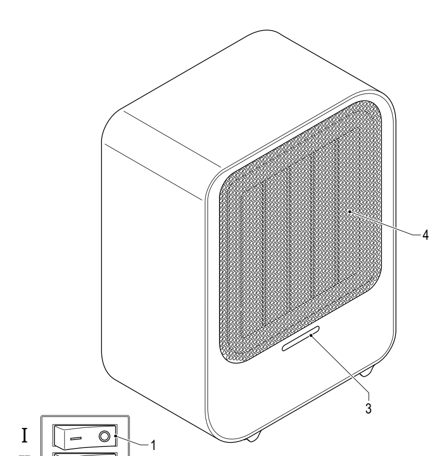

Description

English

The convection heater is a device that heats a space by creating a current of warm air that circulates throughout the area.
1. On/off switch (750 W)
2. On/off switch (1500 W)
3. On/off indicator
4. Airflow outlet

Safety

General safety

- Read the manual carefully before use. Keep the manual for future reference.
- The manufacturer is not liable for consequential damages or for damages to property or persons caused by non-observance of the safety instructions and improper use of the device.
- The device can be used by children aged from 8 years and above and persons with reduced physical, sensory or mental capabilities or lack of experience and knowledge if they have been given supervision or instruction concerning use of the device in a safe way and understand the hazards involved. Children shall not play with the device. Cleaning and user maintenance shall not be made by children without supervision.
- For additional protection, we advise you to install a residual current device (RCD) in the electrical circuit that supplies the bathroom his electricity. This RCD must have a rated residual operating current no higher than 30mA. Ask your installer for advice.
- Only use the device for its intended purposes. Do not use the device for other purposes than described in the manual.
- Do not use the device if any part is damaged or defective. If the device is damaged or defective, replace the device immediately.
- The device is suitable for indoor use only. Do not use the device outdoors.
- The device is suitable for domestic use only. Do not use the device for commercial purposes.
- Do not use the device near bathtubs, showers, basins or other vessels containing water.
- If you use the device in a bathroom, remove the mains plug from the wall socket after use. The presence of water can cause a risk of personal injury or damage to the device even when the device is switched off.
- Do not use a timer or a separate remote-control system that switches on the device automatically.
- Do not expose the device to water or moisture.
- Do not cover the device.
- Do not block the ventilation openings.
- Do not insert foreign objects into the ventilation openings.
- Place the device on a stable, flat surface.

Electrical safety

CAUTION
RISk OF ELECTRIC SHOCK DO NOT OPEN

- To reduce risk of electric shock, this product should only be opened by an authorized technician when service is required.
- Disconnect the product from the mains and other equipment if a problem should occur.
- Do not use the device if the mains cable or mains plug is damaged or defective. If the mains cable or mains plug is damaged or defective, it must be replaced by the manufacturer or an authorised repair agent.
- Before use, always check that the mains voltage is the same as the voltage on the rating plate of the device.
- Do not move the device by pulling the mains cable. Make sure that the mains cable cannot become entangled.
- Do not immerse the device, the mains cable or the mains plug in water or other liquids.
- Do not leave the device unattended while the mains plug is connected to the mains supply.

Use

Initial use

Note: If you switch on the device for the first time, the device may emit a little smoke and a characteristic smell for a short period. This is normal operation.

Switching on and off

- 750 W: To switch on the device, set the on/off switch (1) to the on position. The on/off indicator (3) comes on.
- 1500 W: To switch on the device, set the on/off switch (1+2) to the on position. The on/off indicator (3) comes on.
- To switch off the device, set the corresponding on/off switches to the off position. The on/off indicator (3) goes off.

Cleaning and maintenance

Warning!

- Before cleaning or maintenance, always switch off the device, remove the mains plug from the wall socket and wait until the device has cooled down.
- Do not use cleaning solvents or abrasives.
- Do not clean the inside of the device.
- Do not attempt to repair the device. If the device does not operate correctly, replace it with a new device.
- Do not immerse the device in water or other liquids.

- Clean the outside of the device using a soft, damp cloth.
- Clean the airflow outlet using a vacuum cleaner.

Beschrijving

Nederlands

De convectorkachel is een apparaat dat een ruimte verwarmt door het creëren van een stroom warme lucht die door de ruimte circuleert.
1. Aan/uit-schakelaar (750 W)
2. Aan/uit-schakelaar (1500 W)
3. Aan/uit-indicator
4. Luchtstroomuitlaat

Veiligheid

Algemene veiligheid

- Lees de handleiding voor gebruik aandachtig door. Bewaar de handleiding voor latere raadpleging.
- De fabrikant is niet aansprakelijk voor gevolgschade of voor schade aan eigendommen of personen veroorzaakt door het niet naleven van de veiligheidsinstructies en door verkeerd gebruik van het apparaat.
- Het apparaat kan worden gebruikt door kinderen vanaf 8 jaar en door personen met verminderde lichamelijke, zintuiglijke of geestelijke vermogens of gebrek aan de benodigde ervaring en kennis indien zij onder toezicht staan of instructies krijgen over hoe het apparaat op een veilige manier kan worden gebruikt alsook de gevaren begrijpen die met het gebruik samenhangen. Kinderen mogen niet met het apparaat spelen. Reiniging en onderhoud mogen niet worden uitgevoerd door kinderen, tenzij zij onder toezicht staan.
- Voor extra bescherming adviseren we een aardlekschakelaar (RCD) te installeren in de elektrische groep die de badkamer van stroom voorziet. Deze aardlekschakelaar (RCD) moet een nominale reststroom hebben die niet hoger is dan 30 mA. Raadpleeg uw installateur.
- Gebruik het apparaat uitsluitend voor de beoogde doeleinden. Gebruik het apparaat niet voor andere doeleinden dan beschreven in de handleiding.
- Gebruik het apparaat niet als een onderdeel beschadigd of defect is. Vervang een beschadigd of defect apparaat onmiddellijk.
- Het apparaat is uitsluitend geschikt voor gebruik binnenshuis. Gebruik het apparaat niet buitenshuis.
- Het apparaat is uitsluitend geschikt voor huishoudelijk gebruik. Gebruik het apparaat niet voor commerciële doeleinden.
- Gebruik het apparaat niet in de buurt van badkuipen, douches, wastafels of andere voorzieningen die water bevatten.
- Indien u het apparaat in de badkamer gebruikt, verwijder dan na gebruik de netstekker uit het stopcontact. De aanwezigheid van water kan een risico van persoonlijk letsel of schade aan het apparaat vormen, zelfs wanneer het apparaat is uitgeschakeld.
- Gebruik geen timer of afzonderlijk afstandsbedieningssysteem om het apparaat automatisch uit te schakelen.
- Stel het apparaat niet bloot aan water of vocht.
- Bedek het apparaat niet.
- Blokkeer de ventilatieopeningen niet.
- Steek geen vreemde voorwerpen in de ventilatieopeningen.
- Plaats het apparaat op een stabiele, vlakke ondergrond.

Elektrische veiligheid

CAUTION
RISk OF ELECTRIC SHOCK DO NOT OPEN

- Dit product mag voor onderhoud alleen worden geopend door een erkend technicus om het risico op elektrische schokken te verkleinen.
- Koppel het product los van het stopcontact en van andere apparatuur als er zich problemen voordoen.
- Gebruik het apparaat niet als het netsnoer of de netstekker beschadigd of defect is. Indien het netsnoer of de netstekker beschadigd of defect is, moet het onderdeel door de fabrikant of een erkend servicecentrum worden vervangen.
- Controleer voor gebruik altijd of de netspanning overeenkomt met de spanning op het typeplaatje van het apparaat.
- Verplaats het apparaat niet door aan het netsnoer te trekken. Zorg ervoor dat het netsnoer niet in de war kan geraken.
- Dompel het apparaat, het netsnoer of de netstekker niet onder in water of andere vloeistoffen.
- Laat het apparaat niet onbeheerd achter terwijl de netstekker op de netvoeding is aangesloten.

Gebruik

Eerste gebruik

Opmerking: Indien u het apparaat voor de eerste keer inschakelt, kan gedurende korte tijd een lichte rookontwikkeling ontstaan en een karakteristieke geur vrijkomen. Dit is normaal.

In- en uitschakelen

- 750 W: Zet de aan/uit-schakelaar (1) in de aan-stand om het apparaat in te schakelen. De aan/uit-indicator (3) gaat aan.
- 1500 W: Zet de aan/uit-schakelaar (1+2) in de aan-stand om het apparaat in te schakelen. De aan/uit-indicator (3) gaat aan.
- Zet de corresponderende aan/uit-schakelaars in de uit-stand om het apparaat uit te schakelen. De aan/uit-indicator (3) gaat uit.

Reiniging en onderhoud

Waarschuwing!

- Schakel voor reiniging en onderhoud altijd het apparaat uit, verwijder de netstekker uit het stopcontact en wacht totdat het apparaat is afgekoeld.
- Gebruik geen reinigingsmiddelen of schuurmiddelen.
- Reinig niet de binnenzijde van het apparaat.
- Probeer het apparaat niet te repareren. Indien het apparaat niet juist werkt, vervang het dan door een nieuw apparaat.
- Dompel het apparaat niet onder in water of andere vloeistoffen.

- Reinig de buitenkant van het apparaat met een zachte, droge doek.
- Reinig de luchtstroomuitlaat met een stofzuiger.

Beschreibung

Deutsch

Das Konvektionsheizgerät heizt einen Raum mithilfe eines warmen Luftstroms auf, der im gesamten Bereich zirkuliert.
1. Ein-/Aus-Schalter (750 W)
2. Ein-/Aus-Schalter (1500 W)
3. Ein-/Aus-Anzeige
4. Luftauslass

Sicherheit

Allgemeine Sicherheit

- Lesen Sie die Bedienungsanleitung vor dem Gebrauch genau durch. Bitte bewahren Sie die Bedienungsanleitung zur späteren Bezugnahme auf.
- Der Hersteller ist nicht schadensersatzpflichtig für Folgeschäden, Sachschäden oder Personenverletzungen, die durch die Nichtbeachtung der Sicherheitshinweise und durch unsachgemäße Handhabung des Gerätes entstanden sind.
- Das Gerät darf von Kindern ab 8 Jahren sowie von Personen mit eingeschränkten physischen, sensorischen oder geistigen Fähigkeiten oder einem Mangel an Erfahrung und Kenntnis verwendet werden, sofern diese Personen beaufsichtigt oder in den sicheren Gebrauch des Geräts eingewiesen wurden und die damit verbundenen Gefahren verstehen. Kinder dürfen nicht mit dem Gerät spielen. Die Reinigung und Pflege seitens des Benutzers darf nur von Kindern durchgeführt werden, wenn diese beaufsichtigt werden.
- Zum zusätzlichen Schutz empfehlen wir die Installation eines Fehlerstromschutzschalters (FI-Schutzschalter) in dem Stromkreis, der das Badezimmer mit Strom versorgt. Dieser Fehlerstromschutzschalter muss einen Nennfehlerstrom haben, der 30 mA nicht überschreitet. Fragen Sie Ihren Installateur um Rat.
- Verwenden Sie das Gerät nur bestimmungsgemäß. Verwenden Sie das Gerät nur für den in dieser Bedienungsanleitung beschriebenen Zweck.
- Verwenden Sie das Gerät nicht, falls ein Teil beschädigt oder defekt ist. Ist das Gerät beschädigt oder defekt, erneuern Sie es unverzüglich.
- Das Gerät eignet sich nur zur Verwendung in Innenräumen. Verwenden Sie das Gerät nicht im Freien.
- Das Gerät eignet sich nur für den Hausgebrauch. Verwenden Sie das Gerät nicht für den gewerblichen Gebrauch.
- Verwenden Sie das Gerät nicht in der Nähe von Badewannen, Duschen, Becken oder anderen Behältnissen, die Wasser enthalten.
- Falls Sie das Gerät in einem Badezimmer verwenden, ziehen Sie den Netzstecker nach dem Gebrauch aus der Wandsteckdose. Das Vorhandensein von Wasser stellt eine Gefahr von Personenverletzungen oder Schäden am Gerät dar, selbst wenn das Gerät ausgeschaltet ist.
- Verwenden Sie keine Zeitschaltuhr und kein separates Fernbedienungssystem, das das Gerät automatisch einschaltet.
- Setzen Sie das Gerät keinem Wasser und keiner Feuchtigkeit aus.
- Decken Sie das Gerät nicht ab.
- Blockieren Sie nicht die Lüftungsöffnungen.
- Stecken Sie keine Fremdkörper in die Belüftungsöffnungen.
- Stellen Sie das Gerät auf einer stabilen flachen Oberfläche auf.

Elektrische Sicherheit

CAUTION
RISk OF ELECTRIC SHOCK DO NOT OPEN

- Um die Gefahr eines elektrischen Schlags zu verringern, sollte dieses Produkt bei erforderlichen Servicearbeiten ausschließlich von einem autorisierten Techniker geöffnet werden.
- Bei Problemen trennen Sie das Gerät bitte von der Spannungsversorgung und von anderen Geräten.
- Verwenden Sie das Gerät nicht, falls das Netzkabel oder der Netzstecker beschädigt oder defekt ist. Ist das Netzkabel oder der Netzstecker beschädigt oder defekt, muss das Netzkabel oder der Netzstecker vom Hersteller oder einem autorisierten Service-Partner erneuert werden.
- Vergewissern Sie sich stets vor dem Gebrauch, dass die Netzspannung mit der Spannung auf dem Typenschild des Geräts übereinstimmt.
- Bewegen Sie das Gerät nicht durch Ziehen am Netzkabel. Achten Sie darauf, dass sich das Netzkabel nicht verwickeln kann.
- Tauchen Sie das Gerät, das Netzkabel oder den Netzstecker nicht in Wasser oder andere Flüssigkeiten ein.
- Lassen Sie das Gerät nicht unbeaufsichtigt, während der Netzstecker mit dem Stromnetz verbunden ist.

Gebrauch

Erstgebrauch

Hinweis: Wenn Sie das Gerät zum ersten Mal einschalten, kann es etwas Rauch ausstoßen und eine kurze Zeit einen charakteristischen Geruch entwickeln. Dies ist ein normaler Vorgang.

Ein- und Ausschalten

- 750 W: Um das Gerät einzuschalten, stellen Sie den Ein-/Aus-Schalter (1) auf die Ein-Position. Die Ein-/Aus-Anzeige (3) leuchtet auf.
- 1500 W: Um das Gerät einzuschalten, stellen Sie den Ein-/Aus-Schalter (1+2) auf die Ein-Position. Die Ein-/Aus-Anzeige (3) leuchtet auf.
- Um das Gerät auszuschalten, stellen Sie die entsprechenden Ein-/Aus-Schalter auf die Aus-Position. Die Ein-/Aus-Anzeige (3) erlischt.

Reinigung und Pflege

Warnung!

- Schalten Sie das Gerät vor der Reinigung oder Pflege immer aus, ziehen Sie den Netzstecker aus der Wandsteckdose und warten Sie, bis sich das Gerät abgekühlt hat.
- Verwenden Sie keine Lösungs- oder Scheuermittel.
- Reinigen Sie das Gerät nicht von innen.
- Versuchen Sie nicht, das Gerät zu reparieren. Falls das Gerät nicht einwandfrei arbeitet, tauschen Sie es gegen ein neues aus.
- Tauchen Sie das Gerät nicht in Wasser oder andere Flüssigkeiten ein.

- Reinigen Sie das Äußere des Geräts mit einem weichen feuchten Tuch.
- Reinigen Sie den Luftauslass mit einem Staubsauger.

Descripción

Español

El calefactor de convección es un dispositivo que calienta un espacio generando una corriente de aire caliente que circula por la zona.
1. Interruptor de encendido/apagado (750 W)
2. Interruptor de encendido/apagado (1500 W)
3. Indicador de encendido/apagado
4. Salida de flujo de aire

Seguridad

Seguridad general

- Lea el manual detenidamente antes del uso. Conserve el manual en caso de futura necesidad.
- El fabricante no es responsable de daños consecuentes o de daños en la propiedad o en las personas causados por no seguir estas instrucciones de seguridad y por un uso inadecuado de este dispositivo.
- El dispositivo puede ser utilizado por niños a partir de los 8 años y por personas con capacidades físicas, sensoriales o mentales reducidas, o que no tengan experiencia ni conocimientos, si son supervisados o instruidos en el uso del dispositivo de forma segura y entienden los riesgos implicados. Los niños no pueden jugar con el dispositivo. Los niños no podrán realizar la limpieza ni el mantenimiento reservado al usuario a menos que cuenten con supervisión.
- En caso de necesitar protección adicional, le recomendamos instalar un dispositivo de corriente residual (DCR) en el circuito eléctrico que alimenta el baño. Este DCR debe tener una corriente de funcionamiento residual nominal no superior a 30mA. Pida asesoramiento a su instalador.
- Utilice el dispositivo únicamente para su uso previsto. No utilice el dispositivo con una finalidad distinta a la descrita en el manual.
- No utilice el dispositivo si alguna pieza ha sufrido daños o tiene un defecto. Si el dispositivo ha sufrido daños o tiene un defecto, sustitúyalo inmediatamente.
- El dispositivo sólo es apto para uso en interiores. No utilice el dispositivo en exteriores.
- El dispositivo sólo es apto para uso doméstico. No utilice el dispositivo con fines comerciales.
- No utilice el dispositivo cerca de bañeras, duchas, lavabos u otros recipientes que contengan agua.
- Si utiliza el dispositivo en un baño, retire el enchufe de red de la toma de pared tras el uso. La presencia de agua puede provocar un riesgo de lesiones personales o daños al dispositivo, incluso cuando éste está apagado.
- No utilice un temporizador o un sistema de control remoto separado que conecte el dispositivo automáticamente.
- No exponga el dispositivo al agua ni a la humedad.
- No cubra el dispositivo.
- No bloquee las aberturas de ventilación.
- No introduzca objetos extraños en las aberturas de ventilación.
- Coloque el dispositivo sobre una superficie estable y plana.

Seguridad eléctrica

CAUTION
RISk OF ELECTRIC SHOCK DO NOT OPEN

- Para reducir el peligro de descarga eléctrica, este producto sólo debería abrirlo un técnico autorizado cuando necesite reparación.
- Desconecte el producto de la toma de corriente y de los otros equipos si ocurriera algún problema.
- No utilice el dispositivo si el cable de red o el enchufe de red está dañado o es defectuoso. Si el cable de red o el enchufe de red está dañado o es defectuoso, éste debe ser sustituido por el fabricante o un servicio técnico autorizado.
- Antes del uso, compruebe siempre que la tensión de red sea la misma que se indica en la placa de características del dispositivo.
- No mueva el dispositivo tirando del cable de red. Asegúrese de que el cable de red no se enrede.
- No sumerja el dispositivo, el cable de red o el enchufe de red en agua ni otros líquidos.
- No deje el dispositivo desatendido cuando el enchufe de red esté conectado al suministro de red.

Uso

Uso inicial

Nota: Si enciende el dispositivo por primera vez, éste puede desprender un poco de humo y un olor característico durante un breve periodo. Esto es algo normal.

Encendido y apagado

- 750 W: Para encender el dispositivo, sitúe el interruptor de encendido/apagado (1) en la posición de encendido. El indicador de encendido/apagado (3) se enciende.
- 1500 W: Para encender el dispositivo, sitúe el interruptor de encendido/apagado (1+2) en la posición de encendido. El indicador de encendido/apagado (3) se enciende.
- Para apagar el dispositivo, sitúe los interruptores de encendido/apagado correspondientes en la posición de apagado. El indicador de encendido/apagado (3) se apaga.

Limpieza y mantenimiento

¡Advertencia!

- Antes de la limpieza o el mantenimiento, apague siempre el dispositivo, retire el enchufe de red de la toma de pared y espere hasta que se haya enfriado el dispositivo.
- No utilice disolventes de limpieza ni productos abrasivos.
- No limpie el interior del dispositivo.
- No intente reparar el dispositivo. Si el dispositivo no funciona correctamente, sustitúyalo por uno nuevo.
- No sumerja el dispositivo en agua ni otros líquidos.

- Limpie el exterior del dispositivo con un paño suave humedecido.
- Limpie la salida de flujo de aire con un aspirador.

Description

Français

Le convecteur est un appareil qui chauffe un espace en créant un courant d’air chaud circulant dans toute la zone.
1. Commutateur marche/arrêt (750 W)
2. Commutateur marche/arrêt (1500 W)
3. Témoin marche/arrêt
4. Sortie d’air

Sécurité

Sécurité générale

- Lisez attentivement le manuel avant usage. Conservez le manuel pour toute référence ultérieure.
- Le fabricant décline toute responsabilité pour les dommages ou blessures consécutifs causés par le non-respect des consignes de sécurité et d’une utilisation inappropriée de l’appareil.
- L’appareil peut être utilisé par des enfants 8 ans ou plus et des personnes présentant des capacités physiques, sensorielles ou intellectuelles réduites, voire ne disposant pas des connaissances et de l’expérience nécessaires en cas de surveillance ou d’instructions sur l’usage de l’appareil en toute sécurité et de compréhension des risques impliqués. Les enfants ne doivent pas jouer avec l’appareil. Le nettoyage et la maintenance ne doivent pas être effectués par des enfants sans supervision.
- Par mesure de protection additionnelle, nous vous conseillons d’installer un dispositif de courant résiduel (RCD) dans le circuit électrique d’alimentation en électricité de la salle de bains. Ce RCD doit bénéficier d’un courant nominal de service résiduel n’excédant pas 30mA. Contactez votre installateur si vous souhaitez être conseillé.
- Utilisez l’appareil uniquement pour son usage prévu. N’utilisez pas l’appareil à d’autres fins que celles décrites dans le manuel.
- N’utilisez pas l’appareil si une pièce quelconque est endommagée ou défectueuse. Si l’appareil est endommagé ou défectueux, remplacez-le immédiatement.
- L’appareil est conçu exclusivement pour une utilisation en intérieur. N’utilisez pas l’appareil à l’extérieur.
- L’appareil est conçu exclusivement pour un usage domestique. N’utilisez pas l’appareil à des fins commerciales.
- N’utilisez pas l’appareil à proximité d’une baignoire, d’une douche, d’un lavabo ou d’autres récipients contenant de l’eau.
- Si vous utilisez l’appareil dans une salle de bains, débranchez la fiche secteur de la prise murale après usage. La présence d’eau est un facteur de risque de blessure ou de dégâts pour l’appareil, même s’il est éteint.
- N’utilisez pas une minuterie ou une télécommande de mise en marche automatique de l’appareil.
- N’exposez pas l’appareil à l’eau ou à l’humidité.
- Ne couvrez pas l’appareil.
- Ne bloquez aucune des ouvertures de ventilation.
- N’insérez pas de corps étrangers dans les ouvertures de ventilation.
- Placez l’appareil sur une surface stable et plane.

Sécurité électrique

CAUTION
RISk OF ELECTRIC SHOCK DO NOT OPEN

- Pour réduire le risque de choc électrique, cet appareil doit être ouvert uniquement par un technicien qualifié si une réparation s’impose.
- Débranchez l’appareil et les autres équipements du secteur s’il y a un problème.
- N’utilisez pas l’appareil si le cordon d’alimentation ou la fiche secteur est endommagé ou défectueux. Si le cordon d’alimentation ou la fiche secteur est endommagé ou défectueux, il doit être remplacé par le fabricant ou par un réparateur agréé.
- Avant toute utilisation, vérifiez que la tension du secteur correspond à celle indiquée sur la plaque signalétique de l’appareil.
- Ne déplacez pas l’appareil en le tirant par le cordon d’alimentation. Assurez-vous que le cordon d’alimentation ne s’enchevêtre pas.
- N’immergez pas l’appareil, le cordon d’alimentation ou la fiche secteur dans l’eau ou d’autres liquides.
- Ne laissez pas l’appareil sans surveillance si la fiche secteur est branchée.

Usage

Utilisation initiale

Remarque : Pour sa première mise en marche, l’appareil peut émettre une légère fumée et une odeur caractéristique pendant une période brève. C’est normal.

Mise en marche et arrêt

- 750 W : Pour mettre l’appareil en marche, positionnez le commutateur marche/arrêt (1) sur ON. Le témoin marche/arrêt (3) s’allume.
- 1500 W : Pour mettre l’appareil en marche, positionnez le commutateur marche/arrêt (1+2) sur ON. Le témoin marche/arrêt (3) s’allume.
- Pour éteindre l’appareil, positionnez le commutateur marche/arrêt correspondant sur OFF. Le témoin marche/arrêt (3) s’éteint.

Nettoyage et maintenance

Avertissement !

- Avant le nettoyage ou l’entretien, arrêtez toujours l’appareil, débranchez la fiche secteur de la prise murale et attendez que l’appareil refroidisse.
- N’utilisez pas de solvants ni de produits abrasifs.
- Ne nettoyez pas l’intérieur de l’appareil.
- Ne tentez pas de réparer l’appareil. Si l’appareil fonctionne mal, remplacez-le par un neuf.
- Ne plongez pas l’appareil dans l’eau ou autres liquides.

- Nettoyez l’extérieur de l’appareil avec un chiffon doux et humide.
- Nettoyez la sortie d’air avec un aspirateur.

Descrizione

Italiano

La stufa a convezione è un dispositivo di riscaldamento che genera una corrente di aria calda messa in circolazione nell’ambiente.
1. Interruttore on/off (750 W)
2. Interruttore on/off (1500 W)
3. Indicatore on/off
4. Bocca di uscita dell’aria

Sicurezza

Istruzioni generali

- Leggere il manuale con attenzione prima dell’uso. Conservare il manuale per riferimenti futuri.
- Il fabbricante non è responsabile per eventuali danni consequenziali o per danni a cose o persone derivati dall’inosservanza delle istruzioni sulla sicurezza o dall’uso improprio del dispositivo.
- Il dispositivo può essere utilizzato da bambini di almeno 8 anni e da persone con ridotte capacità fisiche, sensoriali o mentali, o con mancata esperienza o conoscenza, sotto supervisione o dopo avere ricevuto adeguate istruzioni riguardo all’uso in sicurezza del dispositivo e avere compreso i pericoli intrinseci nell’uso. I bambini non devono giocare con il dispositivo. Le operazioni di pulizia e manutenzione non devono essere effettuate da bambini senza supervisione.
- Per un’ulteriore protezione, si consiglia di installare un dispositivo di corrente residua (RCD) nel circuito elettrico che fornisce elettricità al bagno. Il dispositivo RCD deve avere una corrente operativa residua nominale non superiore a 30 mA. Chiedere un consiglio all’installatore.
- Utilizzare il dispositivo solo per gli scopi previsti. Non utilizzare il dispositivo per scopi diversi da quelli descritti nel manuale.
- Non utilizzare il dispositivo se presenta parti difettose. Se il dispositivo è danneggiato o difettoso, sostituirlo immediatamente.
- Questo dispositivo è adatto solo per uso in ambienti interni. Non utilizzare il dispositivo all’aperto.
- Questo dispositivo è adatto solo per uso in ambienti domestici. Non utilizzare il dispositivo per scopi commerciali.
- Non utilizzare il dispositivo in prossimità di vasche da bagno, docce, lavandini o altri recipienti contenenti acqua.
- Se il dispositivo viene utilizzato in un bagno, dopo l’uso rimuovere la spina dalla presa a parete. La presenza di acqua può comportare il rischio di lesioni personali o danni al dispositivo anche quando il dispositivo è spento.
- Non utilizzare un timer o un telecomando separato per accendere automaticamente il dispositivo.
- Non esporre il dispositivo ad acqua o umidità.
- Non coprire il dispositivo.
- Non ostruire i fori per la ventilazione.
- Non inserire oggetti estranei nelle aperture di ventilazione.
- Collocare il dispositivo su una superficie stabile e piana.

Sicurezza elettrica

CAUTION
RISk OF ELECTRIC SHOCK DO NOT OPEN

- Per ridurre il rischio di scosse elettriche, il presente prodotto deve essere aperto solo da un tecnico autorizzato, nel caso sia necessario ripararlo.
- Scollegare il prodotto dall’alimentazione e da altri apparecchi se dovesse esserci un problema.
- Non utilizzare il dispositivo in presenza di danni o difetti al cavo o alla spina di alimentazione. Se il cavo o la spina di alimentazione è danneggiato o difettoso, deve essere sostituito dal fabbricante o da un centro riparazioni autorizzato.
- Prima dell’uso verificare sempre che la tensione di alimentazione corrisponda a quella indicata sulla targhetta nominale del dispositivo.
- Non spostare il dispositivo tirandolo per il cavo di alimentazione. Verificare che il cavo non possa aggrovigliarsi.
- Non immergere il dispositivo, il cavo o la spina di alimentazione in acqua o altri liquidi.
- Non lasciare il dispositivo incustodito con la spina collegata alla rete di alimentazione.

Uso

Uso iniziale

Nota: alla prima accensione il dispositivo può emettere per un breve periodo un po’ di fumo e un odore caratteristico. È una condizione normale.

Accensione e spegnimento

- 750 W: Per accendere il dispositivo, posizionare l’interruttore on/off (1) su on. L’indicatore on/off (3) si accende.
- 1500 W: Per accendere il dispositivo, posizionare l’interruttore on/off (1+2) su on. L’indicatore on/off (3) si accende.
- Per spegnere il dispositivo, posizionare i corrispondenti interruttori on/off su off. L’indicatore on/off (3) si spegne.

Pulizia e manutenzione

Attenzione!

- Prima di qualsiasi intervento di pulizia o manutenzione, spegnere sempre il dispositivo, rimuovere la spina dalla presa a parete e attendere che il dispositivo si sia raffreddato.
- Non utilizzare solventi detergenti o abrasivi.
- Non pulire l’interno del dispositivo.
- Non cercare di riparare il dispositivo. Se il dispositivo non funziona correttamente, sostituirlo con uno nuovo.
- Non immergere il dispositivo in acqua o in altri liquidi.

- Pulire l’esterno del dispositivo con un panno morbido e umido.
- Pulire la bocca di uscita dell’aria con un aspirapolvere.

Descrição

Português

O aquecedor por convecção é um dispositivo que aquece um espaço criando uma corrente de ar quente que circula na área.
1. Interruptor de ligar/desligar (750 W)
2. Interruptor de ligar/desligar (1500 W)
3. Indicador de ligado/desligado
4. Saída de ar

Segurança

Segurança geral

- Leia atentamente o manual de instruções antes de utilizar. Guarde o manual para consulta futura.
- O fabricante não se responsabiliza por danos indirectos ou por danos em bens o pessoas provocados pela inobservância das instruções de segurança e utilização indevida do dispositivo.
- O dispositivo pode ser utilizado por crianças com idade igual ou superior a 8 anos e pessoas com capacidade física, sensorial ou mental diminuída ou falta de experiência e conhecimentos caso sejam supervisionadas ou recebam instruçoes relativas à utilização do dispositivo de um modo seguro e compreendam os riscos envolvidos. As crianças não deverão brincar com o dispositivo. A limpeza e a manutenção pelo utilizador não deverão ser realizadas por crianças sem supervisão.
- Para protecção adicional, aconselhamos a instalação de um dispositivo diferencial residual (DDR) no circuito eléctrico que alimenta a casa de banho. Este DDR deve ter uma corrente de funcionamento residual nominal inferior a 30 mA. Obtenha aconselhamento junto ao seu instalador.
- Utilize o dispositivo apenas para a finalidade a que se destina. Não utilize o dispositivo para outras finalidades além das descritas no manual.
- Não utilize o dispositivo caso tenha alguma peça danificada ou com defeito. Se o dispositivo estiver danificado ou tenha defeito, substitua imediatamente o dispositivo.
- O dispositivo destina-se apenas a utilização no interior. Não utilize o dispositivo no exterior.
- O dispositivo destina-se apenas a utilização doméstica. Não utilize o dispositivo para fins comerciais.
- Não utilize junto de banheiras, chuveiros, lavatórios ou outros recipientes que contenham água.
- Se utilizar o dispositivo numa casa de banho, retire a ficha da tomada de parede após a utilização. A presença de água pode resultar num risco de ferimentos pessoais ou danos no dispositivo mesmo quando desligado.
- Não utilize um temporizador ou qualquer outro sistema de controlo remoto separado que ligue o dispositivo automaticamente.
- Não exponha o dispositivo a água ou humidade.
- Não cubra o dispositivo.
- Não bloqueie as aberturas de ventilação.
- Não insira objectos estranhos nas aberturas de ventilação.
- Coloque o dispositivo sobre uma superfície plana e estável.

Segurança eléctrica

CAUTION
RISk OF ELECTRIC SHOCK DO NOT OPEN

- Quando necessitar de reparação e para reduzir o risco de choque eléctrico, este produto deve apenas ser aberto por um técnico autorizado.
- Desligue o produto da tomada de alimentação e outro equipamento se ocorrer um problema.
- Não utilize o dispositivo se o cabo de alimentação ou a ficha estiverem danificados ou com defeito. Se o cabo de alimentação ou a ficha estiverem danificados ou com defeito, têm de ser substituídos pelo fabricante ou um agente reparador autorizado.
- Antes de utilizar verifique sempre se a tensão da rede é igual à tensão indicada na placa de classificação do dispositivo.
- Não desloque o dispositivo puxando-o pelo cabo de alimentação. Certifique-se de que o cabo de alimentação não fica emaranhado.
- Não mergulhe o dispositivo, o cabo de alimentação ou a ficha em água ou outros líquidos.
- Não deixe o dispositivo sem vigilância com a ficha ligada à corrente eléctrica.

Utilização

Utilização inicial

Nota: Ao ligar o dispositivo pela primeira vez, este poderá produzir um pouco de fumo e um odor característico durante um curto período de tempo. Isto é normal.

Ligar e desligar

- 750 W: Para ligar o dispositivo, coloque o interruptor de ligar/desligar (1) na posição de ligar. O indicador de ligado/desligado (3) acende-se.
- 1500 W: Para ligar o dispositivo, coloque o interruptor de ligar/desligar (1+2) na posição de ligar. O indicador de ligado/desligado (3) acende-se.
- Para desligar o dispositivo, coloque o interruptor de ligar/desligar correspondente na posição de desligar. O indicador de ligado/desligado (3) apaga-se.

Limpeza e manutenção

Aviso!

- Antes da limpeza ou manutenção, desligue sempre o dispositivo, retire a ficha da tomada de parede e aguarde até que o dispositivo tenha arrefecido.
- Não utilize solventes de limpeza ou produtos abrasivos.
- Não limpe o interior do dispositivo.
- Não tente reparar o dispositivo. Se o dispositivo não funcionar correctamente, substitua-o por um dispositivo novo.
- Não mergulhe o dispositivo em água ou outros líquidos.

- Limpe o exterior do dispositivo utilizando um pano húmido macio.
- Limpe a saída de ar com um aspirador.

Beskrivelse

Dansk

Konvektionsvarmeren er et apparat, som opvarmer et rum ved at skabe en varm luftstrøm, som cirkulerer på området.
1. Tænd/sluk-kontakt (750 W)
2. Tænd/sluk-kontakt (1500 W)
3. Tænd/sluk-indikator
4. Luftudtag

Sikkerhed

Generel sikkerhed

- Læs vejledningen omhyggeligt inden apparatet tages i brug. Gem vejledningen til fremtidig brug.
- Fabrikanten kan ikke holdes ansvarlig for skader der opstår på ejendom eller personer, på grund af manglende overholdelse af sikkerhedsvejledninger og forkert brug af enheden.
- Apparatet må anvendes af børn i alderen 8 år og opefter, og af personer med nedsatte fysiske, sensoriske eller mentale evner, eller mangel på erfaring eller kendskab, hvis de holdes under opsyn eller undervises i brug af apparatet på en sikker måde og forstår de involverede farer. Børn må ikke lege med apparatet. Rengøring og vedligeholdelse må ikke udføres af børn, der ikke er under opsyn.
- For yderligere beskyttelse, anbefaler vi at du monterer en fejlstrømsafbryder (RCD) på det elektriske kredsløb, som forsyner badeværelset med elektricitet. Denne RCD skal have en mærket rest driftsstrøm, der ikke overstiger 30mA. Spørg din installatør til råds.
- Brug kun apparatet til de tilsigtede formål. Brug ikke apparatet til andre formål end dem, som er beskrevet i vejledningen.
- Brug ikke apparatet, hvis det har beskadigede eller defekte dele. Hvis apparatet er beskadiget eller defekt, skal det omgående udskiftes.
- Apparatet er kun beregnet til indendørs brug. Brug ikke apparatet udendørs.
- Apparatet er kun beregnet til privat brug. Brug ikke apparatet til kommercielle formål.
- Brug ikke apparatet nær ved badekar, brusebade, vandfade eller andre kar der indeholder vand.
- Hvis du planlægger at bruge apparatet på et badeværelse, skal stikket tages ud af stikkontakten efter brug. Tilstedeværelsen af vand kan medføre en risiko for skade på personer eller apparatet, selv når apparatet er slukket.
- Brug ikke timer eller separat fjernbetjeningssystem, som slukker apparatet automatisk.
- Udsæt ikke apparatet for vand eller fugt.
- Dæk ikke apparatet til.
- Bloker ikke ventilationshullerne.
- Indfør ikke fremmedlegemer i ventilationsåbningerne.
- Placér apparatet på en stabil, flad overflade.

Elektrisk sikkerhed

CAUTION
RISk OF ELECTRIC SHOCK DO NOT OPEN

- For at nedsætte risikoen for elektrisk stød, må dette produkt kun åbnes af en autoriseret tekniker, når service er nødvendig.
- Frakobl produktet stikkontakten og andet udstyr, hvis der opstår et problem.
- Brug ikke apparatet, hvis ledningen eller stikket er beskadiget eller defekt. Hvis ledningen eller stikket er beskadiget eller defekt, skal den udskiftes af fabrikanten, eller en autoriseret tekniker.
- Kontroller altid, at netspændingen er den samme som spændingen angivet på ydelsesskiltet før brug.
- Flyt ikke apparatet ved at trække i ledningen. Kontroller at ledningen ikke kan blive filtret sammen.
- Sænk ikke apparatet, ledningen eller stikket ned i vand eller andre væsker.
- Efterlad ikke apparatet uden opsyn, når stikket er tilsluttet til en stikkontakt.

Anvendelse

Indledende brug

Bemærk: Hvis du tænder for apparatet for første gang, kan det udsende en lille smule røg og en karakteristisk lugt i en kort periode. Dette er normal drift.

Tænde og slukke

- 750 W: Tænd for apparatet ved at sætte tænd/sluk-kontakten (1) i on-positionen. Tænd/sluk-indikatoren (3) tænder.
- 1500 W: Tænd for apparatet ved at sætte tænd/sluk-kontakten (1+2) i on-positionen. Tænd/sluk-indikatoren (3) tænder.
- Sluk for apparatet ved at sætte de tilhørende tænd/sluk-kontakter i off-positionen. Tænd/sluk-indikatoren (3) slukker.

Rengøring og vedligeholdelse

Advarsel!

- Før rengøring eller vedligeholdelse, skal apparatet altid være slukket, tag stikket ud af stikkontakten og vent indtil apparatet er kølet ned.
- Brug ikke opløsningsmidler eller slibende rengøringsmidler.
- Gør ikke apparatet rent indvendigt.
- Forsøg aldrig at reparere apparatet. Hvis apparatet ikke fungerer korrekt, skal det udskiftes med et nyt.
- Sænk ikke apparatet ned i vand eller andre væsker.

- Rengør apparatet udvendigt med en blød, fugtig klud.
- Rengør luftudtaget med en støvsuger.

Beskrivelse — Norsk

Konveksjonsvarmeren er en enhet som varmer opp et område ved å skape en strøm av varmluft som sirkulerer gjennom hele området.

1. På/av-bryter (750 W)
2. På/av-bryter (1500 W)
3. På/av-indikator
4. Luftuttak

Sikkerhet

Generell sikkerhet

- Les bruksanvisningen nøye før bruk. Oppbevar bruksanvisningen for fremtidig bruk.
- Produsenten er ikke ansvarlig for påfølgende skade eller for skade på eiendom eller person som følge av manglende overholdelse av sikkerhetsanvisningene og feil bruk av enheten.
- Enheten kan brukes av barn fra 8 år og personer med redusert fysiske, sensoriske eller mentale evner eller mangel på erfaring og kunnskaper hvis de holdes under tilsyn og gis veiledning eller instruksjoner angående bruken av apparatet på en trygg måte og forstår farene som er involvert. Barn skal ikke leke med enheten. Rengjøring og vedlikehold skal ikke gjøres av barn med mindre de er under tilsyn.
- Som en ekstra beskyttelse råder vi deg til å installere en jordfeilbryter (RCD) i den elektriske kursen til badet. Jordfeilbryteren må ha beskyttelse mot reststrøm som ikke overstiger 30mA. Kontakt elektriker for å få råd.
- Bruk bare enheten for det tiltenkte formålet. Ikke bruk enheten til andre formål enn det som er beskrevet i bruksanvisningen.
- Ikke bruk enheten hvis noen del er skadet eller defekt. Enheten må erstattes umiddelbart hvis den er skadet eller defekt.
- Enheten er kun ment for innendørs bruk. Ikke bruk enheten utendørs.
- Enheten er kun for innendørs bruk. Ikke bruk enheten i forretningsøyemed.
- Ikke bruk enheten i nærheten av badekar, dusj, håndvask eller andre vannbeholdere.
- Hvis du bruker enheten på badet, trekk ut støpselet fra stikkontakten etter bruk. Vann kan føre til fare for personskade eller skade på enheten, selv når den er slått av.
- Ikke bruk en tidtaker eller et separat fjernkontrollsystem som slår på enheten automatisk.
- Ikke utsett enheten for vann eller fuktighet.
- Ikke dekk til enheten.
- Ikke blokker ventilasjonsåpningene.
- Ikke stikk fremmedlegemer inn i åpningene på enheten!
- Plasser enheten på en jevn, flat overflate.

Elektrisk sikkerhet

CAUTION
RISk OF ELECTRIC SHOCK
DO NOT OPEN

- For å redusere faren for strømstøt, skal dette produktet bare åpnes av en autorisert tekniker når vedlikehold er nødvendig.
- Koble produktet fra strømmen og annet utstyr dersom et problem oppstår.
- Ikke bruk enheten hvis strømkabelen eller støpselet er skadet eller på andre måter defekt. Hvis strømkabelen eller støpselet er skadet eller defekt, må disse byttes ut av produsenten eller et autorisert serviceverksted.
- Før bruk må det alltid sjekkes at nettspenningen er den samme som spenningen som er merket på enheten.
- Ikke flytt på enheten ved å trekke i strømkabelen. Pass på at strømkabelen ikke blir viklet inn i noe.
- Enheten, støpselet og kabelen må aldri senkes i vann eller andre væsker.
- Ikke la enheten bli liggende uten tilsyn når støpselet koblet til stikkontakten.

Bruk

Førstegangs bruk

Merk: Hvis du slår på enheten for første gang, kan den avgi noe røyk og en karakteristisk lukt en kort stund. Dette er normalt.

Slå på og av

- 750 W: For å slå på enheten, sett på/av-bryteren (1) til på-posisjon. På/av-indikatoren (3) tennes.
- 1500 W: For å slå på enheten, sett på/av-bryteren (1+2) til på-posisjon. På/av-indikatoren (3) tennes.
- For å slå av enheten, sett de tilsvarende på/av-bryterne til av-posisjon. På/av-indikatoren (3) slukkes.

Rengjøring og vedlikehold

Advarsel!

- Før rengjøring eller vedlikehold må enheten slås av og støpselet må tas ut fra stikkontakten, og enheten må kjøles ned.
- Ikke bruk rensemidler eller skuremidler.
- Ikke rengjør innsiden av enheten.
- Ikke prøv å reparere enheten. Hvis enheten ikke fungerer som den skal, erstatt den med en ny enhet.
- Ikke senk enheten i vann eller annen væske.

- Rengjør utsiden av enheten med en myk, fuktig klut.
- Rengjør luftuttaket med en støvsuger.

Beskrivning — Svenska

Konvektionsvärmaren är en enhet som värmare ett utrymme genom att skapa en ström av varm luft som cirkulerar genom området.

1. På/av-brytare (750 W)
2. På/av-brytare (1500 W)
3. På/av-indikator
4. Luftuttag

Säkerhet

Allmän säkerhet

- Läs bruksanvisningen noga innan användning. Behåll bruksanvisningen för att kunna använda den igen.
- Tillverkaren är inte ansvarig för följdskador eller för skador på egendom eller personer som orsakas av att säkerhetsföreskrifterna inte följs och av felaktig användning av apparaten.
- Enheten kan användas av barn från 8 år och uppåt och av personer med reducerad fysisk, känsel- eller mental förmåga eller med brist på erfarenheter och kunskap om de är under övervakning eller har blivit tilldelade instruktioner gällande användandet av enheten på ett säkert sätt och med förståelse för eventuella faror. Barn ska ej leka med enheten. Rengöring eller underhåll ska inte utföras av barn utan övervakning.
- För ytterligare skydd rådger vi dig att installera en jordfelsbrytare i den elektriska krets som förser badrummet med elektricitet. Denna jordfelsbrytare måste vara klassificerad med en maximal restdriftsström på 30mA. Rådge med din installatör.
- Använd endast enheten för dess avsedda syfte. Använd inte enheten till andra ändamål än dem som beskrivs i denna bruksanvisning.
- Använd inte enheten om någon del är skadad eller felaktig. Om enheten är skadad eller felaktig ska den bytas ut omedelbart.
- Enheten är bara avsedd för inomhusanvändning. Använd inte enheten utomhus.
- Enheten är endast avsedd för inomhusanvändning. Använd inte för kommersiella ändamål.
- Använd inte enheten nära badkar, duschar, bassänger eller andra kärl innehållande vatten.
- Dra ur huvudkontakten från vägguttaget efter användning om du använder enheten i ett badrum. Närvaron av vatten kan orsaka risk för personliga skador eller skador på enheten även när enheten av avstängd.
- Använd inte en timer eller en separat fjärrstyrt system som sätter på enheten automatiskt.
- Utsätt inte enheten för vatten eller fukt.
- Täck inte över enheten.
- Blockera inte ventilationsöppningarna.
- För inte in okända föremål i ventilationsöppningarna.
- Placera enheten på en stabil, platt yta.

Elsäkerhet

CAUTION
RISk OF ELECTRIC SHOCK
DO NOT OPEN

- För att minska risken för elektriska stötar bör denna produkt endast öppnas av behörig tekniker när service behövs.
- Dra ut strömkabeln från eluttaget och koppla ur all annan utrustning om något problem skulle uppstå.
- Används inte enheten om huvudkabeln eller huvudkontakten är skadad eller defekt. Om huvudkabeln eller huvudkontakten är skadad eller defekt, måste den bytas ut av tillverkaren eller en auktoriserad reparatör.
- Kolla alltid om huvudströmmen är den samma som strömgraderingen på enheten innan användning.
- Förflytta inte på enheten genom att dra i huvudkabeln. Se till att huvudkabeln inte kan trassla in sig.
- Doppa inte enheten, huvudkabeln eller huvudkontakten i vatten eller någon annan vätska.
- Lämna inte enheten oövervakad medan huvudkontakten är ansluten till vägguttaget.

Användning

Första användning

Obs! Om du sätter på enheten för första gången, kan enheten ge ifrån sig lite rök och en karakteristisk lukt under en kort period. Detta är normalt.

Slå på og av

- 750 W: För att slå på enheten, sätt på/av-brytaren (1) till på-läget. På/av-indikatorn (3) tänds.
- 1500 W: För att slå på enheten, sätt på/av-brytaren (1+2) till på-läget. På/av-indikatorn (3) tänds.
- För att slå av enheten, sätt de gällande på/av-brytarna till av-läget. På/av-indikatorn (3) släcks.

Rengöring och underhåll

Varning!

- Innan rengöring eller underhåll, se till att du har stängt av enheten, tagit ur huvudkontakten ur vägguttaget och vänta tills enheten har kylts av.
- Använd inga rengöringsmedel som innehåller lösningsmedel eller slipmedel.
- Rengör inte enhetens insida.
- Försök inte att reparera enheten. Byt ut enheten mot en ny om den inte fungerar som den ska.
- Doppa inte enheten i vatten eller andra vätskor.

- Rengör enhetens utsida med en mjuk fuktad trasa.
- Rengör luftuttaget med en dammsugare.

Kuvaus — Suomi

Konvektiolämmitin lämmittää huoneen tuottamalla lämpimän ilmavirran, joka kiertää tilassa.

1. Virtakytkin (750 W)
2. Virtakytkin (1500 W)
3. Virran merkkivalo
4. Ilman ulostulo

Turvallisuus

Yleinen turvallisuus

- Lue käyttöopas huolella ennen käyttöä. Säilytä käyttöopas tulevaa käyttöä varten.
- Valmistaja ei ole vastuussa henkilöille tai omaisuudelle aiheutuvista vahingoista, jos ne johtuvat turvallisuusohjeiden laiminlyönnistä tai laitteen sopimattomasta käytöstä.
- Tätä laitetta voivat käyttää vähintään 8-vuotiaat lapset ja henkilöt, joilla on fyysisiä, aisti- tai mentaalisia rajoitteita tai joilla ei ole kokemusta tai tietoa laitteesta, jos he ovat valvonnassa tai jos turvallisuudestaan vastaava henkilö on opastanut heitä laitteen turvallisessa käytössä ja he ymmärtävät käyttöön liittyvät vaarat. Lasten ei saa leikkiä laitteella. Lapset eivät saa puhdistaa tai huoltaa laitetta ilman valvontaa.
- Suojauksen lisäämisensi neuvomme asentamaan jäännösvirtalaitteen (RCD) siihen virtapiiriin, joka toimittaa sähköä kylpyhuoneeseen. RCD:n nimellinen käyttövirta saa olla enintään 30 mA. Pyydä asentajalta neuvoa.
- Käytä laitetta vain sille tarkoitettuun käyttötarkoitukseen. Älä käytä laitetta muuhun kuin käyttöoppaassa kuvattuun tarkoitukseen.
- Älä käytä laitetta, jos jokin sen osa on vioittunut tai viallinen. Jos laite on vioittunut tai viallinen, vaihda laite välittömästi.
- Laite sopii vain sisäkäyttöön. Älä käytä laitetta ulkona.
- Laite sopii vain kotikäyttöön. Älä käytä laitetta kaupallisiin tarkoituksiin.
- Älä käytä laitetta kylpyammeiden, suihkujen, pesualtaiden tai muiden vettä sisältävien esineiden lähellä.
- Jos käytät laitetta kylpyhuoneessa, irrota pistoke pistorasiasta käytön jälkeen. Vesi voi aiheuttaa loukkaantumisriskin tai laitteen vahingoittumisen vaaran, vaikka laite olisikin sammuksissa.
- Älä käytä ajastinta tai erillistä kauko-ohjausjärjestelmää, joka kytkee laitteen päälle automaattisesti.
- Älä altista laitetta vedelle ja kosteudelle.
- Älä peitä laitetta.
- Älä tuki tuuletusaukkoja.
- Älä laita vierasesineitä tuuletusaukkoihin.
- Aseta laite vakaalle tasapinnalle.

Sähköturvallisuus

CAUTION
RISk OF ELECTRIC SHOCK
DO NOT OPEN

- Sähköiskun riskin pienentämiseksi, ainoastaan valtuutettu huoltohenkilö saa avata tämän laitteen huoltoa varten.
- Jos ongelmia ilmenee, irrota laite verkkovirrasta ja muista laitteista.
- Älä käytä laitetta, jos sen virtajohto tai pistoke on vioittunut tai viallinen. Jos virtajohto tai pistoke on vioittunut tai viallinen, valmistajan tia valtuutetun huollon on vaihdettava se.
- Tarkista aina ennen käyttöä, että sähköverkon jännite vastaa laitteen luokituskylttiin merkittyä jännitettä.
- Älä siirrä laitetta vetämällä virtajohdosta. Varmista, että virtajohto ei pääse takertumaan.
- Älä upota laitetta, virtajohtoa tai pistoketta veteen tai muuhun nesteeseen.
- Älä jätä laitetta valvomatta pistokkeen ollessa kytketty pistorasiaan.

Käyttö

Ensimmäinen käyttökerta

Huomaa: Kun laite kytketään päälle ensimmäistä kertaa, siitä voi lähteä hieman savua ja erikoista hajua hetken aikaa. Tämä on normaalia.

Kytkeminen päälle ja pois

- 750 W: Laite kytketään päälle kytkemällä virtakytkin (1) on-asentoon. Virran merkkivalo (3) syttyy.
- 1500 W: Laite kytketään päälle kytkemällä virtakytkin (1+2) on-asentoon. Virran merkkivalo (3) syttyy.
- Laite sammutetaan kytkemällä virtakytkimet off-asentoon. Virran merkkivalo (3) sammuu.

Puhdistus ja huolto

Varoitus!

- Sammuta laite, irrota pistoke pistorasiasta ja odota, että laite jäähtyy, ennen kuin puhdistat tai huollat sitä.
- Älä käytä liuottimia tai hankausaineita.
- Älä puhdista laitteen sisäpuolta.
- Älä yritä korjata laitetta. Jos laite ei toimi asianmukaisesti, vaihda se uuteen.
- Älä upota laitetta veteen tai muuhun nesteeseen.

- Puhdista laite ulkopuolelta pehmeällä, kostealla liinalla.
- Puhdista ilman ulostulo pölynimurilla.

Περιγραφή — Ελληνικά

Η θερμάστρα επαγωγής θερμότητας είναι μια συσκευή η οποία θερμαίνει έναν χώρο δημιουργώντας ρεύμα θερμού αέρα, το οποίο κυκλοφορεί σε όλον τον χώρο.

1. Διακόπτης on/off (750 W)
2. Διακόπτης on/off (1500 W)
3. Ένδειξη on/off
4. Έξοδος ροής αέρα

Ασφάλεια

Γενική ασφάλεια

- Διαβάστε το εγχειρίδιο προσεκτικά πριν από τη χρήση. Φυλάξτε το εγχειρίδιο για μελλοντική αναφορά.
- Ο κατασκευαστής δεν φέρει καμία ευθύνη για τυχόν επακόλουθες βλάβες ή άλλες υλικές και σωματικές βλάβες που ενδέχεται να προκληθούν λόγω της μη τήρησης των οδηγιών ασφαλείας και της ακατάλληλης χρήσης της συσκευής.
- Η συσκευή μπορεί να χρησιμοποιείται από παιδιά ηλικίας άνω των 8 ετών και από άτομα με μειωμένες φυσικές, αισθητηριακές ή νοητικές δυνατότητες ή με έλλειψη εμπειρίας και γνώσεων εάν επιτηρούνται ή τους παρέχονται οδηγίες αναφορικά με τη χρήση της συσκευής με ασφαλή τρόπο και κατανοούν τους κινδύνους που εμπεριέχονται. Τα παιδιά δεν πρέπει να παίζουν με τη συσκευή. Ο καθαρισμός και η συντήρηση χρήστη δεν πρέπει να διεξάγονται από παιδιά χωρίς επιτήρηση.
- Για επιπρόσθετη προστασία συνιστούμε να εγκαθιστάτε διάταξη προστασίας ρεύματος διαρροής (RCD) στο ηλεκτρικό κύκλωμα, το οποίο τροφοδοτεί το μπάνιο με ηλεκτρικό. Η διάταξη RCD πρέπει να διαθέτει ένα ονομαστικό ρεύμα διαφυγής όχι μεγαλύτερο από 30mA. Ζητήστε συμβουλές από τον υπεύθυνο εγκατάστασης.
- Χρησιμοποιείτε τη συσκευή μόνο για τους προοριζόμενους σκοπούς. Μη χρησιμοποιείτε τη συσκευή για διαφορετικούς σκοπούς από τους περιγραφόμενους στο εγχειρίδιο.
- Μη χρησιμοποιείτε τη συσκευή, εάν οποιοδήποτε τμήμα της έχει ζημιά ή ελάττωμα. Εάν η συσκευή έχει ζημιά ή ελάττωμα, αντικαταστήστε την αμέσως.
- Η συσκευή ενδείκνυται μόνο για εσωτερική χρήση. Μη χρησιμοποιείτε τη συσκευή σε εξωτερικό χώρο.
- Η συσκευή ενδείκνυται μόνο για οικιακή χρήση. Μην χρησιμοποιείτε τη συσκευή για εμπορικούς σκοπούς.
- Μην χρησιμοποιείτε τη συσκευή κοντά σε μπανιέρες, ντουζιέρες, νιπτήρες ή άλλα δοχεία που περιέχουν νερό.
- Εάν χρησιμοποιείτε τη συσκευή σε μπάνιο, απομακρύνετε το φις από την υποδοχή τοίχου μετά τη χρήση. Η παρουσία νερού μπορεί να προκαλέσει κίνδυνο ατομικού τραυματισμού ή ζημιά στη συσκευή ακόμα και εάν η συσκευή είναι απενεργοποιημένη.
- Μην χρησιμοποιείτε χρονοδιακόπτη ή ξεχωριστό σύστημα τηλεχειρισμού, το οποίο ενεργοποιεί αυτόματα τη συσκευή.
- Μην εκθέτετε τη συσκευή σε νερό ή υγρασία.
- Μην καλύπτετε τη συσκευή.
- Μην φράζετε τις οπές αερισμού.
- Μην εισάγετε ξένα αντικείμενα μέσα στις οπές αερισμού.
- Τοποθετείτε τη συσκευή επάνω σε μια σταθερή, επίπεδη επιφάνεια.

Ηλεκτρική ασφάλεια

CAUTION
RISk OF ELECTRIC SHOCK
DO NOT OPEN

- Για να μειώσετε τον κίνδυνο ηλεκτροπληξίας, το προϊόν αυτό θα πρέπει να ανοιχθεί μόνο από εξουσιοδοτημένο τεχνικό όταν απαιτείται συντήρηση (σέρβις).
- Αποσυνδέστε το προϊόν από την πρίζα και άλλο εξοπλισμό αν παρουσιαστεί πρόβλημα.
- Μην χρησιμοποιείτε τη συσκευή, εάν το καλώδιο ρεύματος ή το φις έχουν φθαρεί ή είναι ελαττωματικά. Εάν το καλώδιο ρεύματος ή το φις έχουν φθορές ή είναι ελαττωματικά, πρέπει να αντικατασταθούν από τον κατασκευαστή ή από έναν εξουσιοδοτημένο αντιπρόσωπο επισκευών.
- Πριν από τη χρήση ελέγχετε πάντα εάν η τάση ρεύματος είναι η ίδια με την τάση στην πινακίδα τύπου της συσκευής.
- Μην μετακινείτε τη συσκευή τραβώντας την από το καλώδιο ρεύματος. Εξασφαλίζετε ότι το καλώδιο ρεύματος δεν μπορεί να μπερδευτεί.
- Μην βυθίζετε τη συσκευή, το καλώδιο ρεύματος ή το φις σε νερό ή άλλα υγρά.
- Μην αφήνετε τη συσκευή ανεπιτήρητη ενώ το βύσμα ρεύματος είναι συνδεδεμένο στην παροχή ρεύματος.

Χρήση

Αρχική χρήση

Σημείωση: Όταν ενεργοποιήσετε τη συσκευή για πρώτη φορά, η συσκευή ενδέχεται να προκαλέσει λίγο καπνό και μια χαρακτηριστική οσμή για σύντομη χρονική περίοδο. Πρόκειται για φυσιολογική λειτουργία.

Ενεργοποίηση και απενεργοποίηση

- 750 W: Για να ενεργοποιήσετε τη συσκευή, θέστε το διακόπτη on/off (1) στη θέση on. Η ένδειξη on/off (3) ανάβει.
- 1500 W: Για να ενεργοποιήσετε τη συσκευή, θέστε το διακόπτη on/off (1+2) στη θέση on. Η ένδειξη on/off (3) ανάβει.
- Για να απενεργοποιήσετε τη συσκευή, θέστε τους αντίστοιχους διακόπτες on/off στη θέση off. Η ένδειξη on/off (3) σβήνει.

Καθαρισμός και συντήρηση

Προειδοποίηση!

- Πριν από τον καθαρισμό ή τη συντήρηση, απενεργοποιείτε πάντα τη συσκευή, αφαιρείτε το φις από την υποδοχή τοίχου και περιμένετε έως ότου η συσκευή κρυώσει.
- Μη χρησιμοποιείτε διαλύτες ή λειαντικά.
- Μην καθαρίσετε το εσωτερικό της συσκευής.
- Μην επιχειρήσετε να επισκευάσετε τη συσκευή. Εάν η συσκευή δεν λειτουργεί σωστά, αντικαταστήστε την με μια νέα.
- Μην βυθίζετε τη συσκευή σε νερό ή άλλα υγρά.

- Καθαρίζετε το εξωτερικό της συσκευής χρησιμοποιώντας ένα μαλακό, νωπό πανί.
- Καθαρίζετε την έξοδο ροής αέρα χρησιμοποιώντας μια ηλεκτρική σκούπα.

Opis — Polski

Konwektor to urządzenie służące do ogrzewania pomieszczenia poprzez wytworzenie prądu ciepłego powietrza, który przemieszcza się na danym obszarze.

1. Przełącznik włączania/wyłączania (750 W)
2. Przełącznik włączania/wyłączania (1500 W)
3. Wskaźnik włączania/wyłączania
4. Wylot powietrza

Bezpieczeństwo

Ogólne zasady bezpieczeństwa

- Przed rozpoczęciem korzystania z urządzenia należy dokładnie przeczytać instrukcję. Zachowaj instrukcję do wykorzystania w przyszłości.
- Producent nie ponosi odpowiedzialności za uszkodzenia urządzenia lub obrażenia osób powstałe w wyniku nieprzestrzegania instrukcji dotyczących bezpieczeństwa i niewłaściwego użytkowania urządzenia.
- Z urządzenia mogą korzystać dzieci powyżej 8 roku życia oraz osoby o ograniczonej zdolności fizycznej, czuciowej lub psychicznej, lub osoby bez braku doświadczenia lub znajomości sprzętu, chyba że odbywa się to pod nadzorem lub jeśli zostały poinstruowane, jak należy obchodzić się z urządzeniem w bezpieczny sposób i jeśli rozumieją ewentualne ryzyko. Dzieciom nie wolno bawić się urządzeniem. Czyszczenie i konserwacja nie mogą być wykonywane przez dzieci bez nadzoru.
- Jako dodatkową ochronę zaleca się zamontowanie wyłącznika różnicowo-prądowego (RCD) w obwodzie elektrycznym zapewniającym zasilanie w łazience. Wartość znamionowego roboczego prądu różnicowego wyłącznika różnicowo-prądowego (RCD) nie może być większa niż 30 mA. Należy skonsultować się z instalatorem.
- Urządzenie powinno być używane zgodnie ze swoim przeznaczeniem. Nie należy używać urządzenia w celach innych niż określono w instrukcji.
- Nie wolno korzystać z urządzenia, jeśli jakakolwiek część jest uszkodzona lub wadliwa. Jeśli urządzenie jest uszkodzone lub wadliwe, należy niezwłocznie wymienić urządzenie.
- Urządzenie nadaje się wyłącznie do użytku wewnętrznego. Nie używać urządzenia na zewnątrz.
- Urządzenie nadaje się wyłącznie do użytku domowego. Urządzenia nie wolno używać do celów handlowych.
- Nie wolno korzystać z urządzenia w pobliżu wanien, pryszniców, zlewów lub innych zbiorników napełnionych wodą.
- W przypadku korzystania z urządzenia w łazience wyjąć wtyczkę zasilającą z gniazdka elektrycznego po użyciu. Styczność z wodą może doprowadzić do obrażeń ciała lub uszkodzenia urządzenia, nawet jeśli jest ono wyłączone.
- Nie używać regulatora czasowego ani oddzielnego systemu zdalnego sterowania umożliwiającego automatyczne włączenie urządzenia.
- Nie wystawiać urządzenia na działanie wody lub wilgoci.
- Nie przykrywać urządzenia.
- Nie blokować otworów wentylacyjnych.
- W otworach wentylacyjnych nie wolno umieszczać przedmiotów.
- Umieścić urządzenie na stabilnej, płaskiej powierzchni.

Bezpieczeństwo elektryczne

CAUTION
RISk OF ELECTRIC SHOCK
DO NOT OPEN

- W celu zmniejszenia ryzyka porażenia prądem elektrycznym, niniejsze urządzenie powinno być otwierane wyłącznie przez osobę z odpowiednimi uprawnieniami, kiedy wymagane jest przeprowadzenie przeglądu.
- W przypadku wystąpienia problemu odłączyć urządzenie od sieci i innego sprzętu.
- Nie wolno korzystać z urządzenia, jeśli kabel zasilający lub wtyczka zasilająca są uszkodzone lub nie działają poprawnie. Jeśli kabel zasilający lub wtyczka zasilająca są uszkodzone lub nie działają poprawnie, muszą zostać wymienione przez producenta lub autoryzowanego serwisanta.
- Przed rozpoczęciem użytkowania zawsze należy sprawdzać, czy napięcie sieci zasilającej odpowiada wartości podanej na tabliczce znamionowej urządzenia.
- Poruszać urządzeniem tak, aby nie doprowadzić do pociągnięcia za kabel zasilający. Nie dopuszczać do zaplątania kabla.
- Nie wolno zanurzać urządzenia, kabla zasilającego ani wtyczki zasilającej w wodzie bądź innej cieczy.
- Nie pozostawiać urządzenia bez nadzoru, gdy wtyczka jest podłączona do zasilania.

Użytkowanie

Pierwsze użycie

Uwaga: Przy pierwszym włączeniu urządzenia przez krótką chwilę może wydobywać się z niego niewielka ilość dymu oraz charakterystyczny zapach. Jest to normalny objaw.

Włączanie i wyłączanie

- 750 W: Aby włączyć urządzenie, ustawić przełącznik włączania/wyłączania (1) w pozycję włączenia. Zaświeci się wskaźnik włączania/wyłączania (3).
- 1500 W: Aby włączyć urządzenie, ustawić przełącznik włączania/wyłączania (1+2) w pozycję włączenia. Zaświeci się wskaźnik włączania/wyłączania (3).
- Aby wyłączyć urządzenie, ustawić odpowiednie przełączniki włączania/wyłączania w pozycję wyłączenia. Wskaźnik włączania/wyłączania (3) wyłączy się.

Czyszczenie i konserwacja

Ostrzeżenie!

- Przed przystąpieniem do czyszczenia lub konserwacji należy zawsze wyłączyć urządzenie, wyjąć wtyczkę zasilającą z gniazdka elektrycznego i poczekać aż urządzenie ostygnie.
- Nie używać do czyszczenia rozpuszczalników ani materiałów ściernych.
- Nie czyścić wewnętrznej strony urządzenia.
- Nie podejmować prób naprawy urządzenia. Jeśli urządzenie nie działa poprawnie, należy wymienić je na nowe urządzenie.
- Nie wolno zanurzać urządzenia w wodzie lub innych płynach.

- Zewnętrzną stronę urządzenia czyścić miękką, wilgotną szmatką.
- Wyczyścić wylot powietrza za pomocą odkurzacza.

Popis — Česky

Konvektorové topení je zařízení, které vytápí prostor vytvářením proudu horkého vzduchu, který obíhá prostorem.

1. Vypínač (750 W)
2. Vypínač (1500 W)
3. Ukazatel zap/vyp
4. Výpust proudu vzduchu

Bezpečnost

Všeobecné bezpečnostní pokyny

- Před použitím si pozorně přečtěte příručku. Příručku uschovejte pro pozdější použití.
- Výrobce není zodpovědný za následné škody nebo poškození vlastnictví nebo zranění osob způsobené nedodržováním zde uvedených bezpečnostních pokynů nebo nesprávným použitím výrobku.
- Zařízení mohou používat děti od 8 let a osoby s omezenými fyzickými, smyslovými nebo duševními schopnostmi či nedostatkem zkušeností a znalostí, pokud je jim poskytován dohled nebo pokyny ohledně bezpečného používání zařízení a pokud chápou související rizika. Děti by si se zařízením neměly hrát. Čištění a uživatelskou údržbu nesmí vykonávat děti bez dozoru.
- Pro dodatečnou ochranu doporučujeme instalovat do elektrického obvodu přivádějícího elektřinu do koupelny proudový chránič (RCD). Toto RCD musí mít jmenovitý zbytkový provozní proud maximálně 30 mA. O radu požádejte svého instalatéra.
- Zařízení používejte pouze k jeho zamýšleným účelům. Nepoužívejte zařízení k jiným účelům, než je popsáno v příručce.
- Nepoužívejte zařízení, pokud je jakákoli část poškozená nebo vadná. Pokud je zařízení poškozené nebo vadné, okamžitě jej vyměňte.
- Toto zařízení je určeno pouze pro použití v místnosti. Nepoužívejte zařízení v exteriérech.
- Toto zařízení je určeno pouze pro domácí použití. Nepoužívejte zařízení pro komerční účely.
- Zařízení nepoužívejte ve vaně, ve sprše, v umyvadle ani v jiných nádobách obsahujících vodu.
- Pokud zařízení používáte v koupelně, po použití vytáhněte napájecí zástrčku ze zásuvky. Výskyt vody může způsobit riziko osobního poranění nebo poškození zařízení i v případě, že je zařízení vypnuto.
- Nepoužívejte časovač ani samostatný systém dálkového ovládání, které zařízení automatický zapíná.
- Nevystavujte zařízení působení vody ani vlhkosti.
- Zařízení nezakrývejte.
- Nezakrývejte ventilační otvory.
- Do ventilačních otvorů nezasouvejte cizí předměty.
- Zařízení postavte na stabilní, rovný povrch.

Elektrická bezpečnost

CAUTION
RISk OF ELECTRIC SHOCK
DO NOT OPEN

- Abyste snížili riziko úrazu elektrickým proudem, měl by být v případě potřeby tento výrobek otevřen pouze autorizovaným technikem.
- Dojde-li k závadě, odpojte výrobek ze sítě a od jiných zařízení.
- Nepoužívejte zařízení, pokud jsou napájecí kabel či napájecí zástrčka poškozeny nebo vadné. Pokud jsou napájecí kabel či napájecí zástrčka poškozeny nebo vadné, musí je vyměnit výrobce nebo oprávněný servisní zástupce.
- Před použitím vždy zkontrolujte, zda napětí napájení odpovídá napětí uvedenému na typovém štítku zařízení.
- Zařízení nepřenášejte nošením za napájecí kabel. Zkontrolujte, zda se napájecí kabel nemůže nikde zachytit.
- Zařízení, napájecí kabel ani napájecí zástrčku neponořujte do vody ani jiných kapalin.
- Zařízení nenechávejte bez dozoru, pokud je napájecí zástrčka zasunuta do napájecího obvodu.

Použití

První použití

Poznámka: Pokud zařízení zapnete poprvé, může krátce vydávat trochu kouře a charakteristický zápach. To je běžné.

Zapnutí a vypnutí

- 750 W: Pro zapnutí zařízení nastavte vypínač (1) do polohy zapnuto. Rozsvítí se ukazatel zap/vyp (3).
- 1500 W: Pro zapnutí zařízení nastavte vypínač (1+2) do polohy zapnuto. Rozsvítí se ukazatel zap/vyp (3).
- Pro vypnutí zařízení nastavte příslušné vypínače do polohy vypnuto. Ukazatel zap/vyp (3) zhasne.

Čištění a údržba

Upozornění!

- Před čištěním nebo údržbou zařízení vždy vypněte, vytáhněte napájecí zástrčku ze zásuvky ve zdi a vyčkejte, dokud zařízení nevychladne.
- Nepoužívejte čisticí rozpouštědla ani abrazivní čisticí prostředky.
- Nečistěte vnitřek zařízení.
- Nepokoušejte se zařízení opravovat. Pokud zařízení nepracuje správně, vyměňte jej za nové zařízení.
- Zařízení neponořujte do vody ani jiných kapalin.

- Venek zařízení očistěte měkkým, suchým hadříkem.
- Výpust proudu vzduchu čistěte pomocí vysavače.

Opis — Slovenčina

Konvektorové kúrenie je zariadenie, ktoré vykuruje priestor vytváraním prúdu teplého vzduchu, ktorý obieha v priestore.

1. Vypínač (750 W)
2. Vypínač (1500 W)
3. Indikátor zap/vyp
4. Výstup prúdu vzduchu

Bezpečnosť

Všeobecné bezpečnostné informácie

- Pred použitím si pozorne prečítajte príručku. Príručku uschovajte pre neskoršie použitie.
- Výrobca nezodpovedá za následné poškodenia alebo škody na majetku alebo osobám spôsobené nedodržaním bezpečnostných pokynov a nesprávnym používaním výrobku.
- Výrobok môžu používať deti vo veku od 8 rokov a osoby s obmedzenými fyzickými, zmyslovými alebo mentálnymi schopnosťami alebo nedostatkom skúseností a znalostí, ak sú pod dozorom alebo boli poučené o bezpečnom používaní výrobku a chápu možné nebezpečenstvá. Deti sa nesmú s výrobkom hrať. Deti nesmú vykonávať čistenie a používateľskú údržbu bez dozoru.
- Pre ďalšiu ochranu odporúčame nainštalovať do elektrického obvodu v kúpeľni prúdový chránič. Tento prúdový chránič musí mať menovitý zvyškový prevádzkový prúd menší ako 30 mA. Poraďte sa s elektrikárom.
- Zariadenie používajte len na účely, na ktoré je určené. Nepoužívajte zariadenie na iné účely, než je opísané v príručke.
- Nepoužívajte zariadenie, ak je akákoľvek časť poškodená alebo chybná. Ak je zariadenie poškodené alebo chybné, ihneď ho vymeňte.
- Toto zariadenie je určené len na použitie v miestnosti. Nepoužívajte zariadenie v exteriéroch.
- Toto zariadenie je určené len na použitie v domácnostiach. Nepoužívajte zariadenie na komerčné účely.
- Nepoužívajte zariadenie v blízkosti vaní, spŕch, bazénov alebo iných nádob obsahujúcich vodu.
- Ak používate zariadenie v kúpeľni, po použití vytiahnite zástrčku z elektrickej zásuvky. Prítomnosť vody môže spôsobiť riziko zranenia osôb alebo poškodenie zariadenia, aj keď bude zariadenie vypnuté.
- Nepoužívajte časovač ani samostatný systém diaľkového ovládania, ktoré by zariadenie automaticky zapínali.
- Nevystavujte zariadenie pôsobeniu vody ani vlhkosti.
- Zariadenie nezakrývajte.
- Nezakrývajte ventilačné otvory.
- Nevkladajte do vetracích otvorov cudzie predmety.
- Zariadenie postavte na rovné, ploché miesto.

Elektrická bezpečnosť

CAUTION
RISk OF ELECTRIC SHOCK
DO NOT OPEN

- Na obmedzenie rizika poranenia elektrickým prúdom smie tento výrobok otvárať iba oprávnený technik v prípade potreby servisu.
- Pokiaľ sa vyskytne problém, výrobok odpojte z elektrickej siete a od ostatných zariadení.
- Nepoužívajte zariadenie, ak sú napájací kábel alebo zástrčka poškodené alebo chybné. Ak sú napájací kábel alebo zástrčka poškodené alebo chybné, musí ich vymeniť výrobca alebo oprávnený servisný pracovník.
- Pred použitím vždy skontrolujte, či je napájacie napätie zhodné s napätím uvedenom na menovitom štítku zariadenia.
- Neťahajte zariadenie za napájací kábel. Dávajte pozor, aby sa napájací kábel nezamotal.
- Neponárajte zariadenie, napájací kábel ani zástrčku do vody alebo iných tekutín.
- Nenechávajte zariadenie bez dozoru, kým je zástrčka zapojená do elektrickej zásuvky.

Použitie

Prvé použitie

Poznámka: Keď zapnete zariadenie prvýkrát, môžete krátko spozorovať zo zariadenia trochu dymu a charakteristický zápach. Je to normálne.

Zapnutie a vypnutie

- 750 W: Na zapnutie výrobku otočte vypínač (1) do polohy zapnuté. Rozsvieti sa indikátor zap/vyp (3).
- 1500 W: Na zapnutie výrobku otočte vypínač (1+2) do polohy zapnuté. Rozsvieti sa indikátor zap/vyp (3).
- Na vypnutie zariadenia otočte vypínač do polohy vypnuté. Indikátor zap/vyp (3) zhasne.

Čistenie a údržba

Upozornenie!

- Pred čistením alebo vykonávaním údržby zariadenie vždy vypnite, vytiahnite zástrčku z elektrickej zásuvky a počkajte, kým zariadenie nevychladne.
- Nepoužívajte čistiace rozpúšťadlá ani abrazívne čistiace prostriedky.
- Nečistite vnútro zariadenia.
- Nepokúšajte sa zariadenie opravovať. Ak zariadenie nepracuje správne, vymeňte ho za nové zariadenie.
- Neponárajte zariadenie do vody ani iných tekutín.

- Vonkajšok výrobku utrite mäkkou, suchou handričkou.
- Výstup vzduchu vyčistite vysávačom.

Leírás — Magyar

A konvekciós fűtőtest olyan eszköz, amely a helyiséget meleg levegő keringtetésével fűti.

1. Be-/kikapcsoló (750 W)
2. Be-/kikapcsoló (1500 W)
3. Be-/kikapcsoló visszajelző
4. Légáramlás kimenet

Biztonság

Általános biztonsági tudnivalók

- A használat előtt figyelmesen olvassa el a kézikönyvet. Tegye el a kézikönyvet, hogy szükség esetén belenézhessen.
- A készülékre vonatkozó biztonsági szabályok megszegése vagy a készülék nem rendeltetésszerű használata miatt bekövetkező anyagi és következményes károkért és sérülésekért a gyártó nem vállal felelősséget.
- A készüléket 8 év alatti gyermek vagy csökkent fizikai, érzékszervi vagy mentális képességekkel rendelkező vagy a használatra vonatkozó tapasztalattal és tudással nem rendelkező személy csak felügyelettel vagy a készülék biztonságos módon való használatára vonatkozó utasítások birtokában és a veszélyek tudomásul vételével használhatja. Az eszköz nem játékszer. A tisztítást és karbantartást nem végezheti gyermek felügyelet nélkül.
- A további védelem érdekében azt ajánljuk, hogy használjon szivárgó áram relét (RCD) a fürdőszoba elektromos áramkörén. Az RCD névleges maradék üzemi áramerőssége nem lehet nagyobb, mint 30 mA. További tanácsot a telepítést végző szakembertől kaphat.
- Csak rendeltetése szerint használja a készüléket. Ne használja a készüléket a kézikönyvben feltüntetettől eltérő célra.
- Ne használja a készüléket, ha valamely része sérült vagy meghibásodott. A sérült vagy meghibásodott készüléket azonnal javíttassa meg, vagy cseréltesse ki.
- A készülék csak beltéri használatra készült. Ne használja a készüléket kültérben.
- A készülék csak otthoni használatra készült. Ne használja a készüléket kereskedelmi célokra.
- Ne használja kád, zuhany, mosdókagyló vagy egyéb folyadékkal teli edény közelében.
- Ha a készüléket a fürdőszobában használja, használat után húzza ki a dugót az aljzatból. A víz jelenléte személyi sérülés vagy a készülék megrongálódásának veszélyét rejti magában, még akkor is, ha a készülék kikapcsolt állapotban van.
- Ne használjon időzítőt vagy más önálló távvezérlő rendszer az eszköz automatikus kapcsolásához.
- Vigyázzon, hogy ne érje a készüléket víz vagy nedvesség.
- Ne fedje le a készüléket.
- Ne takarja el a szellőzőnyílásokat.
- Ne helyezzen idegen tárgyakat a szellőzőnyílásokba.
- Helyezze a készüléket stabil, lapos felületre.

Elektromos biztonság

CAUTION
RISk OF ELECTRIC SHOCK
DO NOT OPEN

- Az áramütés veszélyének csökkentése érdekében ezt a terméket kizárólag a márkaszerviz képviselője nyithatja fel.
- Hiba esetén húzza ki a termék csatlakozóját a konnektorból, és kösse le más berendezésekről.
- Ne használja a készüléket, ha a tápkábel vagy a csatlakozódugó sérült vagy meghibásodott. Ha a tápkábel vagy a csatlakozódugó sérült vagy meghibásodott, azt ki kell cseréltetni a gyártóval vagy a hivatalos márkaszervizzel.
- Használat előtt mindig ellenőrizze, hogy a hálózati feszültség megegyezik-e a készülék adattábláján található feszültséggel.
- Ne használja a tápkábelt a készülék mozgatására. Győződjön meg róla, hogy a tápkábel nem csavarodott meg.
- A készüléket, a tápkábelt vagy a csatlakozódugót ne merítse vízbe vagy más folyadékba.
- Ne hagyja a készüléket felügyelet nélkül, ha a tápkábel a be van dugva az aljzatba.

Használat

Első használat

Megjegyzés: Amikor a készüléket először kapcsolja be, lehetséges hogy egy ideig kis füst és jellegzetes szag jöhet a készülékből. Ez a normál működés része.

Be- és kikapcsolás

- 750 W: A készülék bekapcsolásához állítsa a be-/kikapcsolót (1) „be" helyzetbe. A be-/kikapcsoló visszajelzője (3) felgyullad.
- 1500 W: A készülék bekapcsolásához állítsa a be-/kikapcsolót (1+2) „be" helyzetbe. A be-/kikapcsoló visszajelzője (3) felgyullad.
- A készülék kikapcsolásához állítsa a be-/kikapcsolót „ki" helyzetbe. A be-/kikapcsoló visszajelzője (3) elalszik.

Tisztítás és karbantartás

Figyelmeztetés!

- Tisztítás vagy karbantartás előtt mindig kapcsolja ki a készüléket, húzza ki a dugót az aljzatból és várja meg, amíg a készülék lehűl.
- Tisztító- és súrolószerek használatát mellőzze.
- Ne tisztítsa ki a készülék belsejét.
- Ne próbálja megjavítani a készüléket. Ha a készülék nem működik megfelelően, cserélje le egy új készülékre.
- Ne merítse a készüléket vízbe vagy más folyadékba.

- Törölje át a készülék külső felületeit egy puha, nedves törlőkendővel.
- A légáramlás kimenetet porszívóval tisztítsa.

Kirjeldus — Eesti

Konvektsioonradiaator on seade, mis soojendab ruumi. tekitades sooja õhuvoo, mis ruumis ringleb.

1. Sisse-/väljalülitamise lüliti (750 W)
2. Sisse-/väljalülitamise lüliti (1500 W)
3. Sisse-/väljalülitamisnäidik
4. Õhuvoo väljalase

Ohutus

Üldised ohutusnõuded

- Lugege kasutusjuhend enne seadme kasutamist hoolikalt läbi. Hoidke kasutusjuhend hilisemaks kasutamiseks alles.
- Tootja ei vastuta tegevusest tulenevate kahjude, vara kahjustamise ega isikuvigastuste eest, mis tulenevad ohutusnõuete järgimata jätmisest ja seadme valest kasutamisest.
- Seadet võivad kasutada alates 8-aastased lapsed ning vähenenud füüsiliste, sensoorsete või vaimsete võimetega või väheste kogemuste ja teadmistega inimesed juhul, kui nad on järelevalve all või kui neile on antud juhised seadme turvalise kasutamise kohta, ning nad mõistavad seonduvaid ohte. Lapsed ei tohi seadmega mängida. Lapsed ei tohi ilma järelevalveta seadet puhastada ega hooldada.
- Täiendavaks kaitseks soovitame teil paigaldada diferentsiaalvoolu seadme (RCD) elektrivõrku, mis varustab vannituba elektriga. RCD diferentsiaalvoolu tööpinge ei tohi olla suurem kui 30 mA. Küsige nõu paigaldajalt.
- Kasutage seadet ainult sihtotstarbeliselt. Ärge kasutage seadet eesmärkidel, mida pole toodud käesolevas kasutusjuhendis.
- Ärge kasutage seadet, kui selle mis tahes osa on kahjustatud või vigane. Kui seade on kahjustatud või vigane, vahetage see kohe välja.
- Seade sobib kasutamiseks ainult siseruumides. Ärge kasutage seadet õues.
- Seade on mõeldud ainult koduseks kasutamiseks. Ärge kasutage seadet ärieesmärkidel.
- Ärge kasutage seadet vannide, duššide, basseinide ega teiste vett sisaldavate anumate läheduses.
- Kui kasutate seadet vannitoas, eemaldage toitejuhe pärast kasutamist seinapistikust. Vesi võib põhjustada isikuvigastusi või seadet kahjustada ka siis, kui seade on välja lülitatud.
- Ärge kasutage taimerit või eraldi kaugjuhtimissüsteemi, mis lülitaks seadme automaatselt sisse.
- Ärge jätke seadet vihma või niiskuse kätte.
- Ärge katke seadet kinni.
- Ärge blokeerige ventilatsiooniavasid.
- Ärge sisestage ventilatsiooniavadesse mis tahes esemeid.
- Paigutage seade stabiilsele siledale pinnale.

Elektriohutus

CAUTION
RISk OF ELECTRIC SHOCK
DO NOT OPEN

- Elektrilöögi ohu vähendamiseks tohib toodet hooldamiseks avada ainult volitatud tehnik.
- Probleemi tekkimisel eemaldage toode vooluvõrgust ja teistest seadmetest.
- Ärge kasutage seadet, kui selle toitejuhe või toitepistik on kahjustatud või vigane. Kui toitejuhe või toitepistik on kahjustunud või vigane, peab tootja või remonditöid osutav volitatud esindaja selle välja vahetama.
- Kontrollige alati enne kasutamist, et elektrivõrgu pinge on sama, mis seadme andmesildil olev pinge.
- Ärge liigutage seadet toitejuhet tõmmates. Veenduge, et toitejuhe ei saa puntrasse minna.
- Ärge kastke seadet, toitejuhet või toitepistikut vette ega muudesse vedelikesse.
- Ärge jätke toodet järelevalveta, kui toitepistik on elektrivõrguga ühendatud.

Kasutamine

Esmakordne kasutamine

Märkus: Kui lülitate seadme esimest korda sisse, võib seade lühikese aja vältel väljutada pisut tossu ning omapärast lõhna. See on normaalne.

Sisse ja välja lülitamine

- 750 W: Seadme sisselülitamiseks viige sisse-/väljalülitamise lüliti (1) sisselülitatud asendisse. Sisse-/väljalülitamisnäidik (3) süttib.
- 1500 W: Seadme sisselülitamiseks viige sisse-/väljalülitamise lüliti (1+2) sisselülitatud asendisse. Sisse-/väljalülitamisnäidik (3) süttib.
- Seadme väljalülitamiseks viige sisse-/väljalülitamise lülitid väljalülitatud asendisse. Sisse-/väljalülitamisnäidik (3) kustub.

Puhastamine ja hooldus

Hoiatus!

- Enne puhastamist või hooldamist lülitage alati seade välja, eemaldage toitepistik seinakontaktist ning oodake, kuni seade on maha jahtunud.
- Ärge kasutage puhastuslahuseid ega abrasiivmaterjale.
- Ärge puhastage seadet seestpoolt.
- Ärge üritage seadet parandada. Kui seade ei tööta korralikult, vahetage see välja.
- Ärge kastke seadet vette ega teistesse vedelikesse.

- Puhastage seadme välispinda kuiva ja niiske riidega.
- Puhastage õhuvoo väljalaskeava tolmuimejaga.

Apraksts — Latviešu

Konvekcijas sildītājs ir ierīce, kas silda telpu, radot silta gaisa plūsmu, kas cirkulē visā telpā.

1. Ieslēgšanas/izslēgšanas slēdzis (750 W)
2. Ieslēgšanas/izslēgšanas slēdzis (1500 W)
3. Ieslēgšanas/izslēgšanas indikators
4. Gaisa plūsmas izeja

Drošība

Vispārīgie drošības noteikumi

- Pirms lietošanas rūpīgi izlasiet lietošanas rokasgrāmatu. Saglabājiet rokasgrāmatu turpmākai lietošanai.
- Ražotājs nav atbildīgs par izrietošiem bojājumiem vai bojājumiem īpašumam vai cilvēkiem, kas radīti drošības instrukciju neievērošanas vai ierīces nepareizas lietošanas rezultātā.
- Šo ierīci nedrīkst izmantot personas (tai skaitā bērni līdz 8 gadu vecumam) ar fiziskiem, maņu vai garīgiem traucējumiem vai ar nepietiekamu pieredzi un zināšanām, kamēr par viņu drošību atbildīgā persona nav īpaši viņus apmācījusi šo ierīci izmantot un brīdinājusi par iespējamajiem riskiem. Bērni nedrīkst rotaļāties ar šo ierīci. Bērni nedrīkst veikt ierīces tīrīšanu un apkopi bez uzraudzības.
- Papildu aizsardzībai, ieteikts elektriskajā ķēdē, kas pievada elektrību vannas istabai, uzstādīt aizsardzības atslēgšanas ierīci (RCD). RCD ir jābūt nominālai darba strāvai, kas nepārsniedz 30mA. Lai saņemtu papildu informāciju, sazinieties ar savu uzstādītāju.
- Izmantojiet ierīci tikai tai paredzētiem nolūkiem. Neizmantojiet ierīci citiem nolūkiem, kas atšķiras no rokasgrāmatā aprakstītajiem nolūkiem.
- Neizmantojiet ierīci, ja kāda tās detaļa ir bojāta vai nepilnīga. Nekavējoties aizvietojiet ierīci, ja tā ir bojāta vai nepilnīga.
- Ierīce ir piemērota lietošanai tikai iekštelpās. Nelietojiet ierīci ārpus telpām.
- Ierīce ir piemērota lietošanai tikai mājas apstākļos. Nelietojiet ierīci komerciāliem nolūkiem.
- Nelietojiet ierīci vannu, dušu, izlietņu vai citu ar ūdeni pildītu tvertņu tuvumā.
- Ja lietojat ierīci vannas istabā, pēc lietošanas atvienojiet ierīci no elektrotīkla. Ūdens tuvumā pastāv risks iegūt savainojumus vai bojāt ierīci pat tad, ja tā ir izslēgta.
- Neizmantojiet taimeri vai atsevišķu tālvadības sistēmu, kas ieslēdz ierīci automātiski.
- Nepakļaujiet ierīci ūdens vai mitruma iedarbībai.
- Neapsedziet ierīci.
- Nebloķējiet ventilācijas atveres.
- Neievietojiet svešus priekšmetus ventilācijas atverēs.
- Novietojiet ierīci uz stabilas, līdzenas virsmas.

Elektrodrošība

CAUTION
RISk OF ELECTRIC SHOCK
DO NOT OPEN

- Lai mazinātu elektrotrieciena risku, ierīce jāatver tikai pilnvarotam speciālistam, ja nepieciešama tehniska apkalpošana.
- Atvienojiet ierīci no strāvas un cita aprīkojuma, ja radusies problēma.
- Neizmantojiet ierīci, ja strāvas kabelis vai kontaktdakša ir bojāti vai nepilnīgi. Ja strāvas kabelis vai kontaktdakša ir bojāti vai nepilnīgi, to nomaiņai vērsieties pie ražotāja vai pilnvarotā servisa centrā.
- Pirms lietošanas pārliecinieties, ka strāvas spriegums atbilst uz ierīces norādītajam spriegumam.
- Nepārvietojiet ierīci turot to aiz tās strāvas kabeļa. Pārliecinieties, ka strāvas kabelis nevar sapīties.
- Neievietojiet ierīci, strāvas kabeli vai kontaktdakšu ūdenī vai citos šķidrumos.
- Neatstājiet ierīci bez uzraudzības, kad tā ir pievienota elektrībai.

Lietošana

Pirmā lietošanas reize

Piezīme: Ja ieslēdzat ierīci pirmo reizi, no ierīces uz īsu brīdi var nākt neliels daudzums dūmu un raksturīga smaka. Šī ir normāla parādība.

Ieslēgšana un izslēgšana

- 750 W: lai ieslēgtu ierīci, iestatiet ieslēgšanas/izslēgšanas slēdzi (1) ieslēgtā pozīcijā. Iedegas ieslēgšanas/izslēgšanas indikators (3).
- 1500 W: lai ieslēgtu ierīci, iestatiet ieslēgšanas/izslēgšanas slēdzi (1+2) ieslēgtā pozīcijā. Iedegas ieslēgšanas/izslēgšanas indikators (3).
- Lai izslēgtu ierīci, iestatiet ieslēgšanas/izslēgšanas slēdžus izslēgtā pozīcijā. Ieslēgšanas/izslēgšanas indikators (3) izdziest.

Tīrīšana un tehniskā apkope

Brīdinājums!

- Pirms tīrīšanas vai apkopes, vienmēr izslēdziet ierīci, atvienojiet kontaktdakšu no elektrotīkla un pagaidiet līdz tā ir atdzisusi.
- Nelietojiet tīrīšanas šķidinātājus vai abrazīviem.
- Netīriet ierīci no iekšpuses.
- Neméģiniet salabot ierīci. Ja ierīce darbojas nepareizi, aizvietojiet to ar jaunu ierīci.
- Neievietojiet ierīci ūdeni vai citos šķidrumos.

- Tīriet ierīces ārējo daļu, lietojot mīkstu samitrinātu lupatu.
- Tīriet gaisa plūsmas izeju, izmantojot putekļsūcēju.

Aprašas — Lietuvių

Konvekcinis šildytuvas yra prietaisas, kuris šildo erdvę sukurdamas šilto oro srovę, cirkuliuojančią visoje patalpoje.

1. Įjungimo / išjungimo jungiklis (750 W)
2. Įjungimo / išjungimo jungiklis (1500 W)
3. Įjungimo / išjungimo indikatorius
4. Oro srauto šaltinis

Sauga

Bendroji sauga

- Prieš naudodami atidžiai perskaitykite naudotojo vadovą. Išsaugokite vadovą ateičiai.
- Gamintojas nėra atsakingas už žalą arba nuostolius patirtus asmenims ar nuosavybei dėl netinkamo įrenginio naudojimo ir saugumo instrukcijų nesilaikymo.
- Vaikai nuo 8 metų amžiaus ir asmenys su sutrikusiais fiziniais, jusliniais ar protiniais gebėjimais arba neturintys patirties ir įgūdžių gali naudotis šiuo prietaisu tik prižiūrimi arba išmokyti, kaip saugiai naudotis prietaisu, bei suprantantys galimas neigiamas pasekmes. Vaikams žaisti su šiuo prietaisu negalima. Vaikai be priežiūros valyti ar tvarkyti prietaiso negali.
- Dėl papildomo saugumo patariame elektros grandinėje, kuria tiekiama elektra vonios kambariui, prijungti liekamosios srovės prietaisą (RCD). Šio prietaiso nominali liekamoji vertė turėtų būti ne didesnė nei 30mA. Pasikonsultuokite su savo montuotoju.
- Prietaisą naudokite tik pagal numatytąją paskirtį. Nenaudokite prietaiso kitiems tikslams, nenurodytiems naudotojo vadove.
- Nenaudokite prietaiso, jei kuri nors jo dalis sugadinta ar prastai veikia. Jei prietaisas sugedęs ar veikia netinkamai, nedelsdami jį pakeiskite.
- Prietaisą galima naudoti tik viduje. Nenaudokite jo lauke.
- Prietaisą galima naudoti tik namuose. Nenaudokite jo komerciniams tikslams.
- Nenaudokite prietaiso prie vonios, dušo, baseino ar kitų vandens talpų.
- Jeigu naudojate prietaisą vonioje, pasinaudoję ištraukite maitinimo laidą iš rozetės. Netoliese esantis vanduo kelia riziką susižeisti arba sugadinti prietaisą net jeigu prietaisas yra išjungtas.
- Nenaudokite laikmačio ar atskiros nuotolinio valdymo sistemos, kurie įjungia prietaisą automatiškai.
- Saugokite prietaisą nuo vandens ir drėgmės.
- Neuždenkite prietaiso.
- Neuždenkite vėdinimo angų.
- Nekiškite daiktų į vėdinimo angas.
- Pastatykite prietaisą ant stabilaus, lygaus paviršiaus.

Elektros sauga

CAUTION
RISk OF ELECTRIC SHOCK
DO NOT OPEN

- Siekiant sumažinti elektros smūgio riziką, šį gaminį atidaryti, kai reikia atlikti jo techninę priežiūrą, turėtų tik įgaliotas technikas.
- Jei kiltų problemų, atjunkite prietaisą nuo maitinimo tinklo ir kitos įrangos.
- Nenaudokite prietaiso, jei maitinimo kabelis arba kištukas yra sugadintas ar prastai veikia. Jeigu maitinimo kabelis ar kištukas yra sugadinti ar prastai veikia, jį turi pakeisti gamintojas arba įgaliotas remonto paslaugas teikiantis asmuo.
- Prieš naudodamiesi visuomet įsitikinkite, kad maitinimo tinklo įtampa yra tokia pati kaip ir nurodyta prietaiso lentelėje su jo parametrais.
- Nekilnokite prietaiso už maitinimo kabelio. Pasirūpinkite, kad maitinimo kabelis nesusipainiotų.
- Nepanardinkite prietaiso, maitinimo kabelio arba kištuko į vandenį ar kitus skysčius.
- Nepalikite prietaiso be priežiūros jeigu jo kištukas yra įkištas į maitinimo lizdą.

Naudojimas

Pirmasis naudojimas

Atkreipkite dėmesį: Jeigu įjungiate prietaisą pirmą kartą, iš jo trumpam gali pasirodyti šiek tiek dūmų bei pasijusti specifinis kvapas. Tai yra įprasta.

Įjungimas ir išjungimas

- 750 W: norėdami įjungti prietaisą, nustatykite įjungimo / išjungimo jungiklį (1) į įjungimo padėtį. Įjungimo / išjungimo indikatorius (3) įsijungs.
- 1500 W: norėdami įjungti prietaisą, nustatykite įjungimo / išjungimo jungiklį (1+2) į įjungimo padėtį. Įjungimo / išjungimo indikatorius (3) įsijungs.
- Norėdami išjungti prietaisą, nustatykite atitinkamus įjungimo / išjungimo jungiklius į išjungimo padėtį. Įjungimo / išjungimo indikatorius (3) išsijungs.

Valymas ir priežiūra

Įspėjimas!

- Prieš valydami ar taisydami, visuomet išjunkite prietaisą, ištraukite maitinimo kabelį iš rozetės ir palaukite, kol prietaisas atvės.
- Nenaudokite valymo tirpiklių ir abrazyvinių medžiagų.
- Nevalykite prietaiso vidaus.
- Nebandykite remontuoti prietaiso. Jei prietaisas veikia netinkamai, pakeiskite jį nauju prietaisu.
- Nepanardinkite prietaiso į vandenį ar kitus skysčius.

- Prietaiso išorę valykite minkšta, drėgna šluoste.
- Išvalykite oro srauto išėjimo angą naudodami dulkių siurblį.

Opis — Slovenščina

Konvekcijski grelnik je naprava, ki ogreva prostor s kroženjem toka toplega zraka v območju.

1. Stikalo za vklop/izklop (750 W)
2. Stikalo za vklop/izklop (1500 W)
3. Pokazatelj vklop/izklop
4. Izhod pretoka zraka

Varnost

Splošna varnost

- Pred uporabo pozorno preberite priročnik. Shranite ta priročnik za prihodnji ogled.
- Proizvajalec ni odgovoren za posledične poškodbe ali poškodbe lastnine ali oseb, ki je posledica neupoštevanja varnostnih navodil in nepravilne uporabe aparata.
- To napravo lahko uporabljajo otroci, starejši od 8 let in osebe s fizičnimi, motoričnimi in psihičnimi motnjami ali premalo izkušenj in znanja, če se jih nadzira ali če dobijo navodila o varni uporabi naprave in, če razumejo vključene nevarnosti. Otroci se ne smejo igrati z napravo. Otroci ne smejo opravljati čiščenja in uporabniškega vzdrževanja brez nadzora.
- Za dodatno zaščito vam svetujemo, da v električni tokokrog, ki dovaja elektriko v kopalnico, namestite napravo z odvečnim tokom jakosti (RCD). Ta RCD mora imeti nazivni preostali delovni tok, ki ne sme biti višji od 30mA. Vprašajte svojega električarja za nasvet.
- Napravo uporabljajte le v njen namen. Naprave ne uporabite za druge namene kot pa so opisani v priročniku.
- Ne uporabljajte naprave, če je poškodovan ali pokvarjen kateri koli del. Če je naprava poškodovana ali pokvarjena, jo nemudoma zamenjajte.
- Naprava je ustrezna le za uporabo v zaprtih prostorih. Ne uporabljajte naprave na odprtem.
- Naprava je ustrezna le za uporabo v gospodinjstvih. Naprave ne uporabljajte v komercialne namene.
- Naprave ne uporabljajte v bližini kadi, tušev in drugih posod z vodo.
- Če napravo uporabljate v kopalnici, po uporabi odstranite napajalni vtič iz stenske vtičnice. Prisotnost vode lahko povzroči tveganje za osebne poškodbe ali škodo na napravi, tudi ko je naprava izključena.
- Ne uporabljajte časovnika ali zasebnega sistema z daljinskim krmiljenjem, ki lahko sami vklopijo napravo.
- Naprave ne izpostavljajte vodi ali vlagi.
- Naprave ne prekrivajte.
- Ne blokirajte odprtin za prezračevanje.
- Ne vstavljajte ničesar v odprtine za prezračevanje.
- Napravo postavite na trdno, ravno površino.

Električna varnost

CAUTION
RISk OF ELECTRIC SHOCK
DO NOT OPEN

- Da zmanjšate tveganje za električni udar, lahko ta izdelek odpre le pooblaščen tehnik, ko je potreben servis.
- Če se pojavijo težave, odklopite izdelek iz omrežnega napajanja in druge opreme.
- Ne uporabljajte naprave, če je poškodovan ali okvarjen napajalni kabel ali napajalni vtič. Če je poškodovan ali okvarjen napajalni kabel ali napajalni vtič, ga mora zamenjati proizvajalec ali pooblaščen serviser.
- Pred uporabo vedno preverite ali je napetost napajanja enaka napetosti na ploščici za tehnične navedbe.
- Naprave ne premikajte z vlečenjem kabla. Zagotovite, da se napajalni kabel ne zaplete.
- Naprave, napajalnega kabla ali napajalnega vtiča ne potopite v vodo ali druge tekočine.
- Naprave ne pustite nenadzorovane, medtem ko je napajalni vtič povezan z napajanjem.

Uporaba

Prva uporaba

Opomba: Ko napravo vklopite prvič, lahko oddaja malo dima in za kratko obdobje značilen vonj. To je običajno delovanje.

Vklop in izklop

- 750 W: Za vklop naprave nastavite stikalo (1) za vklop/izklop v položaj vklopa. Pokazatelj vklop/izklop (3) zasveti.
- 1500 W: Za vklop naprave nastavite stikalo (1+2) za vklop/izklop v položaj vklopa. Pokazatelj vklop/izklop (3) zasveti.
- Za izklop naprave nastavite ustrezna stikala za vklop/izklop v položaj izklopa. Pokazatelj vklop/izklop (3) se izklopi.

Čiščenje in vzdrževanje

Pozor!

- Pred čiščenjem ali vzdrževanjem napravo vedno izklopite, odstranite napajalni vtič iz stenske vtičnice in počakajte, da se naprava ohladi.
- Ne uporabljajte čistilnih topil ali jedkih čistil.
- Ne čistite notranjosti naprave.
- Ne poskušajte popravljati naprave. Če naprava ne deluje pravilno, jo zamenjajte z novo napravo.
- Ne potapljajte naprave v vodo ali druge tekočine.

- Očistite zunanjost izdelka z mehko, vlažno krpo.
- Očistite izhod zračnega prehoda s sesalcem.

Opis — Hrvatski

Konekcijska grijalica je uređaj koji zagrijava prostor stvaranjem struje toplog zraka koji kruži u prostoriji.

1. Prekidač za uključivanje/isključivanje (750 W)
2. Prekidač za uključivanje/isključivanje (1500 W)
3. Indikator za uključeno/isključeno
4. Otvor za izlazni zrak

Sigurnost

Opća sigurnost

- Pročitajte pažljivo priručnik prije korištenja. Pohranite ovaj priručnik radi korištenja u budućnosti.
- Proizvođač nije odgovoran za posljedična oštećenja na imovini ili ozljede osoba uzrokovane nepoštivanjem sigurnosnih uputa i neprikladnom uporabom uređaja.
- Uređaj mogu koristiti djeca starosti od 8 godina i osobe sa smanjenim fizičkim, senzornim ili mentalnim sposobnostima ili nedostatkom iskustva i znanja ukoliko im je dodijeljen nadzornik ili upute za uporabu uređaja da na siguran način i razumiju potencijalne opasnost. Djeca se ne smiju igrati s uređajem. Djeca ne smiju vršiti čišćenje i održavanje bez nadzora.
- Za dodatnu zaštitu vam savjetujemo ugraditi diferencijalnu (FI) sklopku (CD) u električni krug koji napaja strujom kupaonicu. Diferencijalna sklopka mora biti takva da joj označena nazivna diferencijalna struja ne prelazi 30 mA. Pitajte svog električara za savjet.
- Uređaj koristite samo u svrhu za koju je namijenjen. Nemojte koristiti ovaj uređaj za druge namjene, osim one opisane u ovom priručniku.
- Ne koristite ovaj uređaj ako mu je bilo koji dio oštećen ili pokvaren. Ako je uređaj oštećen ili popravljen odmah ga zamijenite.
- Uređaj je prikladan isključivo za rad u zatvorenim prostorima. Nemojte koristiti uređaj na otvorenom.
- Uređaj je prikladan isključivo za uporabu u domaćinstvima. Nemojte koristiti uređaj u komercijalne svrhe.
- Nemojte koristiti uređaj u blizini kade, tuša, umivaonika i drugih posuda koje sadrže vodu.
- Ako uređaj koristite u kupaonici, nakon uporabe iskopčajte utikač za napajanje iz utičnice. Nazočnost vode može dovesti do opasnosti od ozljede ili oštećenja uređaja čak i kad je uređaj isključen.
- Ne rabite tajmer ili zasebni sustav s daljinskim upravljanjem koji može automatski uključiti uređaj.
- Uređaj nemojte izlagati vodi ili vlazi.
- Ne prekrivajte uređaj.
- Ne blokirajte ventilacijske otvore.
- Ne umećite nikakve strane predmete u ventilacijske otvore.
- Postavite uređaj na stabilnu, ravnu podlogu.

Električna sigurnost

CAUTION
RISk OF ELECTRIC SHOCK
DO NOT OPEN

- Kako biste smanjili opasnost od strujnog udara, ovaj bi proizvod u slučaju potrebe za servisiranjem trebali otvarati samo ovlašteni servisni tehničari.
- U slučaju problema iskopčajte uređaj s napajanja i s druge opreme.
- Nemojte koristiti uređaj ako su kabel za napajanje ili utikač za napajanje oštećeni ili neispravni. Ako su kabel za napajanje ili utikač za napajanje oštećeni ili neispravni, proizvođač ili ovlašteni serviser ih trebaju zamijeniti.
- Prije uporabe uvijek provjerite da je napon napajanja isti kao i napon na nazivnoj pločici uređaja.
- Nemojte pomjerati uređaj povlačeći kabel za napajanje. Pazite sa se kabel za napajanje ne zapetlja.
- Uređaj, kabel za napajanje i utikač nemojte uranjati u vodu ili druge tekućine.
- Ne ostavljajte uređaj bez nadzora dok je kabel za napajanje ukopčan u dovod struje.

Korištenje

Prvo korištenje

Napomena: Ako uređaj uključujete prvi put, on može ispustiti malo dima i kratkotrajan karakterističan miris. To je normalno.

Uključivanje i isključivanje

- 750 W: Za uključivanje uređaja postavite prekidač za uključivanje/isključivanje (1) u uključeni položaj. Indikator za uključeno/isključeno (3) se uključuje.
- 1500 W: Za uključivanje uređaja postavite prekidač za uključivanje/isključivanje (1+2) u uključeni položaj. Indikator za uključeno/isključeno (3) se uključuje.
- Za isključivanje uređaja postavite odgovarajuće prekidače za uključivanje/isključivanje u isključeni položaj. Indikator za uključeno/isključeno (3) se isključuje.

Čišćenje i održavanje

Upozorenje!

- Prije čišćenja ili održavanja uvijek isključite uređaj, iskopčajte utikač za napajanje iz utičnice i pričekajte da se uređaj ohladi.
- Nemojte koristiti otapala ili abrazivna sredstva.
- Nemojte čistiti uređaj iznutra.
- Ne pokušavajte popravljati uređaj. Ako uređaj ne radi ispravno, zamijenite ga novim.
- Ne uranjajte uređaj u vodu ili bilo koju drugu tekućinu.

- Vanjštinu uređaja očistite mekom, vlažnom krpicom.
- Očistite otvor za izlaz zraka pomoću usisavača.

Descriere — Română

Convectorul este un dispozitiv care încălzeşte încăperea prin crearea unui curent de aer cald care circulă în aceasta.

1. Întrerupător pornire/oprire (750 W)
2. Întrerupător pornire/oprire (1500 W)
3. Indicator pornire/oprire
4. Ieşire flux aer

Siguranţă

Instrucţiuni generale de siguranţă

- Citiţi manualul cu atenţie înainte de utilizare. Păstraţi manualul pentru consultări ulterioare.
- Producătorul nu este responsabil de daunele directe sau daunele aduse proprietăţii sau persoanelor, cauzate de nerespectarea instrucţiunilor de siguranţă şi utilizarea incorectă a dispozitivului.
- Dispozitivul poate fi utilizat de copii cu vârsta de cel puţin 8 ani şi de persoane cu capacităţi fizice, senzoriale sau mentale reduse sau care nu deţin experienţa şi cunoştinţele necesare cu condiţia să fie supravegheaţi şi instruiţi privind utilizarea dispozitivului într-un mod sigur şi dacă au înţeles pericolele inerente utilizării. Copiii nu trebuie să se joace cu dispozitivul. Curăţarea şi întreţinerea dispozitivului nu trebuie să fie realizate de copii nesupravegheaţi.
- Pentru un plus de protecţie, vă sfătuim să instalaţi un dispozitiv de curent rezidual (RCD) în circuitul electric care alimentează baia cu electricitate. Acest RCD trebuie să aibă un curent de operare rezidual nominal de cel mult 30 mA. Cereţi sfatul electricianului în acest sens.
- Utilizaţi dispozitivul numai în scopurile prevăzute. Nu utilizaţi dispozitivul în alte scopuri decât cele descrise în manual.
- Nu utilizaţi dispozitivul dacă are piese deteriorate sau defecte. Dacă dispozitivul este deteriorat sau defect, înlocuiţi imediat dispozitivul.
- Dispozitivul este potrivit doar pentru utilizare în interior. Nu utilizaţi dispozitivul în spaţii exterioare.
- Dispozitivul este potrivit doar pentru utilizare domestică. Nu utilizaţi dispozitivul în scopuri comerciale.
- Nu utilizaţi dispozitivul lângă căzi, duşuri, chiuvete sau alte recipiente cu apă.
- Dacă utilizaţi dispozitivul într-o baie, scoateţi ştecărul de alimentare de la reţea din priză după utilizare. Prezenţa apei poate prezenta riscul de rănire sau de deteriorare a dispozitivului, chiar şi când acesta este oprit.
- Nu utilizaţi un temporizator sau o telecomandă separată care să comute automat dispozitivul.
- Nu expuneţi dispozitivul apei sau umezelii.
- Nu acoperiţi dispozitivul.
- Nu blocaţi gurile de aerisire.
- Nu introduceţi obiecte străine în fantele de ventilaţie.
- Aşezaţi dispozitivul pe o suprafaţă stabilă şi plată.

Instrucţiuni de siguranţă electrică

CAUTION
RISk OF ELECTRIC SHOCK
DO NOT OPEN

- Pentru a se reduce pericolul de electrocutare, acest produs va fi desfăcut numai de către un tehnician avizat, când este necesară depanarea.
- Deconectaţi produsul de la priza de reţea sau alte echipamente în cazul apariţiei unei probleme.
- Nu utilizaţi dispozitivul dacă cablul electric sau ştecărul sunt deteriorate sau defecte. În cazul în care cablul sau ştecărul sunt deteriorate sau defecte, trebuie să fie înlocuite de producător sau de către un agent de reparaţii autorizat.
- Înainte de utilizare, verificaţi întotdeauna dacă tensiunea de reţea coincide cu tensiunea de pe plăcuţa tehnică a dispozitivului.
- Nu deplasaţi dispozitivul trăgând de cablul electric. Asiguraţi-vă că nu se poate încâlci cablul electric.
- Nu scufundaţi dispozitivul, cablul electric sau ştecărul în apă sau alte lichide.
- Nu lăsaţi dispozitivul nesupravegheat când ştecărul electric este conectat la alimentarea de la reţea.

Utilizare

Utilizare iniţială

Notă: Dacă porniţi dispozitivul pentru prima dată, dispozitivul poate să emane puţin fum şi un miros caracteristic o scurtă perioadă de timp. Acesta este un fenomen normal.

Pornirea şi oprirea

- 750 W: Pentru a porni dispozitivul, aduceţi întrerupătorul de pornire/oprire (1) în poziţia pornit. Indicatorul de pornire/oprire (3) se aprinde.
- 1500 W: Pentru a porni dispozitivul, aduceţi întrerupătorul de pornire/oprire (1+2) în poziţia pornit. Indicatorul de pornire/oprire (3) se aprinde.
- Pentru a opri dispozitivul, aduceţi întrerupătoarele de pornire/oprire aferente în poziţia oprit. Indicatorul de pornire/oprire (3) se aprinde.

Curăţare şi întreţinere

Avertisment!

- Înainte de curăţare sau întreţinere, opriţi întotdeauna dispozitivul, scoateţi ştecărul din priză şi aşteptaţi să se răcească dispozitivul.
- Nu folosiţi solvenţi sau agenţi de curăţare abrazivi.
- Nu curăţaţi interiorul dispozitivului.
- Nu încercaţi să reparaţi dispozitivul. Dacă dispozitivul nu funcţionează corect, înlocuiţi-l cu unul nou.
- Nu scufundaţi dispozitivul în apă sau în alte lichide.

- Curăţaţi exteriorul dispozitivului cu o cârpă umedă şi moale.
- Curăţaţi ieşirea fluxului de aer cu ajutorul unui aspirator.

Описание — Български

Конвекторът е устройство, което затопля помещенията чрез генериране на горещ въздух, който циркулира наоколо.

1. Бутон за включване/изключване (750 W)
2. Бутон за включване/изключване (1500 W)
3. Индикатор за включване/изключване
4. Изход за въздушната струя

Безопасност

Общи мерки за безопасност

- Внимателно прочетете ръководството преди употреба. Запазете ръководството за справки в бъдеще.
- Производителят не носи отговорност за последващи щети или за щети на имущество или лица, причинени от неспазване на инструкциите за безопасност и неправилна употреба на изделието.
- Устройството може да се използва от деца на възраст от 8 години и по-големи и от хора с ограничени физически, сетивни или умствени способности или липса на опит и познания, ако те бъдат наблюдавани или са били инструктирани относно използването на уреда по безопасен начин, и осъзнават възможните опасности. Деца не трябва да играят с устройството. Почистването и поддръжката на уреда не бива да се извършва от деца без надзор.
- За допълнителна защита ви съветваме да инсталирате устройство за остатъчен ток (RCD) в електрозахранващата мрежа на банята. Това устройство трябва да е със стойност на номиналния работен ток не по-висока от 30 mA. Обърнете се за съвет към този, който инсталира устройството.
- Използвайте устройството само за целите, за които е предназначено. Не използвайте устройството за други цели, различни от указаните в ръководството.
- Не използвайте устройството, ако някоя част е повредена или дефектна. Ако устройството е повредено или дефектно, сменете устройството веднага.
- Устройството е подходящо само за употреба на закрито. Не използвайте устройството на открито.
- Устройството е подходящо само за домашна употреба. Не използвайте устройството за търговски цели.
- Не използвайте устройството в близост до вани, душове, мивки или други съдове, съдържащи вода.
- Ако използвате устройството в банята, извадете щепсела от контакта след употреба. Наличието на вода може да доведе до риск от нараняване или повреда на устройството, дори когато то е изключено.
- Не използвайте таймер или отделна система за контрол от разстояние, която включва автоматично устройството.
- Не излагайте устройството под въздействие на вода или влага.
- Не покривайте устройството.
- Не запушвайте вентилационните отвори.
- Не пъхайте предмети във вентилационните отвори.
- Поставете устройството върху стабилна равна повърхност.

Електрическа безопасност

CAUTION
RISk OF ELECTRIC SHOCK
DO NOT OPEN

- За да намалите риска от токов удар в случая, ако продуктът се нуждае от сервиз, той трябва да се отваря само от оторизиран техник.
- Изключете устройството от електрическата мрежа и друго оборудване, ако има вероятност да възникне проблем.
- Не използвайте устройството ако захранващият кабел или захранващият щепсел е повреден или дефектен. Ако захранващият кабел или щепселът е повреден или дефектен, той трябва да бъде подменен от производителя или оторизиран сервиз.
- Преди употреба, винаги проверявайте дали мрежовото напрежение е същото като напрежението на табелката на устройството.
- Не движете устройството чрез дърпане на захранващия кабел. Уверете се, че захранващият кабел не може да се заплете.
- Не потапяйте уреда, захранващия кабел или щепсела във вода или други течности.
- Не оставяйте устройството без надзор, докато захранващият щепсел е свързан към електрическата мрежа.

Използване

Първоначално използване

Забележка: Ако включите устройството за първи път, възможно е то да отдели малко дим и характерна миризма за кратък период от време. Това е нормално.

Включване и изключване

- 750 W: За да включите устройството, поставете бутона за включване/изключване (1) в позиция “on”. Индикаторът за включване/изключване (3) светва.
- 1500 W: За да включите устройството, поставете бутона за включване/изключване (1+2) в позиция “on”. Индикаторът за включване/изключване (3) светва.
- За да изключите устройството, поставете бутона за включване/изключване в позиция “off”. Индикаторът за включване/изключване (3) изгасва.

Почистване и поддръжка

Внимание!

- Преди почистване или поддръжка, винаги изключвайте устройството, изваждайте захранващия щепсел от контакта и изчакайте, докато устройството се охлади.
- Не използвайте почистващи разтворители или абразиви.
- Не почиствайте вътрешността на устройството.
- Не се опитвайте да поправите устройството. Ако устройството не работи правилно, заменете го с ново устройство.
- Не потапяйте уреда във вода или други течности.

- Почиствайте външната част на устройството с мека, влажна кърпа.
- Почистете изхода за въздушната струя с прахосмукачка.

Описание — Русский

Конвекционный обогреватель - это устройство, предназначенное для нагревания пространства путем создания потока теплого воздуха, циркулирующего по помещению.

1. Выключатель (750 Вт)
2. Выключатель (1500 Вт)
3. Индикатор вкл./выкл.
4. Отверстие выхода воздуха

Требования безопасности

Общие требования

- Перед началом работы внимательно прочитайте руководство. Сохраните руководство для будущего использования.
- Производитель не несет ответственности за повреждения имущества или персонала, вызванных несоблюдением инструкции по безопасности и неправильным использования устройства.
- Детям в возрасте до 8 лет и лицам с ограниченными физическими, сенсорными или умственными способностями, а также лицам, не обладающим достаточным опытом и знаниями, разрешается использовать устройство, только если они находятся под наблюдением или получили инструкции о его безопасной эксплуатации и осведомлены о мерах предосторожности. Не позволяйте детям играть с устройством. Очистка устройства и обслуживание пользователей с участием детей должны проводиться только под надзором взрослых.
- Для обеспечения дополнительной защиты рекомендуется установить устройство защитного отключения (УЗО) в цепь питания ванной комнаты. Номинальный остаточный рабочий ток данного УЗО не должен превышать 30 мА. Проконсультируйтесь со специалистом-электриком.
- Используйте устройство строго по назначению. Устройство должно использоваться только по прямому назначению в соответствии с руководством по эксплуатации.
- Запрещается использовать устройство с поврежденными или неисправными компонентами. Немедленно замените поврежденное или неисправное устройство.
- Устройство предназначено только для использования внутри помещений. Запрещается использовать устройство вне помещения.
- Устройство предназначено только для домашнего использования. Запрещается использовать устройство в коммерческих целях.
- Не используйте устройство вблизи ванных, душевых кабин, раковин и других сосудов, заполненных водой.
- Если вы используете устройство в ванной комнате, вынимайте сетевой штепсель из настенной розетки после использования. Наличие воды связано с риском получения травмы или повреждения устройства, даже если устройство выключено.
- Не используйте таймер или отдельную систему дистанционного управления, которая позволяет автоматическое включение устройства.
- Не допускайте воздействия на устройство воды или влаги.
- Запрещается накрывать устройство.
- Запрещается закрывать вентиляционные отверстия.
- Не допускайте попадания посторонних предметов в вентиляционные отверстия.
- Установите устройство на устойчивой ровной поверхности.

Требования электробезопасности

CAUTION
RISk OF ELECTRIC SHOCK
DO NOT OPEN

- В целях предотвращения поражения электрическим током следует открывать устройство только для проведения обслуживания и только силами авторизованного персонала.
- При возникновении неполадок отключите устройство от сети и другого.
- Запрещается использовать устройство с поврежденным или неисправным сетевым кабелем или штепселем. Если сетевой кабель или штепсель повреждены или неисправны, из замену должен проводить изготовитель или уполномоченный технический специалист.
- Перед подключением устройства убедитесь, что указанное на нем номинальное напряжение соответствует напряжению местной электросети.
- Не тяните устройство за сетевой кабель. Убедитесь, что сетевой кабель не может запутаться.
- Не погружайте устройство, сетевой кабель или штепсель в воду или другие жидкости.
- Не оставляйте включенный в сеть прибор без присмотра.

Эксплуатация

Первоначальное использование

Примечание: При первом включении устройства может появиться небольшое количество дыма и характерный запах, которые вскоре исчезнут. Это нормальное функционирование устройства.

Включение и выключение устройства

- 750 Вт: Для включения устройства переведите выключатель (1) в положение включения. Загорится индикатор вкл./выкл. (3).
- 1500 W: Для включения устройства переведите выключатель (1+2) в положение включения. Загорится индикатор вкл./выкл. (3).
- Для выключения устройства переведите выключатель в положение выключения. Индикатор вкл./выкл. (3) погаснет.

Очистка и обслуживание

Предупреждение!

- Перед очисткой или обслуживанием устройства обязательно выключайте его и отсоединяйте сетевой кабель от настенной розетки. Устройство должно остыть.
- Не производите очистку растворителями или абразивами.
- Не выполняйте очистку внутренних поверхностей устройства.
- Не пытайтесь самостоятельно ремонтировать устройство. Неправильно работающее устройство следует заменить новым.
- Не погружайте устройство в воду или другие жидкости.

- Очистите корпус устройства при помощи мягкой влажной ткани.
- Очистите отверстие выхода воздуха с помощью пылесоса.

Açıklama — Türkçe

Konveksiyon ısıtıcı alanda dolaşan bir sıcak hava akımı oluşturarak alanı ısıtan bir cihazdır.

1. Aç/kapat düğmesi (750 W)
2. Aç/kapat düğmesi (1500 W)
3. Aç/kapat göstergesi
4. Hava akımı çıkışı

Güvenlik

Genel güvenlik

- Kullanmadan önce kılavuzu dikkatli bir şekilde okuyun. Kılavuzu daha sonra başvurmak için saklayın.
- Üretici, dolaylı zararlardan veya güvenlik talimatlarına uyulmamasının ve cihazın hatalı şekilde kullanılmasının yol açtığı maddi veya kişilere gelebilecek zararlardan sorumlu değildir.
- Cihaz, gözetim altında veya cihazın güvenli bir şekilde kullanılmasına ilişkin talimatların verilmiş ve içerdiği tehlikeleri anlamış olmaları şartıyla, 8 yaş ve üstü çocuklar ile fiziksel, duyusal veya zihinsel yetenekleri veya deneyimi ve bilgisi yeterli olmayan kişiler tarafından kullanılabilir. Çocuklar, cihazla oynamamalıdır. Temizlik ve kullanıcı bakımı, gözetim altında olmadıkları müddetçe, çocuklar tarafından yapılmamalıdır.
- Ek tedbir olarak, banyoya elektrik temin eden elektrik devresine bir kaçak akım rölesi yerleştirmenizi tavsiye ederiz. Bu kaçak akım rölesi, 30mA'den yüksek olmayan bir nominal çalışma kaçak akım değerine sahip olmalıdır. Bilgi için, tesisatçınıza başvurun.
- Cihazı sadece tasarlanan amacı için kullanın. Cihazı kılavuzda açıklanan amaçların dışındaki amaçlar için kullanmayın.
- Herhangi bir parçası hasarlı veya kusurlu ise cihazı kullanmayın. Cihaz hasarlı veya kusurlu ise cihazı derhal değiştirin.
- Cihaz sadece iç mekan kullanımı için uygundur. Cihazı dış mekanda kullanmayın.
- Cihaz, sadece evde kullanıma uygundur. Cihazı ticari amaçlar için kullanmayın.
- Cihazı banyo küvetlerinin, duşların, lavaboların veya su biriktiren diğer haznelerin yakınında kullanmayın.
- Cihazı bir banyoda kullanıyorsanız, kullanım sonrasında şebeke fişini prizden çekin. Cihaz kapalı olsa da, suyun varlığı kişisel yaralanma veya cihaz hasarı riskine yol açabilir.
- Cihazı otomatik olarak açan bir zamanlayıcı veya ayrı bir uzaktan kumanda sistemi kullanmayın.
- Cihazı su veya neme maruz bırakmayın.
- Cihazın üzerini örtmeyin.
- Havalandırma deliklerini kapatmayın.
- Havalandırma deliklerine yabancı cisimler sokmayın.
- Cihazı sabit, düz bir yüzeye yerleştirin.

Elektrik güvenliği

CAUTION
RISk OF ELECTRIC SHOCK
DO NOT OPEN

- Elektrik çarpma riskini azaltmak için servis gerekli olduğunda bu ürün sadece yetkili bir teknisyen tarafından açılmalıdır.
- Bir sorun meydana geldiğinde ürünün elektrikle ve diğer aygıtlarla olan bağlantısını kesin.
- Şebeke kablosu veya şebeke fişi hasarlı veya kusurlu ise, cihazı kullanmayın. Şebeke kablosu veya fişi hasarlı veya kusurlu ise, üretici veya yetkili bir tamirci tarafından mutlaka değiştirilmelidir.
- Kullanmadan önce, şebeke voltajının cihazın anma değerleri plakasında belirtilen voltaj ile aynı olduğunu daima kontrol edin.
- Cihazı, şebeke kablosundan çekerek çıkarmayın. Şebeke kablosunun dolanmaya elverişli olmadığından emin olun.
- Cihazı, şebeke kablosunu veya şebeke fişini, suya veya diğer sıvılara daldırmayın.
- Şebeke fişi şebeke kaynağına bağlı iken, cihazı bulunduğu yerde bırakmayın.

Kullanım

İlk kullanım

Not: Cihazı ilk kez açıyorsanız, cihaz, kısa süreliğine hafif bir duman ve kendine özgü bir koku yayabilir. Bu, normal bir çalışmadır.

Açma ve kapatma

- 750 W: Cihazı açmak için, aç/kapat düğmesini (1) açık konuma getirin. Aç/kapat göstergesi (3) yanar.
- 1500 W: Cihazı açmak için, aç/kapat düğmesini (1+2) açık konuma getirin. Aç/kapat göstergesi (3) yanar.
- Cihazı kapatmak için, ilgili aç/kapat düğmesini kapalı konuma getirin. Aç/kapat göstergesi (3) söner.

Temizlik ve bakım

Uyarı!

- Temizlik veya bakım öncesinde, daima cihazı kapatın, şebeke fişini prizden çekin ve cihaz soğuyuncaya kadar bekleyin.
- Temizlik solventleri veya aşındırıcılar kullanmayın.
- Cihazın içini temizlemeyin.
- Cihazı onarmaya çalışmayın. Cihaz doğru şekilde çalışmıyorsa, yeni bir cihazla değiştirin.
- Cihazı suya veya diğer sıvılara daldırmayın.

- Cihazın dış tarafını yumuşak, nemli bir bezle silin.
- Hava akımı çıkışını bir elektrikli süpürge yardımıyla temizleyin.

Additional Warnings — English

This symbol on your device means: do not cover!

Close supervision is necessary if the product is used near children or incapacitated persons. Children of less than 3 years should be kept away unless continuously supervised. Children aged from 3 years and less than 8 years shall only switch on/off the appliance provided that it has been placed or installed in its intended normal operating position and they have been given supervision or instruction concerning use of the appliance in a safe way and understand the hazards involved. Children aged from 3 years and less than 8 years shall not plug in, regulate and clean the appliance or perform user maintenance. This appliance is not suitable to be operated by children or persons who have physical, sensory and/or mental limitations, or by persons who have no knowledge of, or experience with, this appliance. This appliance can be used by children aged from 8 years and above and persons with reduced physical, sensory or mental capabilities or lack of experience and knowledge if they have been given supervision or instruction concerning use of the appliance in a safe way and understand the hazards involved. Children shall not play with the appliance. Cleaning and user maintenance shall not be made by children without supervision.

Be careful! Some parts of this product can become very hot and cause burns. Particular attention has to be given where children and vulnerable people are present. Do not let bare skin come into contact with hot surfaces.

Aanvullende waarschuwingen — Nederlands

Dit symbool op uw apparaat betekent: niet afdekken!

Zorg voor zorgvuldig toezicht wanneer dit apparaat wordt gebruikt in de aanwezigheid van kinderen, handelingsonbekwame personen of huisdieren. Kinderen, jonger dan 3 jaar dienen uit de buurt te worden gehouden, tenzij er continu toezicht op hen is. Kinderen, ouder dan 3 jaar maar jonger dan 8 jaar mogen het apparaat uitsluitend aan- of uitschakelen als het apparaat op zijn normale werkplek staat of geïnstalleerd is en wanneer er toezicht op hen wordt gehouden of wanneer zij instructies hebben ontvangen aangaande het op veilige wijze gebruiken van het apparaat en begrijpen welke gevaren eraan verbonden zijn. Kinderen, ouder dan 3 jaar maar jonger dan 8 jaar mogen niet de stekker in het stopcontact steken, niet het apparaat regelen of reinigen en er geen gebruikersonderhoud aan uitvoeren. Dit apparaat is niet geschikt om te worden bediend door kinderen of personen met lichamelijke, zintuiglijke of geestelijke beperkingen of door personen zonder kennis of ervaring met dit apparaat. Dit apparaat kan door kinderen van 8 jaar en ouder en personen met verminderde fysieke, zintuiglijke of geestelijke vaardigheden of gebrek 6 aan ervaring en kennis worden gebruikt wanneer er toezicht op hen wordt gehouden of wanneer zij instructies hebben ontvangen aangaande het op veilige wijze gebruiken van het apparaat en begrijpen welke gevaren eraan verbonden zijn.
Kinderen mogen niet met het apparaat spelen. Reiniging en gebruikersonderhoud mogen niet door kinderen zonder toezicht worden uitgevoerd.

Voorzichtig! Bepaalde delen van dit product kunnen erg heet worden en verbrandingen veroorzaken. Bijzondere aandacht is geboden wanneer er kinderen of hulpbehoevende of kwetsbare personen aanwezig zijn. Raak het apparaat niet met blote huid aan.

Zusätzliche Warnungen — Deutsch

Dieses Symbol auf Ihrem Gerät bedeutet: Nicht abdecken!

Sorgen Sie für gute Aufsicht, falls der Heizlüfter in der Nähe von Kindern oder Behinderten betrieben wird. Kinder jünger als 3 Jahre sind fern zu halten, es sei denn, sie werden ständig überwacht. Kinder ab 3 Jahren und junger als 8 Jahre dürfen das Gerät nur ein- und ausschalten, wenn sie beaufsichtigt werden oder bezüglich des sicheren Gebrauchs des Gerätes unterwiesen wurden und die daraus resultierenden Gefahren verstanden haben, vorausgesetzt, dass das Gerät in seiner normalen Gebrauchslage platziert oder installiert ist. Kindern ab 3 Jahren und jünger als 8 Jahre dürfen nicht den Stecker in die Steckdose stecken, das Gerät nicht regulieren, das Gerät nicht reinigen und/oder nicht die Wartung durch den Benutzer durchführen. Dieses Gerät ist nicht geeignet, um durch Kinder oder Personen mit körperlichen, sensorischen oder geistigen Behinderungen oder durch Personen ohne Wissen oder Erfahrung mit diesem Gerät bedient zu werden. Dieses Gerät kann von Kindern ab 8 Jahren und darüber sowie von Personen mit verringerten physischen, sensorischen oder mentalen Fähigkeiten oder Mangel an Erfahrung und Wissen benutzt werden, wenn sie beaufsichtigt oder bezüglich des sicheren Gebrauchs des Gerätes unterwiesen wurden und die daraus resultierenden Gefahren verstehen. Kinder dürfen nicht mit dem Gerät spielen. Reinigung und Benutzer-Wartung dürfen nicht von Kindern ohne Beaufsichtigung durchgeführt werden.

Vorsicht! Einige Teile des Produktes können sehr heiss werden und Verbrennungen verursachen. Besondere Vorsicht ist geboten, wenn Kinder und schutzbedürftige Personen anwesend sind. Um Brandwunden zu vermeiden, berühren Sie nicht mit der bloßen Haut die heißen Flächen!

Advertencias adicionales — Español

Este símbolo en su dispositivo significa: ¡no cubrir!

Es necesaria una estrecha supervisión si el producto se utiliza cerca de niños o personas discapacitadas. Los niños menores de 3 años deben mantenerse alejados a menos que estén bajo supervisión continua. Los niños de 3 y menos de 8 años solo deben encender / apagar el aparato siempre que se haya colocado o instalado en su posición de funcionamiento normal prevista y se les haya supervisado o instruido sobre el uso del aparato de forma segura y comprender los peligros involucrados. Los niños de 3 y menos de 8 años no deben enchufar, regular y limpiar el aparato ni realizar el mantenimiento del usuario. Este electrodoméstico no es adecuado para que lo utilicen niños o personas que tengan limitaciones físicas, sensoriales o mentales, o personas que no tengan conocimiento o experiencia con este electrodoméstico. Este aparato puede ser utilizado por niños a partir de 8 años y personas con capacidades físicas, sensoriales o mentales reducidas o con falta de experiencia y conocimiento si han recibido supervisión o instrucciones sobre el uso del aparato de forma segura y comprenden los peligros. involucrados. Los niños no deben jugar con el aparato. Los niños no deben realizar la limpieza y el mantenimiento del usuario sin supervisión.

¡Ten cuidado! Algunas partes de este producto pueden calentarse mucho y causar quemaduras. Se debe prestar especial atención donde haya niños y personas vulnerables. No permita que la piel desnuda entre en contacto con superficies calientes.

Avertissements supplémentaires — Français

Ce symbole sur votre appareil signifie : ne pas couvrir !

Exercez une surveillance étroite lorsque cet appareil est utilisé en présence d'enfants, de personnes incompétentes ou d'animaux domestiques. Les enfants de moins de 3 ans doivent être tenus à l'écart sauf s'ils sont surveillés en permanence. Les enfants de plus de 3 ans mais de moins de 8 ans ne peuvent allumer ou éteindre l'appareil que si l'appareil se trouve ou est installé sur son lieu de fonctionnement normal et qu'ils sont placés sous surveillance ou s'ils ont reçu des instructions sur une utilisation sûre de l'appareil et qu'ils comprennent les risques qui y sont liés. Les enfants de plus de 3 ans mais de moins de 8 ans ne peuvent pas insérer la fiche dans la prise de courant, ni régler ou nettoyer l'appareil, ni procéder à des opérations de maintenance utilisateur. Cet appareil ne convient pas pour être commandé par des enfants ou des personnes avec des handicaps physiques, sensoriels ou mentaux ou par des personnes sans connaissance ou expérience avec cet appareil. Cet appareil peut être utilisé par des enfants de 8 ans et plus et par des personnes dont les capacités physiques, sensorielles ou mentales sont réduites ou qui manquent d'expérience et de connaissance à condition que ceux-ci fassent l'objet d'une surveillance ou qu'ils aient reçu des instructions sur une utilisation sûre de l'appareil et comprennent les risques qui y sont liés. Il est interdit aux enfants de jouer avec l'appareil. Les opérations de nettoyage et de maintenance utilisateur ne peuvent être effectuées par des enfants sans surveillance.

Attention! Certaines pièces de ce produit peuvent devenir très chaudes et causer des brûlures. Une attention particulière est requise en présence d'enfants ou de personnes dépendantes ou vulnérables. Ne touchez pas l'appareil à même la peau.

Avvertenze supplementari — Italiano

Questo simbolo sul dispositivo indica: non coprire!

È necessaria un'attenta supervisione se il prodotto viene utilizzato vicino a bambini o persone inabili. Tenere lontani i bambini di età inferiore a 3 anni a meno che non siano costantemente sorvegliati. I bambini di età compresa tra 3 anni e meno di 8 anni devono accendere / spegnere l'apparecchio solo a condizione che lo sia
sono stati collocati o installati nella normale posizione di funzionamento prevista e hanno ricevuto supervisione o istruzioni riguardanti l'uso dell'apparecchio in modo sicuro e comprendono i pericoli coinvolti. I bambini di età compresa tra 3 anni e meno di 8 anni non devono collegare, regolare
e pulire l'apparecchio o eseguire la manutenzione dell'utente. Questo apparecchio non è adatto per essere utilizzato da bambini o persone che hanno limitazioni fisiche, sensoriali e / o mentali, o da persone che non hanno conoscenza o esperienza con questo apparecchio. Questo apparecchio può essere utilizzato da bambini di età pari o superiore a 8 anni e da persone con capacità fisiche, sensoriali o mentali ridotte o con mancanza di esperienza e conoscenza se sono stati supervisionati o istruiti sull'uso dell'apparecchio in modo sicuro e comprendono i pericoli coinvolti. I bambini non devono giocare con l'apparecchio. La pulizia e la manutenzione dell'utente non devono essere eseguite da bambini senza supervisione.

Stai attento! Alcune parti di questo prodotto possono diventare molto calde e causare ustioni. Particolare attenzione deve essere prestata dove sono presenti bambini e persone vulnerabili. Non lasciare che la pelle nuda venga a contatto con superfici calde.

Avisos adicionais — Português

Este símbolo no seu dispositivo significa: não cubra!

É necessária uma supervisão cuidadosa se o produto for usado perto de crianças ou pessoas incapacitadas. Crianças com menos de 3 anos devem ser mantidas afastadas, a menos que sejam supervisionadas continuamente. Crianças com idade entre 3 e menos de 8 anos só devem ligar / desligar o aparelho, desde que ele tenha sido colocado ou instalado na posição normal de operação pretendida e tenham recebido supervisão ou instruções sobre o uso do aparelho de forma segura e compreender os perigos envolvidos. Crianças com idade entre 3 e menos de 8 anos não devem conectar, regular e limpar o aparelho ou realizar manutenção pelo usuário. Este aparelho não é adequado para ser operado por crianças ou pessoas com limitações físicas, sensoriais e / ou mentais, ou por pessoas que não têm conhecimento ou experiência com este aparelho. Este aparelho pode ser usado por crianças a partir de 8 anos de idade e pessoas com capacidades físicas, sensoriais ou mentais reduzidas ou falta de experiência e conhecimento, caso tenham recebido supervisão ou instruções sobre o uso do aparelho de forma segura e compreendam os perigos envolvidos. As crianças não devem brincar com o aparelho. A limpeza e manutenção do usuário não devem ser feitas por crianças sem supervisão.

Tome cuidado! Algumas partes deste produto podem ficar muito quentes e causar queimaduras. Atenção especial deve ser dada onde crianças e pessoas vulneráveis estão presentes. Não deixe a pele nua entrar em contato com as superfícies quentes.

Yderligere advarsler — Dansk

Dette symbol betyder: Må ikke tildækkes!

Nøje overvågning er nødvendig, hvis produktet bruges i nærheden af børn eller handicappede personer. Børn under 3 år skal holdes væk, medmindre de overvåges løbende. Børn i alderen 3 år og under 8 år må kun tænde / slukke for apparatet, forudsat at det er anbragt eller installeret i den tilsigtede normale driftsposition, og de har fået tilsyn eller instruktioner om brugen af apparatet på en sikker måde og forstå de involverede farer. Børn i alderen 3 år og under 8 år må ikke tilslutte, regulere og rengøre apparatet eller udføre brugervedligeholdelse. Dette apparat er ikke egnet til at blive betjent af børn eller personer med fysiske, sensoriske og / eller mentale begrænsninger eller af personer, der ikke har kendskab til eller erfaring med dette apparat. Dette apparat kan bruges af børn fra 8 år og derover og personer med nedsatte fysiske, sensoriske eller mentale evner eller manglende erfaring og viden, hvis de har fået tilsyn eller instruktioner om brug af apparatet på en sikker måde og forstår farerne involveret. Børn må ikke lege med apparatet. Rengøring og brugervedligeholdelse må ikke foretages af børn uden opsyn.

Vær forsigtig! Nogle dele af dette produkt kan blive meget varme og forårsage forbrændinger. Der skal gives særlig opmærksomhed, hvor børn og sårbare mennesker er til stede. Lad ikke bar hud komme i kontakt med varme overflader.

Ytterligere advarsler — Norsk

Dette symbolet på apparatet betyr: Må ikke dekkes til!

Tett tilsyn er nødvendig hvis produktet brukes i nærheten av barn eller funksjonshemmede personer. Barn under 3 år bør holdes borte med mindre de blir overvåket kontinuerlig. Barn fra 3 år og under 8 år skal bare slå på / av apparatet forutsatt at det er plassert eller installert i den tiltenkte normale driftsposisjonen og de har fått tilsyn eller instruksjoner om bruk av apparatet på en sikker måte forstå farene som er involvert. Barn i alderen 3 år og under 8 år skal ikke koble til, regulere og rengjøre apparatet eller utføre brukervedlikehold. Dette apparatet er ikke egnet for bruk av barn eller personer som har fysiske, sensoriske og / eller mentale begrensninger, eller av personer som ikke har kjennskap til eller erfaring med dette apparatet. Dette apparatet kan brukes av barn fra 8 år og oppover og personer med nedsatt fysisk, sensorisk eller mental evne eller manglende erfaring og kunnskap hvis de har fått tilsyn eller instruksjoner om bruk av apparatet på en sikker måte og forstår farene. involvert. Barn skal ikke leke med apparatet. Rengjøring og brukervedlikehold skal ikke utføres av barn uten tilsyn.

Vær forsiktig! Noen deler av dette produktet kan bli veldig varme og forårsake forbrenning. Spesiell oppmerksomhet må gis der barn og sårbare mennesker er til stede. Ikke la bar hud komme i kontakt med varme overflater.

Ytterligare varningsmeddelanden — Svenska

Den här symbolen betyder: får ej övertäckas!

Noggrann övervakning är nödvändig när denna produkt används och barn eller obehöriga personer är i närheten. Låt inte barn använda värmefläktet som leksak. Barn under 3 år måste hållas utom räckhåll och ska hållas under uppsikt. Barn som är äldre än 3 år men yngre än 8 år får endast stänga av och sätta på den om apparaten står på sin vanliga plats för drift eller är installerad och barnet hålls under uppsikt och har fått instruktioner angående säker användning av apparaten och förstår vilken fara och ansvar detta innebär. Barn som är äldre än 3 år men yngre än 8 år får inte stoppa in stickkontakten i uttaget, inte ställa in apparaten eller rengöra den och inte utföra något underhåll. Det är inte lämpligt att barn eller personer med nedsatt fysisk, sensorisk och/eller mental förmåga använder denna byggfläkt, ej heller personer som inte
har kunskap eller erfarenhet om den. Denna apparat kan användas av barn som är äldre än 8 år, de med minskad rörlighet, sensorik eller andra mindre förmedlade när de har bekantat sig och under tiden som de hålls under uppsikt eller när de fått instruktioner gällande säker användning av apparaten och är införstådda med vilka faror som kan uppstå. Barn får inte leka med apparaten. Rengöring och underhåll får inte utföras av barn utan uppsikt av vuxen.

Försiktig! Vissa delar på denna produkt kan bli mycket varma och orsaka bränder. Var extra uppmärksam när barn eller personer med stödbehov är i närheten. Rör inte vid apparaten med bara hud.

Lisävaroitukset — Suomi

Tämä laitteessa oleva symboli tarkoittaa: ei saa peittää!

Tiivistä valvontaa tarvitaan, jos tuotetta käytetään lasten tai vajaakuntoisten henkilöiden lähellä. Alle 3-vuotiaat lapset on pidettävä poissa, ellei heitä jatkuvasti valvota. Yli 3-vuotiaat ja alle 8-vuotiaat lapset saavat kytkeä laitteen päälle / pois päältä vain, jos se on asetettu tai asennettu aiottuun normaaliin käyttöasentoon ja heitä on valvottu tai opastettu laitteen turvalliseen käyttöön ja ymmärtää mukana olevat vaarat. Yli 3-vuotiaat ja alle 8-vuotiaat lapset eivät saa kytkeä, säätää ja puhdistaa laitetta pistorasiaan tai suorittaa käyttäjän huoltoa. Tätä laitetta ei saa käyttää lapset tai henkilöt, joilla on fyysisiä, aistinvaraisia ja / tai henkisiä rajoituksia, tai henkilöt, joilla ei ole tietoa tai kokemusta tästä laitteesta. Tätä laitetta voivat käyttää yli 8-vuotiaat lapset ja henkilöt, joiden fyysiset, sensoriset tai henkiset kyvyt ovat heikentyneet tai joilla ei ole kokemusta tai tietoa, jos heitä on valvottu tai opastettu laitteen turvalliseen käyttöön ja he ymmärtävät vaarat mukana. Lapset eivät saa leikkiä laitteella. Lapset eivät saa puhdistaa ja huoltaa laitetta ilman valvontaa.

Ole varovainen! Jotkin tämän tuotteen osat voivat kuumentua ja aiheuttaa palovammoja. Erityistä huomiota on kiinnitettävä lasten ja haavoittuvien ihmisten läsnäoloon. Älä anna paljaan ihon joutua kosketuksiin kuumien pintojen kanssa.

Συμπληρωματικές προειδοποιήσεις — Ελληνικά

Αυτό το σύμβολο στη συσκευή σας σημαίνει: μην καλύπτετε!

Απαιτείται στενή επίβλεψη εάν το προϊόν χρησιμοποιείται κοντά σε παιδιά ή άτομα με ανικανότητα. Παιδιά ηλικίας κάτω των 3 ετών θα πρέπει να κρατούνται μακριά, εκτός εάν παρακολουθούνται συνεχώς. Τα παιδιά ηλικίας από 3 ετών και κάτω των 8 ετών ενεργοποιούν / απενεργοποιούν τη συσκευή μόνο υπό την προϋπόθεση ότι έχει τοποθετηθεί ή εγκατασταθεί στην προβλεπόμενη κανονική θέση λειτουργίας της και έχουν λάβει επίβλεψη ή οδηγίες σχετικά με τη χρήση της συσκευής με ασφαλή τρόπο και κατανοήσετε τους σχετικούς κινδύνους. Παιδιά ηλικίας από 3 ετών και κάτω των 8 ετών δεν πρέπει να συνδέσουν, να ρυθμίζουν και να καθαρίζουν τη συσκευή ή να εκτελούν συντήρηση χρηστών. Αυτή η συσκευή δεν είναι κατάλληλη για χρήση από παιδιά ή άτομα που έχουν σωματικούς, αισθητηριακούς και / ή διανοητικούς περιορισμούς ή από άτομα που δεν γνωρίζουν ή δεν έχουν εμπειρία με αυτήν τη συσκευή. Αυτή η συσκευή μπορεί να χρησιμοποιηθεί από παιδιά ηλικίας από 8 ετών και άνω και άτομα με μειωμένες σωματικές, αισθητηριακές ή διανοητικές ικανότητες ή έλλειψη εμπειρίας και γνώσης εάν έχουν δοθεί επίβλεψη ή οδηγίες σχετικά με τη χρήση της συσκευής με ασφαλή τρόπο και κατανοούν τους κινδύνους εμπλεγμένους. Τα παιδιά δεν πρέπει να παίζουν με τη συσκευή. Ο καθαρισμός και η συντήρηση των χρηστών δεν πρέπει να γίνονται από παιδιά χωρίς επίβλεψη.

Πρόσεχε! Ορισμένα μέρη αυτού του προϊόντος μπορεί να ζεσταθούν πολύ και να προκαλέσουν εγκαύματα. Ιδιαίτερη προσοχή πρέπει να δοθεί όταν υπάρχουν παιδιά και ευάλωτα άτομα. Μην αφήνετε το γυμνό δέρμα να έρθει σε επαφή με ζεστές επιφάνειες.

Dodatkowe ostrzeżenia — Polski

Ten symbol na urządzeniu oznacza: nie zakrywać!

Ścisły nadzór jest konieczny, jeśli produkt jest używany w pobliżu dzieci lub osób niepełnosprawnych. Dzieci w wieku poniżej 3 lat nie powinny przebywać w pobliżu urządzenia, chyba że są pod stałym nadzorem. Dzieci w wieku od 3 lat i poniżej 8 lat mogą włączać / wyłączać urządzenie tylko pod warunkiem, że zostało umieszczone lub zainstalowane w przewidzianym dla niego normalnym położeniu roboczym i otrzymały nadzór lub zostały poinstruowane dotyczące bezpiecznego użytkowania urządzenia i zrozumieć związane z tym zagrożenia. Dzieci w wieku od 3 lat do 8 lat nie mogą podłączać, regulować i czyścić urządzenia ani wykonywać czynności konserwacyjnych. To urządzenie nie jest przeznaczone do obsługi przez dzieci lub osoby z ograniczeniami fizycznymi, sensorycznymi i / lub umysłowymi, ani przez osoby, które nie znają tego urządzenia ani nie mają doświadczenia z nim. To urządzenie może być używane przez dzieci w wieku od 8 lat i starsze oraz osoby o ograniczonych zdolnościach fizycznych, sensorycznych lub umysłowych lub bez doświadczenia i wiedzy, jeśli są one pod nadzorem lub zostały poinstruowane dotyczące korzystania z urządzenia w bezpieczny sposób i rozumieją zagrożenia. zaangażowany. Dzieci nie mogą bawić się urządzeniem. Dzieci bez nadzoru nie mogą czyścić ani konserwować urządzenia.

Bądź ostrożny! Niektóre części tego produktu mogą się bardzo rozgrzać i spowodować oparzenia. Szczególną uwagę należy zwrócić na dzieci i osoby wymagające szczególnej troski. Nie dopuszczaj do kontaktu gołej skóry z gorącymi powierzchniami.

Další varování — Čeština

Tento symbol na vašem zařízení znamená: nezakrývejte!

Pokud přístroj používáte v blízkosti dětí nebo invalidních osob, je nezbytný blízký dohled. Nedovolte, aby si děti s přístrojem hrály. Děti do 3 let se nesmí zdržovat v dosahu zařízení bez stálého dozoru. Děti ve věku mezi 3 a 8 lety smějí zařízení zapnout nebo vypnout výhradně pokud se nachází nebo je namontováno na obvyklém místě provozu, a pokud jsou pod dozorem resp. obdržely pokyny ohledně bezpečné manipulace se zařízením a chápou možná nebezpečí. Děti ve věku mezi 3 a 8 lety nesmí zasouvat zástrčku do zásuvky, nastavovat nebo čistit zařízení ani vykonávat jeho údržbu.S topením nesmí zacházet děti ani osoby s tělesným, smyslovým nebo mentálním omezením, ani osoby, které nemají žádné znalosti nebo zkušenosti s používáním tohoto přístroje. Děti ve věku 8 let a starší a osoby se sníženými fyzickými, smyslovými nebo duševními schopnostmi nebo nedostatečnými zkušenostmi a znalostmi smějí toto zařízení používat pokud jsou pod dozorem, resp. dostaly pokyny ohledně bezpečné manipulace se zařízením a chápou možná nebezpečí. Děti si nesmějí se zařízením hrát. Děti nesmějí zařízení čistit a provádět jeho údržbu, pokud nejsou pod dozorem.

Opatrně! Některé části tohoto zařízení se mohou nahřát na velmi vysokou teplotu a způsobit popáleniny. Doporučujeme zvýšenou pozornost v přítomnosti dětí nebo osob odkázaných na pomoc, případně zranitelných osob. Zařízení se nedotýkejte bez ochrany pokožky.

További figyelmeztetések — Magyar

A készülékén lévő szimbólum jelentése: ne takarja le!

Szoros felügyelet szükséges, ha a terméket gyermekek vagy cselekvőképtelen személyek közelében használják. A 3 évesnél fiatalabb gyermekeket távol kell tartani, hacsak nem felügyelik folyamatosan. 3 évesnél fiatalabb és 8 évesnél fiatalabb gyermekek csak akkor kapcsolhatják be / ki a készüléket, ha a rendeltetésszerű üzemi helyzetbe helyezték vagy szerelték fel őket, és felügyeletet vagy utasítást kaptak a készülék biztonságos használatára vonatkozóan, és megérteni az ezzel járó veszélyeket. 3 évesnél fiatalabb és 8 évesnél fiatalabb gyermekek nem szabad bekötni, szabályozni és tisztítani a készüléket, és nem végezhetnek karbantartást. Ez a készülék nem alkalmas gyermekek, személyek, akiknek fizikai, érzékszervi és / vagy mentális korlátai vannak, vagy olyan személyek, akik nem ismerik vagy nem ismerik a készüléket. Ezt a készüléket 8 éves vagy annál idősebb gyermekek, valamint csökkent fizikai, érzékszervi vagy szellemi képességekkel rendelkező személyek, illetve tapasztalat és ismeretek hiánya esetén használhatják, ha felügyeletet vagy oktatást kaptak a készülék biztonságos használatáról és megértették a veszélyeket magában foglal. A gyermekek nem játszhatnak a készülékkel. A gyermekek nem végezhetnek tisztítást és karbantartást felügyelet nélkül.

Légy óvatos! A termék egyes részei nagyon felforrósodhatnak és égési sérüléseket okozhatnak. Különös figyelmet kell fordítani arra, hogy gyermekek és kiszolgáltatott emberek tartózkodnak-e. Ne hagyja, hogy a csupasz bőr forró felületekkel érintkezzen.

Avertismente suplimentare — Română

acest simbol ce apare pe aparatul dumneavoastră înseamnă: nu acoperiți

Când produsul este utilizat în apropierea copiilor sau a persoanelor aflate în incapacitate se impune stricta supraveghere a acestora. Copiii mai mici de 3 ani nu trebuie ținuți în preajma aparatului și trebuie supravegheați continuu. Copiii mai mari de 3 ani dar mai mici de 8 ani pot porni și opri aparatul doar dacă acesta este instalat sau se află la locul său de funcționare și dacă pot fi supravegheați, sau dacă au fost instruiți cu privire la modalitățile sigure de utilizare a aparatului și înțeleg care sunt riscurile implicate. Copiii mai mari de 3 ani dar mai mici de 8 ani nu au voie să bage aparatul în priză, să-l calibreze sau să-l curețe, și nu pot efectua operațiuni de întreținere asupra lui. Nu se recomandă ca aparatul să fie folosit de copii sau de persoane cu deficiențe fizice, senzoriale sau mintale sau de persoane care nu cunosc aparatul sau nu au experiența necesară pentru a-l folosi. Acest aparat poate fi utilizat de copii de 8 ani și mai mari, și de persoane cu capacități fizice, mentale sau psihice reduse, sau cu lipsă de experiență și cunoștințe dour dacă aceștia pot fi supravegheați sau dacă au fost instruiți cu privire la modalitățile sigure de utilizare a aparatului și înțeleg care sunt riscurile implicate. Copiii nu au voie să se joace cu aparatul. Curățarea acestuia și operațiunile de întreținere nu pot fi efectuate de copii nesupravegheați.

Atenție! Unele componente ale acestui produs se pot înfierbânta și pot produce arsuri. Este nevoie de atenție în prezența copiilor, a persoanelor fragile sau care au nevoie de asistență. Nu atingeți aparatul cu pielea.

Ek Uyarılar — Türkçe

Cihazınızdaki bu sembol şu anlama gelir: üstünü kapatmayın!

Ürün çocukların veya engelli kişilerin yakınında kullanılıyorsa yakın denetim gereklidir. Sürekli gözetim altında olmadıkları sürece 3 yaşından küçük çocuklar uzak tutulmalıdır. 3 yaşından büyük ve 8 yaşından küçük çocuklar, yalnızca amaçlanan normal çalışma konumuna yerleştirilmiş veya monte edilmişse ve cihazın güvenli bir şekilde kullanımıyla ilgili gözetim veya talimat verilmişse cihazı açıp kapatabilir ve ilgili tehlikeleri anlayın. 3 yaşından büyük ve 8 yaşından küçük çocuklar cihazı prize takmamalı, düzenlememeli ve temizlememeli veya kullanıcı bakımını yapmamalıdır. Bu cihaz, çocuklar veya fiziksel, duyusal ve / veya zihinsel engelleri olan kişiler veya bu cihazla ilgili bilgisi veya deneyimi olmayan kişiler tarafından çalıştırılmaya uygun değildir. Bu cihaz, gözetim altında veya cihazın güvenli bir şekilde kullanımıyla ilgili talimat verilmişse ve tehlikeleri anlamışsa, 8 yaşından büyük çocuklar ve fiziksel, duyusal veya zihinsel yetenekleri azalmış veya deneyim ve bilgi eksikliği olan kişiler tarafından kullanılabilir. dahil. Çocuklar cihazla oynamamalıdır. Temizlik ve kullanıcı bakımı, gözetimsiz çocuklar tarafından yapılmamalıdır.

Dikkatli ol! Bu ürünün bazı parçaları çok ısınabilir ve yanıklara neden olabilir. Çocukların ve savunmasız kişilerin bulunduğu yerlere özel dikkat gösterilmelidir. Çıplak derinin sıcak yüzeylerle temas etmesine izin vermeyin.