nedis

HPRF000BK

In-ear headphones

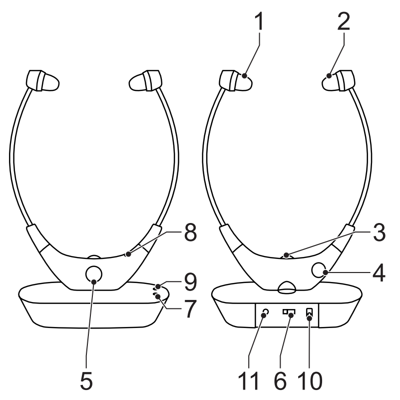

English - Description

1. Left earpod 2. Right earpod	
3. Main control potentiometer	• Turn the potentiometer to increase or decrease the volume.
4. Balance potentiometer	• Turn the potentiometer to the right to increase the volume in the right earpod. • Turn the potentiometer to the left to increase the volume in the left earpod. • Turn the potentiometer to the centre to balance the volume in both earpods.
5. Tuning button	
6. Frequency switch	• Move the switch to the required position to switch on the device with the corresponding frequency: "1" (863.3 MHz) / "2" (863.9 MHz) / "3" (864 MHz). • Move the switch to the off position to switch off the device. • The headphones automatically reconnect with the correct frequency when they are switched on and within reach of the receiver.
7. Transmitting signal indicator (green)	• The indicator comes on when the device is switched on. The indicator goes off when the device is switched off. • Transmitting signal: The indicator is on. No transmitting signal: The indicator goes off after 40 seconds. • Audio playback: The indicator is on. No audio playback: The indicator is off.
8. Receiving signal indicator (red)	• Receiving signal: The indicator is on. No receiving signal: The indicator goes off.
9. Charging indicator (red)	• To charge the device, place the headphones onto the charging/transmitter base. Make sure that the charging contacts of the headphones touch the charging contacts of the charging/transmitter base. • If the device is charging, the indicator comes on. If the charging process is complted, the indicator goes off.
10. DC input	• To charge or power the device, connect the power adapter to the DC input of the device and to the wall socket.
11. AUX input	• Connect an AUX cable to the AUX input of the device and the audio device.

Pairing the headphones

Getting started

- Connect the power adapter of the charging/transmitter base to the wall socket.
- Switch on the device using the frequency switch. The green transmitting signal indicator goes off after 40 seconds without audio playback.
- Wear the right earpod on the ear with an angle of 15 degrees. The red receiving signal indicator flashes.
- Press the tuning button. The headphones automatically receive the correct frequency. The red receiving signal indicator lights continuously. You can listen to the audio.
- If the pairing is successful, the blue transmitting signal indicator comes on. The receiver switches off automatically.
- After use, place the headphones onto the charging/transmitter base.

Safety

CAUTION
RISK OF ELECTRIC SHOCK
DO NOT OPEN

- To reduce risk of electric shock, this product should only be opened by an authorized technician when service is required.
- Disconnect the product from the mains and other equipment if a problem should occur.

- Read the manual carefully before use. Keep the manual for future reference.
- Only use the device for its intended purposes. Do not use the device for other purposes than described in the manual.
- Do not use the device if any part is damaged or defective. If the device is damaged or defective, replace the device immediately.

Cleaning and maintenance

Warning!

- Do not use cleaning solvents or abrasives.
- Do not clean the inside of the device.
- Do not attempt to repair the device. If the device does not operate correctly, replace it with a new device.
- Clean the outside of the device using a soft, damp cloth.

Support

If you need further help or have comments or suggestions please visit www.nedis.com/support

Nederlands - Beschrijving

1. Oordop links 2. Oordop rechts	
3. Belangrijkste regelpotentiometer	• Draai aan de potentiometer om het volume te verhogen of te verlagen.
4. Balanspotentiometer	• Draai de potentiometer naar rechts om het volume in de oordop rechts te verhogen. • Draai de potentiometer naar links om het volume in de oordop links te verhogen. • Draai de potentiometer naar het midden om het volume in beide oordoppen uit te balanceren.
5. Afstemknop	
6. Frequentieschakelaar	• Zet de schakelaar in de gewenste stand om het apparaat met de betreffende frequentie in te schakelen: "1" (863,3 MHz) / "2" (863,9 MHz) / "3" (864 MHz). • Zet de schakelaar in de uit-stand om het apparaat uit te schakelen. • De hoofdtelefoons worden bij het inschakelen automatisch met de juiste frequentie verbonden als zij zich binnen het bereik van de ontvanger bevinden.
7. Indicator voor signaal verzenden (groen)	• De indicator gaat branden als het apparaat wordt ingeschakeld. De indicator gaat uit als het apparaat wordt uitgeschakeld. • Verzendsignaal: De indicator brandt. Geen verzendsignaal: De indicator gaat na 40 seconden uit. • Audio afspelen: De indicator brandt. Geen audio afspelen: De indicator is uit.
8. Indicator voor signaal ontvangen (rood)	• Ontvangstsignaal: De indicator brandt. Geen ontvangstsignaal: De indicator gaat uit.
9. Oplaadindicator (rood)	• Plaats om het apparaat op te laden de hoofdtelefoons op het oplaad/verzendstation. Zorg hierbij dat de oplaadcontacten van de hoofdtelefoons de oplaadcontacten van het oplaad/verzendstation raken. • De indicator brandt terwijl het apparaat wordt opgeladen. Na voltooiing van het oplaadproces gaat de indicator uit.
10. DC-ingang	• Sluit de voedingsadapter aan op de DC-ingang van het apparaat en op het stopcontact om het apparaat op te laden of te voeden.
11. AUX-ingang	• Sluit een AUX-kabel op de AUX-ingangspoort van het apparaat en het audio-apparaat aan.

De hoofdtelefoons koppelen

Aan de slag

- Sluit de voedingsadapter van het oplaad/verzendstation op het wandstopcontact aan.
- Schakel het apparaat met de frequentieschakelaar in. De groene verzendsignaalindicator gaat uit als 40 seconden geen audio wordt afgespeeld.
- Draag de oordop rechts in een hoek van 15 graden in het oor. De rode ontvangstsignaalindicator knippert.
- Druk op de afstemknop. De hoofdtelefoons ontvangen automatisch de juiste frequentie. De rode ontvangstsignaalindicator brandt constant. U kunt naar de audio luisteren.
- Na succesvolle koppeling gaat de blauwe verzendsignaalindicator branden. De ontvanger schakelt automatisch uit.
- Plaats na gebruik de hoofdtelefoons op het oplaad/verzendstation.

Veiligheid

CAUTION
RISK OF ELECTRIC SHOCK
DO NOT OPEN

- Dit product mag voor onderhoud alleen worden geopend door een erkend technicus om het risico op elektrische schokken te verkleinen.
- Koppel het product los van het stopcontact en van andere apparatuur als zich problemen voordoen.

- Lees voor gebruik de handleiding zorgvuldig door. Bewaar de handleiding voor latere raadpleging.
- Gebruik het apparaat uitsluitend voor de beoogde doeleinden. Gebruik het apparaat niet voor andere doeleinden dan beschreven in de handleiding.
- Gebruik het apparaat niet als een onderdeel beschadigd of defect is. Vervang een beschadigd of defect apparaat onmiddellijk.

Reiniging en onderhoud

Waarschuwing!

- Gebruik geen reinigingsmiddelen of schuurmiddelen.
- Reinig niet de binnenzijde van het apparaat.
- Probeer het apparaat niet te repareren. Indien het apparaat niet juist werkt, vervang het dan door een nieuw apparaat.
- Reinig de buitenzijde van het apparaat met een zachte, vochtige doek.

Support

Breng voor hulp of als u een opmerking of suggestie heeft een bezoek aan www.nedis.com/support

Deutsch - Beschreibung

1. Linker Ohrhörer 2. Rechter Ohrhörer	
3. Hauptsteuerungspotentiometer	• Drehen Sie das Potentiometer, um die Lautstärke zu erhöhen oder zu verringern.
4. Balance-Potentiometer	• Drehen Sie das Potentiometer nach rechts, um die Lautstärke im rechten Ohrhörer zu erhöhen. • Drehen Sie das Potentiometer nach links, um die Lautstärke im linken Ohrhörer zu erhöhen. • Drehen Sie das Potentiometer in die Mitte, um die Lautstärke in beiden Ohrhörern auszugleichen.
5. Tuning-Taste	
6. Frequenzschalter	• Bewegen Sie den Schalter in die gewünschte Position, um das Gerät mit der entsprechenden Frequenz einzuschalten: "1" (863,3 MHz) /"2" (863,9 MHz) /"3" (864 MHz). • Stellen Sie den Schalter auf Position off, um das Gerät auszuschalten. • Die Kopfhörer verbinden sich automatisch wieder mit der richtigen Frequenz, wenn sie eingeschaltet sind und sich in Reichweite des Empfängers befinden.
7. Sendesignalanzeige (grün)	• Die Anzeige leuchtet auf, wenn das Gerät eingeschaltet wird. Die Anzeige erlischt, wenn das Gerät ausgeschaltet wird. • Sendesignal: Die Anzeige leuchtet. Kein Sendesignal: Die Anzeige erlischt nach 40 Sekunden. • Audiowiedergabe: Die Anzeige leuchtet. Kein Audiowiedergabe: Die Anzeige ist aus.
8. Empfangssignalanzeige (rot)	• Empfangssignal: Die Anzeige leuchtet. Kein Empfangssignal: Die Anzeige erlischt.
9. Ladeanzeige (rot)	• Um das Gerät aufzuladen, legen Sie den Kopfhörer auf den Lade-/Sendesockel. Achten Sie darauf, dass die Ladekontakte des Kopfhörers die Ladekontakte des Lade-/Sendersockels berühren. • Wenn das Gerät aufgeladen wird, leuchtet die Anzeige auf. Ist der Ladevorgang abgeschlossen, erlischt die Anzeige.
10. DC-Eingang	• Zur Spannungsversorgung bzw. um die Batterien des Geräts aufzuladen, verbinden Sie den Netzadapter mit dem DC-Eingang des Geräts und mit der Wandsteckdose.
11. AUX-Eingang	• Verbinden Sie ein AUX-Kabel mit dem AUX-Eingang des Geräts und dem Audiogerät.

Kopfhörer einbinden

Erste Schritte

- Schließen Sie das Netzteil des Lade-/Sendersockels an die Wandsteckdose an.
- Schalten Sie das Gerät mit dem Frequenzschalter ein. Die grüne Sendesignalanzeige erlischt nach 40 Sekunden ohne Tonwiedergabe.
- Tragen Sie den rechten Ohrhörer mit einem Winkel von 15 Grad am Ohr. Die rote Empfangssignalanzeige blinkt.
- Drücken Sie die Tuning-Taste. Die Kopfhörer empfangen automatisch die richtige Frequenz. Die rote Empfangssignalanzeige leuchtet kontinuierlich. Sie können sich die Audiowiedergabe anhören.
- Ist die Kopplung erfolgreich, leuchtet die blaue Sendesignalanzeige auf. Der Empfänger schaltet sich automatisch aus.
- Setzen Sie den Kopfhörer nach Gebrauch auf den Lade-/Sendersockel.

Sicherheit

CAUTION
RISK OF ELECTRIC SHOCK
DO NOT OPEN

- Um die Gefahr eines elektrischen Schlags zu verringern, sollte dieses Produkt bei erforderlichen Servicearbeiten ausschließlich von einem autorisierten Techniker geöffnet werden.
- Bei Problemen trennen Sie das Gerät bitte von der Spannungsversorgung und von anderen Geräten.

- Lesen Sie die Bedienungsanleitung vor dem Gebrauch genau durch. Bitte bewahren Sie die Bedienungsanleitung zur späteren Bezugnahme auf.
- Verwenden Sie das Gerät nur bestimmungsgemäß. Verwenden Sie das Gerät nur für den in dieser Bedienungsanleitung beschriebenen Zweck.
- Verwenden Sie das Gerät nicht, falls ein Teil beschädigt oder defekt ist. Ist das Gerät beschädigt oder defekt, erneuern Sie es unverzüglich.

Reinigung und Pflege

Warnung!

- Verwenden Sie keine Lösungs- oder Scheuermittel.
- Reinigen Sie das Gerät nicht von innen.
- Versuchen Sie nicht, das Gerät zu reparieren. Falls das Gerät nicht einwandfrei arbeitet, tauschen Sie es gegen ein neues aus.
- Reinigen Sie das Äußere des Geräts mit einem weichen feuchten Tuch.

Hilfe

Wenn Sie weitere Hilfe benötigen oder Kommentare oder Vorschläge für uns haben, gehen Sie bitte auf www.nedis.com/support

Español - Descripción

1. Auricular izquierdo 2. Auricular derecho	
3. Potenciómetro de control principal	• Gire el potenciómetro para aumentar o disminuir el volumen.
4. Potenciómetro de equilibrado	• Gire el potenciómetro a la derecha para aumentar el volumen en el auricular derecho. • Gire el potenciómetro a la izquierda para aumentar el volumen en el auricular izquierdo. • Gire el potenciómetro al centro para equilibrar el volumen en ambos auriculares.
5. Botón de sintonización	
6. Interruptor de frecuencia	• Sitúe el interruptor en la posición deseada para encender el dispositivo con la frecuencia correspondiente: "1" (863.3 MHz) / "2" (863.9 MHz) / "3" (864 MHz). • Sitúe el interruptor en la posición de apagado para apagar el dispositivo. • Los auriculares vuelven a conectarse automáticamente con la frecuencia correcta cuando están encendidos y al alcance del receptor.
7. Indicador de señal de transmisión (verde)	• El indicador se enciende cuando el dispositivo se enciende. El indicador se apaga cuando el dispositivo está apagado. • Señal de transmisión: El indicador se enciende. Sin señal de transmisión: El indicador se apaga tras 40 segundos. • Reproducción de audio: El indicador se enciende. Sin reproducción de audio: El indicador se apaga.
8. Indicador de señal de recepción (rojo)	• Señal de recepción: El indicador se enciende. Sin señal de recepción: El indicador se apaga.
9. Indicador de carga (rojo)	• Para cargar el dispositivo, coloque los auriculares en la base de carga/transmisor. Asegúrese de que los contactos de carga de los auriculares toquen los contactos de carga de la base de carga/transmisor. • Si el dispositivo está cargando, el indicador se enciende. Cuando finaliza el proceso de carga, el indicador se apaga.
10. Entrada CC	• Para cargar o alimentar el dispositivo, conecte el adaptador de alimentación a la entrada CC del dispositivo y a la toma de pared.
11. Entrada AUX	• Conecte un cable AUX a la entrada AUX del dispositivo y el dispositivo de audio.

Emparejamiento de los auriculares

Primeros pasos

- Conecte el adaptador de alimentación de la base de carga/transmisor a la toma de pared.
- Para encender el dispositivo, utilice el interruptor de frecuencia. El indicador verde de señal de transmisión se apaga después de 40 segundos sin reproducción de audio.
- Lleve el auricular derecho en el oído con un ángulo de 15 grados. El indicador rojo de señal de recepción parpadea.
- Pulse el botón de sintonización. Los auriculares reciben automáticamente la frecuencia correcta. El indicador rojo de señal de recepción se enciende de forma continua. Puede escuchar el audio.
- Si el emparejamiento es correcto, se enciende el indicador azul de señal de transmisión. El receptor se apaga automáticamente.
- Tra el uso, coloque los auriculares en la base de carga/transmisor.

Seguridad

CAUTION
RISK OF ELECTRIC SHOCK
DO NOT OPEN

- Para reducir el peligro de descarga eléctrica, este producto sólo debería abrirlo un técnico autorizado cuando necesite reparación.
- Desconecte el producto de la toma de corriente y de los otros equipos si ocurriera algún problema.

- Lea el manual detenidamente antes del uso. Conserve el manual en caso de futura necesidad.
- Utilice el dispositivo únicamente para su uso previsto. No utilice el dispositivo con una finalidad distinta a la descrita en el manual.
- No utilice el dispositivo si alguna pieza ha sufrido daños o tiene un defecto. Si el dispositivo ha sufrido daños o tiene un defecto, sustitúyalo inmediatamente.

Limpieza y mantenimiento

¡Advertencia!

- No utilice disolventes de limpieza ni productos abrasivos.
- No limpie el interior del dispositivo.
- No intente reparar el dispositivo. Si el dispositivo no funciona correctamente, sustitúyalo por uno nuevo.
- Limpie el exterior del dispositivo con un paño suave humedecido.

Apoyo

Si necesita ayuda adicional o si tiene comentarios o sugerencias, visite www.nedis.com/support

Français - Description

1. Oreillette gauche 2. Oreillette droite	
3. Potentiomètre de commande principal	• Tournez le potentiomètre pour augmenter ou réduire le volume.
4. Potentiomètre de balance	• Tournez le potentiomètre à droite pour augmenter le volume de l'oreillette droite. • Tournez le potentiomètre à gauche pour augmenter le volume de l'oreillette gauche. • Tournez le potentiomètre au centre pour équilibrer le volume des deux oreillettes.
5. Bouton de syntonisation	
6. Interrupteur de fréquence	• Placez l'interrupteur sur la position requise pour allumer l'appareil sur la fréquence correspondante : "1" (863,3 MHz) / "2" (863,9 MHz) / "3" (864 MHz). • Positionnez l'interrupteur sur arrêt pour éteindre l'appareil. • Les écouteurs se reconnectent automatiquement avec la fréquence correcte lorsqu'ils sont allumés et à portée du récepteur.
7. Indicateur de signal de transmission (vert)	• Le témoin s'allume lorsque l'appareil est sous tension. L'indicateur s'éteint dès que l'appareil est éteint. • Signal de transmission : L'indicateur est allumé. Aucun signal de transmission : L'indicateur s'éteint après 40 secondes. • Lecture audio : L'indicateur est allumé. Aucune lecture audio : L'indicateur est éteint.
8. Indicateur de signal de réception (rouge)	• Signal de réception : L'indicateur est allumé. Aucun signal de réception : Le témoin s'éteint.
9. Indicateur de charge (rouge)	• Pour charger l'appareil, placez les écouteurs sur la base de charge /émetteur. Assurez-vous que les contacts de charge des écouteurs touchent ceux de la base de charge /émetteur. • Quand l'appareil est en charge, l'indicateur s'allume. Une fois le processus de charge terminé, l'indicateur s'éteint.
10. Entrée CC	• Pour charger ou alimenter l'appareil, connectez l'adaptateur d'alimentation à l'entrée CC de l'appareil et à la prise murale.
11. Entrée AUX	• Connectez un câble AUX à l'entrée AUX de l'appareil et du dispositif audio.

Appariement du casque

Pour commencer

- Connectez l'adaptateur d'alimentation de la base de charge /émetteur à la prise murale.
- Allumez l'appareil avec l'interrupteur de fréquence. L'indicateur vert de signal de transmission s'éteint après 40 secondes sans lecture audio.
- Portez l'oreillette droite sur l'oreille à un angle de 15 degrés. L'indicateur rouge de signal de réception clignote.
- Appuyez sur le bouton de syntonisation. Les écouteurs reçoivent automatiquement la fréquence correcte. L'indicateur rouge de signal de réception s'allume en continu. Vous pouvez écouter l'audio.
- Si l'appariement est réussi, l'indicateur bleu de signal de transmission s'allume. Le récepteur s'éteint automatiquement.
- Après usage, placez les écouteurs sur la base de charge /émetteur.

Sécurité

CAUTION
RISK OF ELECTRIC SHOCK
DO NOT OPEN

- Pour réduire le risque de choc électrique, ce produit doit être ouvert uniquement par un technicien qualifié si une réparation s'impose.
- Débranchez l'appareil et les autres équipements du secteur s'il y a un problème.

- Lisez attentivement le manuel avant usage. Conservez le manuel pour toute référence ultérieure.
- Utilisez l'appareil uniquement pour son usage prévu. N'utilisez pas l'appareil à d'autres fins que celles décrites dans le manuel.
- N'utilisez pas l'appareil si une pièce quelconque est endommagée ou défectueuse. Si l'appareil est endommagé ou défectueux, remplacez-le immédiatement.

Nettoyage et entretien

Avertissement !

- N'utilisez pas de solvants ni de produits abrasifs.
- Ne nettoyez pas l'intérieur de l'appareil.
- Ne tentez pas de réparer l'appareil. Si l'appareil fonctionne mal, remplacez-le par un neuf.
- Nettoyez l'extérieur de l'appareil avec un chiffon doux et humide.

Support

Si vous avez des commentaires, des suggestions ou besoin d'aide, veuillez visiter www.nedis.com/support

Italiano - Descrizione

1. Auricolare sinistro 2. Auricolare destro	
3. Potenziometro di controllo principale	• Ruotare il potenziometro per aumentare o diminuire il volume.
4. Potenziometro di bilanciamento	• Ruotare il potenziometro a destra per aumentare il volume nell'auricolare di destra. • Ruotare il potenziometro a sinistra per aumentare il volume nell'auricolare di sinistra. • Ruotare il potenziometro sul centro per bilanciare il volume in entrambi gli auricolari.
5. Pulsante di sintonizzazione	
6. Commutatore di frequenza	• Portare l'interruttore nella posizione desiderata per accendere il dispositivo con la frequenza corrispondente: "1" (863,3 MHz) / "2" (863,9 MHz) / "3" (864 MHz). • Portare l'interruttore in posizione "OFF"per spegnere il dispositivo. • Gli auricolari riconoscono automaticamente la frequenza corretta quando sono accesi ed entro la portata del ricevitore.
7. Indicatore di trasmissione del segnale (verde)	• L'indicatore si accende all'accensione dell'apparecchio. L'indicatore si spegne quando il dispositivo è spento. • Trasmissione del segnale: L'indicatore è acceso. Nessuna trasmissione del segnale: L'indicatore si spegne dopo 40 secondi. • Riproduzione audio: L'indicatore è acceso. Nessuna riproduzione audio: L'indicatore è spento.
8. Indicatore di ricezione del segnale (rosso)	• Ricezione del segnale: L'indicatore è acceso. Nessuna ricezione del segnale: L'indicatore si spegne.
9. Indicatore di ricarica (rosso)	• Per caricare gli auricolari, collocarli nella base di ricarica/trasmettitore. Verificare che i contatti di ricarica degli auricolari tocchino i contatti di ricarica della base di ricarica/trasmettitore. • Quando il dispositivo è in fase di ricarica, l'indicatore si accende. Al termine del processo di ricarica, l'indicatore si spegne.
10. Ingresso CC	• Collegare l'adattatore di alimentazione all'ingresso CC del dispositivo e alla presa a parete per caricare o alimentare il dispositivo.
11. Ingresso AUX	• Collegare un cavo AUX all'ingresso AUX del dispositivo e del dispositivo audio.

Accoppiamento delle cuffie

Guida introduttiva

- Collegare l'adattatore di alimentazione della base di ricarica/trasmettitore alla presa a parete.
- Accendere il dispositivo con il commutatore di frequenza. L'indicatore verde di trasmissione del segnale si spegne dopo 40 secondi senza riproduzione audio.
- Indossare l'auricolare destro con un'angolazione di 15°. L'indicatore rosso di ricezione del segnale lampeggia.
- Premere il pulsante di sintonizzazione. Gli auricolari ricevono automaticamente la frequenza corretta. L'indicatore rosso di ricezione del segnale si accende fisso. È possibile ascoltare l'audio.
- Se il processo di accoppiamento è stato completato correttamente, l'indicatore blu di trasmissione del segnale si accende. Il ricevitore si spegne automaticamente.
- Dopo l'uso collocare gli auricolari nella base di ricarica/trasmettitore.

Sicurezza

CAUTION
RISK OF ELECTRIC SHOCK
DO NOT OPEN

- Per ridurre il rischio di scosse elettriche, il presente prodotto deve essere aperto solo da un tecnico autorizzato, nel caso sia necessario ripararlo.
- Scollegare il prodotto dall'alimentazione e da altri apparecchi se dovesse esserci un problema.

- Leggere il manuale con attenzione prima dell'uso. Conservare il manuale per riferimenti futuri.
- Utilizzare il dispositivo solo per gli scopi previsti. Non utilizzare il dispositivo per scopi diversi da quelli descritti nel manuale.
- Non utilizzare il dispositivo se presenta parti difettose. Se il dispositivo è danneggiato o difettoso, sostituirlo immediatamente.

Pulizia e manutenzione

Attenzione!

- Non utilizzare solventi detergenti o abrasivi.
- Non pulire l'interno del dispositivo.
- Non cercare di riparare il dispositivo. Se il dispositivo non funziona correttamente, sostituirlo con uno nuovo.
- Pulire l'esterno del dispositivo con un panno morbido e umido.

Assistenza

Per ulteriore assistenza o per fornire commenti o suggerimenti visitare il sito www.nedis.com/support

Specifications:

- Operating frequency: **863 - 865 Mhz**
- Max. transmit power: **8 dBm**
- Number of channels: **3**
- Channel 1: **863.3 MHz**
- Channel 2: **863.9 MHz**
- Channel 3: **864.5 MHz**
- Operating range: **Up to 35 m**
- Battery capacity: **200 mAh**
- Maximum playtime: **Up to 4.5 hours**
- Maximum standby time up to: **5.5 hours**
- Maximum charging time: **Up to 1.5 hours**
- Frequency response: **30 Hz-16 kHz 3 dB**

Português - Descrição

1. Auricular esquerdo 2. Auricular direito	
3. Potenciómetro de controlo principal	• Rode o potenciómetro para aumentar ou reduzir o volume.
4. Potenciómetro de equilíbrio	• Rode o potenciómetro para a direita para aumentar o volume do auricular direito. • Rode o potenciómetro para a esquerda para aumentar o volume do auricular esquerdo. • Rode o potenciómetro para o centro para equilibrar o volume em ambos os auriculares.
5. Botão de sintonização	
6. Interruptor de frequência	• Desloque o interruptor para a posição pretendida para ligar o dispositivo com a frequência correspondente: "1" (863,3 MHz) / "2" (863,9 MHz) / "3" (864 MHz). • Coloque o interruptor na posição de desligar para desligar o dispositivo. • Os auscultadores voltam a ligar-se automaticamente com a frequência correta quando são ligados e estão ao alcance do recetor.
7. Indicador de sinal de transmissão (verde)	• O indicador acende-se quando o dispositivo é ligado. O indicador apaga-se quando o dispositivo é desligado. • Sinal de transmissão: O indicador está aceso. Sem sinal de transmissão: O indicador apaga-se após 40 segundos. • Reprodução de áudio: O indicador está aceso. Sem reprodução de áudio: O indicador está apagado.
8. Indicador de sinal de receção (vermelho)	• Sinal de receção: O indicador está aceso. Sem sinal de receção: O indicador apaga-se.
9. Indicador de carregamento (vermelho)	• Para carregar o dispositivo, coloque os auscultadores na base de carregamento/transmissão. Certifique-se de que os contactos de carga dos auscultadores tocam nos contactos de carga da base de carregamento/transmissão. • Se o dispositivo estiver a carregar, o indicador acende-se. No final do carregamento, o indicador apaga-se.
10. Entrada CC	• Para carregar ou alimentar o dispositivo, ligue o adaptador de alimentação à entrada CC do dispositivo e à tomada de parede.
11. Entrada AUX	• Ligue um cabo AUX à entrada AUX do dispositivo e ao dispositivo áudio.

Emparelhar os auscultadores

Introdução

- Ligue o adaptador de alimentação da base de carregamento/transmissão à tomada de parede.
- Ligue o dispositivo com o interruptor de frequência. O sinal de transmissão verde apaga-se após 40 segundos sem reprodução de áudio.
- Utilize o auricular direito no ouvido com um ângulo de 15 graus. O indicador de receção de sinal vermelho pisca.
- Prima o botão de sintonização. Os auscultadores recebem automaticamente a frequência correta. O indicador de receção de sinal vermelho mantém-se aceso. Pode escutar o som.
- Se o emparelhamento tiver sido concluído com sucesso, o indicador de sinal de transmissão azul acende-se. O recetor desliga-se automaticamente.
- Após a utilização, coloque os auscultadores na base de carregamento/transmissão.

Segurança

CAUTION
RISK OF ELECTRIC SHOCK
DO NOT OPEN

- Quando necessitar de reparação e para reduzir o risco de choque elétrico, este produto deve apenas ser aberto por um técnico autorizado.
- Desligue o produto da tomada de alimentação e outro equipamento se ocorrer um problema.

- Leia atentamente o manual de instruções antes de utilizar. Guarde o manual para consulta futura.
- Utilize o dispositivo apenas para a finalidade a que se destina. Não utilize o dispositivo para outras finalidades além das descritas no manual.
- Não utilize o dispositivo caso tenha alguma peça danificada ou com defeito. Se o dispositivo estiver danificado ou tenha defeito, substitua imediatamente o dispositivo.

Limpeza e manutenção

Aviso!

- Não utilize solventes de limpeza ou produtos abrasivos.
- Não limpe o interior do dispositivo.
- Não tente reparar o dispositivo. Se o dispositivo não funcionar corretamente, substitua-o por um dispositivo novo.
- Limpe o exterior do dispositivo utilizando um pano húmido macio.

Suporte

Se necessitar de ajuda adicional ou tiver comentários ou sugestões, por favor visite www.nedis.com/support

Dansk – Beskrivelse

1. Venstre øreknop 2. Højre øreknop	
3. Hovedkontrolpotentiometer	• Drej på potentiometeret for at øge eller sænke lydstyrken.
4. Balancepotentiometer	• Drej potentiometeret mod højre for at øge lydstyrken i højre øreknop. • Drej potentiometeret mod venstre for at øge lydstyrken i venstre øreknop. • Drej potentiometeret mod center for at balancere lydstyrken i begge øreknopper.
5. Indstillingsknap	
6. Frekvenskontakt	• Sæt kontakten i den ønskede position for at tænde enheden med den dertilhørende frekvens: "1" (863,3 MHz) / "2" (863,9 MHz) / "3" (864 MHz). • Stil knappen i positionen off for at slukke enheden. • Høretelefonerne forbinder automatisk til den korrekte frekvens når der tændes for dem, og de er inden for modtagerens rækkevidde.
7. Transmitterer signal-indikator (grøn)	• Indikatoren tændes, når enheden er tændt. Indikatoren slukker når enheden slukkes. • Transmitterer signal: Indikatoren lyser. Transmitterer ikke signal: Indikatoren slukker efter 40 sekunder. • Afspilning af lyd: Indikatoren lyser. Ingen afspilning af lyd: Indikatoren er slukket.
8. Modtager signal-indikator (rød)	• Modtager signal: Indikatoren lyser. Modtager ikke signal: Indikatoren slukkes.
9. Oplader-indikator (rød)	• For at oplade enheden skal høretelefonerne sættes i oplade/transmitter-basen. Sørg for at lade-kontakterne på høretelefonerne rører ved lade-kontakterne på oplade/transmitter-basen. • Når enheden oplades, tændes indikatoren. Når opladeprocessen er færdig, slukker indikatoren.
10. DC-indgang	• Oplad eller tænd enheden ved at tilslutte strømadapteren til DC-indgangen på enheden og til vægstikket.
11. AUX-indgang	• Tilslut et AUX-kabel til AUX-indgangen på enheden og lydenheden.

Parring af hovedtelefonerne

Kom godt i gang

- Tilslut oplade/transmitter-basens strømadapter til vægstikket.
- Tænd for enheden med frekvens-kontakten. Den grønne transmitterer signal-indikator slukker efter 40 sekunder uden afspilning af lyd.
- Bær den højre øreknop i en vinkel på 15 grader. Den røde modtager signal-indikator blinker.
- Tryk på indstillingsknappen. Høretelefonerne modtager automatisk den rette frekvens. Den røde modtager signal-indikator lyser konstant. Man kan høre til lyden.
- Hvis parringen lykkedes, tænder den blå transmitterer signal-indikator. Modtageren slukker automatisk.
- Efter brugen skal høretelefonerne sættes i oplade/transmitter-basen.

Sikkerhed

CAUTION
RISK OF ELECTRIC SHOCK
DO NOT OPEN

- For at nedsætte risikoen for elektrisk stød, må dette produkt kun åbnes af en autoriseret tekniker, når service er nødvendig.
- Tag produktet ud af stikkontakten og andet udstyr, hvis der opstår et problem.

- Læs vejledningen omhyggeligt før brug. Gem vejledningen til fremtidig brug.
- Brug kun enheden til de tilsigtede formål. Brug ikke enheden til andre formål end dem, som er beskrevet i vejledningen.
- Brug ikke enheden, hvis den har beskadigede eller defekte dele. Hvis enheden er beskadiget eller defekt, skal den omgående udskiftes.

Rengøring og vedligeholdelse

Advarsel!

- Brug ikke opløsningsmidler eller slibende rengøringsmidler.
- Rengør ikke enheden indvendigt.
- Forsøg ikke at reparere enheden. Hvis enheden ikke fungerer korrekt, skal den udskiftes med en ny enhed.
- Rengør enheden udvendigt med en blød, fugtig klud.

Support

Hvis du har brug for yderligere hjælp, eller hvis du har kommentarer eller forslag, beder vi dig besøge www.nedis.com/support

Norsk - Beskrivelse

1. Venstre ørepplugg 2. Høyre ørepplugg	
3. Betjeningshjul	• Drei hjulet for å øke eller senke volumet.
4. Balansehjul	• Drei hjulet til høyre for å øke volumet i høyre ørepplugg. • Drei hjulet til venstre for å øke volumet i venstre ørepplugg. • Drei hjulet til midten for å balansere volumet begge øreppluggene.
5. Søkeknapp	
6. Frekvensbryter	• Sett bryteren til ønsket posisjon for å slå på enheten med korresponderende frekvens: "1" (863,3 MHz) / "2" (863,9 MHz) / "3" (864 MHz). • Sett bryteren til av-posisjon for å slå av enheten. • Hodetelefonene kobles automatisk til riktig frekvens når de slås på og er innen rekkevidde av mottakeren.
7. Sendesignalindikator (grønn)	• Indikatoren lyser når enheten er slått på. Indikatoren slukkes når enheten slås av. • Sendesignal: Indikatoren lyser. Ingen sendesignal: Indikatoren slukkes etter 40 sekunder. • Lydavspilling: Indikatoren lyser. Ingen lydavspilling: Indikatoren er av.
8. Mottakersignalindikator (rød)	• Mottakersignal: Indikatoren lyser. Ingen mottakersignal: Indikatoren slukkes.
9. Ladeindikator (rød)	• For å lade opp enheten, sett hodetelefonene på laderen/senderen. Påse at ladekontaktene på hodetelefonene er i kontakt med ladekontaktene på laderen/senderen. • Når enhetene lades opp, lyser indikatoren. Når ladingen er ferdig, slukkes indikatoren.
10. DC-inngang	• For å lade eller drive enheten, koble strømadapteren til DC-inngangen på enheten og til en stikkontakt.
11. AUX-inngang	• Koble en audiokabel til AUX-inngangen på enheten og en lydenhet.

Parkobling av hodetelefoner

Komme i gang

- Koble strømadapteren for laderen/senderen til en stikkontakt.
- Slå på enheten med frekvensbryteren. Den grønne sendesignalindikatoren slukkes etter 40 sekunder uten lydavspilling.
- Legg høyre ørepplugg mot øret med en vinkel på 15 grader. Den røde mottakerindikatoren blinker.
- Trykk på søkeknappen. Hodetelefonene mottar automatisk den riktige frekvensen. Den røde mottakersignalindikatoren lyser konstant. Du kan nå lytte til lydavspilling.
- Hvis parkoblingen er vellykket, lyser den blå sendesignalindikatoren. Mottakeren slår seg av automatisk.
- Sett hodetelefonene på laderen/senderen etter bruk.

Sikkerhet

CAUTION
RISK OF ELECTRIC SHOCK
DO NOT OPEN

- For å redusere faren for strømstøt, skal dette produktet bare åpnes av en autorisert tekniker når vedlikehold er nødvendig.
- Koble produktet fra strømmen og annet utstyr dersom et problem oppstår.

- Les bruksanvisningen nøye før bruk. Oppbevar bruksanvisningen for fremtidig bruk.
- Bruk bare enheten for det tiltenkte formålet. Ikke bruk enheten til andre formål enn det som er beskrevet i bruksanvisningen.
- Ikke bruk enheten hvis noen del er skadet eller defekt. Enheten må erstattes umiddelbart hvis den er skadet eller defekt.

Rengjøring og vedlikehold

Advarsel!

- Ikke bruk rensemidler eller skuremidler.
- Ikke rengjør innsiden av enheten.
- Ikke prøv å reparere enheten. Hvis enheten ikke fungerer som den skal, erstatt den med en ny enhet.
- Rengjør utsiden av enheten med en myk, fuktig klut.

Support

Hvis du trenger ytterligere hjelp eller har kommentarer eller forslag, vennligst gå inn på www.nedis.com/support

Svenska - Beskrivning

1. Vänster hörsnäcka 2. Vänster hörsnäcka	
3. Huvudkontroll potentiometer	• Vrid på potentiometern för att öka eller minska volymen.
4. Balans-potentiometer	• Vrid potentiometern till höger för att öka volymen i den högra hörsnäckan. • Vrid potentiometern till vänster för att öka volymen i den vänstra hörsnäckan. • Vrid potentiometern till mitten för att balansera volymen i båda hörsnäckorna.
5. Inställningsknapp	
6. Frekvensbrytare	• Flytta brytaren till önskad läge för att sätta på enheten med motsvarande frekvens: "1" (863,3 MHz) / "2" (863,9 MHz) / "3" (864 MHz). • Ställ brytaren i av-läget för att stänga av enheten. • Hörlurarna kopplar automatiskt till rätt frekvens när de slås på och är inom mottagarens räckvidd.
7. Sändningssignalindikator (grön)	• Indikatorn tänds när enheten är påslagen. Indikatorn släcks när enheten är avstängd. • Sändningssignal: Indikatorn är på. Ingen sändningssignal: Indikatorn släcks efter 40 sekunder. • Ljuduppspelning: Indikatorn är på. Ingen ljuduppspelning: Indikatorn är av.
8. Mottagningssignalindikator (röd)	• Mottagningssignal: Indikatorn är på. Ingen mottagningssignal: Indikatorn släcks.
9. Laddningsindikator (röd)	• För att ladda enheten, sätt hörlurarna på laddnings-/sändarbasen. Se till att laddningskontakterna på hörlurarna vidrör laddningskontakterna på laddnings-/sändarbasen. • Om batteriet laddas tänds indikatorn. Om laddningsprocessen är slutförd slocknar laddningsindikatorn.
10. DC-ingång	• För att ladda eller driva enheten, anslut strömadaptern till enhetens DC-ingång och i vägguttaget.
11. AUX-ingång	• Anslut en AUX-kabel till AUX in på enheten och ljudenheten.

Para hörlurarna

Komma igång

- Anslut laddnings-/sändarbasens nätadapter till vägguttaget.
- Slå på enheten med frekvensomkopplaren. Den gröna sändningssignalindikatorn slocknar efter 40 sekunder utan ljuduppspelning.
- Använd den högra hörsnäckan på örat med en vinkel på 15 grader. Den röda mottagningssignalindikatorn blinkar.
- Tryck på inställningsknappen. Hörlurarna tar automatiskt emot rätt frekvens. Den röda mottagningssignalindikatorn lyser kontinuerligt. Du kan lyssna på ljudet.
- Om parningen lyckas tänds den blå sändningssignalindikatorn. Mottagaren stängs av automatiskt.
- Efter användning, sätt hörlurarna på laddnings-/sändarbasen.

Säkerhet

CAUTION
RISK OF ELECTRIC SHOCK
DO NOT OPEN

- För att minska risken för elektriska stötar bör denna produkt endast öppnas av behörig tekniker när service behövs.
- Dra ut nätkabeln från vägguttaget och koppla ur all annan utrustning om något problem skulle uppstå.

- Läs bruksanvisningen noga innan användning. Behåll bruksanvisningen för att kunna använda den igen.
- Använd endast enheten för dess avsedda syfte. Använd inte enheten till andra ändamål än dem som beskrivs i denna bruksanvisning.
- Använd inte enheten om någon del är skadad eller felaktig. Om enheten är skadad eller felaktig ska den bytas ut omedelbart.

Rengöring och underhåll

Varning!

- Använd inga rengöringsmedel som innehåller lösningsmedel eller slipmedel.
- Rengör inte enhetens insida.
- Försök inte att reparera enheten. Byt ut enheten mot en ny om den inte fungerar som den ska.
- Rengör enhetens utsida med en mjuk fuktad trasa.

Support

Om du behöver mer hjälp eller har kommentarer eller förslag, besök www.nedis.com/support

Suomi - Kuvaus

1. Vasen korvakappale 2. Oikea korvakappale	
3. Pääohjauspotentiometri	• Lisää tai vähennä äänenvoimakkuutta kääntämällä potentiometriä (säädintä).
4. Tasapainopotentiometri	• Lisää oikean korvakappaleen äänenvoimakkuutta kääntämällä potentiometriä oikealle. • Lisää Vasemman korvakappaleen äänenvoimakkuutta kääntämällä potentiometriä vasemmalle. • Tasapainota molempien korvakappaleiden äänenvoimakkuus kääntämällä potentiometri keskiasentoon.
5. Viritys-painike	
6. Taajuus-kytkin	• Käynnistä taajuus siirtämällä laitteen kytkin vastaavaan taajuuteen: "1" (863,3 MHz) / "2" (863,9 MHz) / "3" (864 MHz). • Sammuta laite siirtämällä kytkin Off-asentoon. • Korvakuulokkeet yhdistyvät ne käynnistettäessä automaattisesti uudelleen oikeaan taajuuteen niiden ollessa vastaanottimen toiminta-alueella.
7. Lähetyssignaalin merkkivalo (vihreä)	• Merkkivalo syttyy, kun laite on päällä. Merkkivalo sammuu sammutettaessa laite. • Lähetyssignaali: Merkkivalo palaa. Ei lähetyssignaalia: Merkkivalo sammuu 40 sekunnin jälkeen. • Äänen toisto: Merkkivalo palaa. Ei äänen toistoa: Merkkivalo ei pala.
8. Vastaanottosignaalin merkkivalo (punainen)	• Vastaanottosignaali: Merkkivalo palaa. Ei vastaanottosignaalia: Merkkivalo sammuu.
9. Latausmerkkivalo (punainen)	• Lataa laite laittamalla korvakuulokkeet lataus-/lähetinlaitteen alustaan. Varmista korvakuulokkeiden latauskontaktien koskettavan lataus-/lähetinalustan latauskontakteja. • Jos laite lataa, merkkivalo palaa. Latausprosessin ollessa valmis merkkivalo sammuu.
10. DC-tulo	• Voit ladata tai virroittaa laitteen yhdistämällä verkkosovittimen laitteen DC-tuloon ja seinäpistorasiaan.
11. AUX-tulo	• Liitä AUX-johto laitteen AUX-tuloliittimeen ja äänilaitteeseen.

Laiteparin muodostaminen kuulokkeilla

Käyttöönotto

- Liitä lataus-/lähetinalustan verkkolaite seinäpistorasiaan.
- Käynnistä laite taajuuskytkimellä. Vihreä lähetyssignaalin merkkivalo sammuu 40 sekunnin kuluttua ilman äänen toistoa.
- Pidä oikeaa korvakappaletta korvassa 15 asteen kulmassa. Punainen vastaanottosignaalin merkkivalo vilkkuu.
- Paina viritys-painiketta. Korvakuulokkeet vastaanottavat automaattisesti oikean taajuuden. Punainen vastaanottosignaalin merkkivalo palaa jatkuvasti. Voit kuunnella ääntä.
- Jos laiteparin muodostus onnistuu, sininen vastaanottosignaali syttyy. Vastaanotin sammuu automaattisesti.
- Aseta korvakuulokkeet käytön jälkeen lataus-/lähetinlaitteen alustaan.

Turvallisuus

CAUTION
RISK OF ELECTRIC SHOCK
DO NOT OPEN

- Sähköiskun riskin pienentämiseksi, ainoastaan valtuutettu huoltohenkilö saa avata tämän laitteen huoltoa varten.
- Jos ongelmia ilmenee, irrota laite verkkovirrasta ja muista laitteista.

- Lue käyttöopas huolella ennen käyttöä. Säilytä käyttöopas tulevaa käyttöä varten.
- Käytä laitetta vain sille tarkoitettuun käyttötarkoitukseen. Älä käytä laitetta muuhun kuin käyttöoppaassa kuvattuun tarkoitukseen.
- Älä käytä laitetta, jos jokin sen osa on vioittunut tai viallinen. Jos laite on vioittunut tai viallinen, vaihda laite välittömästi.

Puhdistus ja huolto

Varoitus!

- Älä käytä liuottimia tai hankausaineita.
- Älä puhdista laitteen sisäpuolta.
- Älä yritä korjata laitetta. Jos laite ei toimi asianmukaisesti, vaihda se uuteen.
-
- Puhdista laite ulkopuolelta pehmeällä, kostealla liinalla.

Tuki

Jos tarvitset apua tai jos sinulla on kommentteja tai ehdotuksia, käy osoitteessa: www.nedis.com/support

Ελληνικά - Περιγραφή

1. Αριστερό ακουστικό-ψείρα 2. Δεξί ακουστικό-ψείρα	
3. Χειριστήριο κύριου ποτενσιόμετρου	• Γυρίστε το ποτενσιόμετρο για να αυξήσετε ή μειώσετε την ένταση.
4. Ποτενσιόμετρο ισορροπίας	• Γυρίστε το ποτενσιόμετρο προς τα δεξιά για να αυξήσετε την ένταση στο δεξί ακουστικό. • Γυρίστε το ποτενσιόμετρο προς τα αριστερά για να αυξήσετε την ένταση στο αριστερό ακουστικό. • Γυρίστε το ποτενσιόμετρο προς τα κέντρο για να αυξήσετε την ένταση και στα δύο ακουστικά.
5. Κουμπί συντονισμού	
6. Διακόπτης συχνότητας	• Γυρίστε τον διακόπτη στην απαιτούμενη θέση για να ενεργοποιήσετε τη συσκευή με την αντίστοιχη συχνότητα: "1" (863,3 MHz) / "2" (863,9 MHz) / "3" (864 MHz). • Γυρίστε τον διακόπτη στη θέση "OFF" για να απενεργοποιήσετε τη συσκευή. • Τα ακουστικά επανασυνδέονται αυτόματα με την κατάλληλη συχνότητα όταν είναι ενεργοποιημένα σε κοντινή απόσταση από τον δέκτη.
7. Ένδειξη σήματος μετάδοσης (μπλε)	• Η ένδειξη ενεργοποιείται όταν η συσκευή είναι ενεργοποιημένη. Η ένδειξη σβήνει όταν η συσκευή έχει απενεργοποιηθεί. • Σήμα μετάδοσης: Η ένδειξη είναι αναμμένη. Χωρίς σήμα μετάδοσης: Η ένδειξη σβήνει μετά από 40 δευτερόλεπτα. • Αναπαραγωγή ήχου: Η ένδειξη είναι αναμμένη. Χωρίς αναπαραγωγή ήχου: Η ένδειξη σβήνει.
8. Ένδειξη σήματος λήψης (κόκκινη)	• Σήμα λήψης: Η ένδειξη είναι αναμμένη. Χωρίς σήμα λήψης: Η ένδειξη σβήνει.
9. Ένδειξη φόρτισης (κόκκινη)	• Για να φορτίσετε τη συσκευή, τοποθετήστε τα ακουστικά στη βάση φόρτισης/πομπού. Βεβαιωθείτε ότι οι επαφές φόρτισης των ακουστικών αγγίζουν τις επαφές φόρτισης της βάσης φόρτισης/του πομπού. • Όταν η συσκευή φορτίζει, η ένδειξη ανάβει. Όταν ολοκληρωθεί η διαδικασία φόρτισης, η ένδειξη σβήνει.
10. Είσοδος DC	• Για να φορτίσετε ή ενεργοποιήσετε τη συσκευή, συνδέστε τον προσαρμογέα ρεύματος στην είσοδο DC της συσκευής και στην υποδοχή τοίχου.
11. Είσοδος AUX	• Συνδέστε ένα καλώδιο AUX στη θύρα εισόδου AUX της συσκευής και της συσκευής ήχου.

Ζεύξη των ακουστικών

Εκκίνηση

- Συνδέστε τον προσαρμογέα ρεύματος της βάσης φόρτισης/πομπού στην επιτοίχια πρίζα.
- Ενεργοποιήσετε τη συσκευή χρησιμοποιώντας τον διακόπτη συχνότητας. Η μπλε ένδειξη του σήματος μετάδοσης σβήνει μετά από 40 δευτερόλεπτα χωρίς αναπαραγωγή ήχου.
- Φορέστε το δεξί ακουστικό με κλίση 15 μοιρών. Η κόκκινη ένδειξη του σήματος δέκτη αναβοσβήνει.
- Πιέστε το κουμπί συντονισμού. Τα ακουστικά λαμβάνουν αυτόματα την κατάλληλη συχνότητα. Η κόκκινη ένδειξη του σήματος δέκτη παραμένει διαρκώς αναμμένη. Μπορείτε να ακούσετε ήχο.
- Εάν η ζεύξη είναι επιτυχής, ανάβει η μπλε ένδειξη του σήματος μετάδοσης. Ο δέκτης απενεργοποιείται αυτόματα.
- Μετά τη χρήση τοποθετήστε τα ακουστικά στη βάση φόρτισης/πομπού.

Ασφάλεια

CAUTION
RISK OF ELECTRIC SHOCK
DO NOT OPEN

- Για να μειώσετε τον κίνδυνο ηλεκτροπληξίας, το προϊόν αυτό θα πρέπει να ανοιχθεί μόνο από εξουσιοδοτημένο τεχνικό όταν απαιτείται συντήρηση (σέρβις).
- Αποσυνδέστε το προϊόν από την πρίζα και άλλο εξοπλισμό αν παρουσιαστεί πρόβλημα.

- Διαβάστε το εγχειρίδιο προσεκτικά πριν από τη χρήση. Φυλάξτε το εγχειρίδιο για μελλοντική αναφορά.
- Χρησιμοποιείτε τη συσκευή μόνο για τους προοριζόμενους σκοπούς. Μη χρησιμοποιείτε τη συσκευή για διαφορετικούς σκοπούς από τους περιγραφόμενους στο εγχειρίδιο.
- Μη χρησιμοποιείτε τη συσκευή, εάν οποιοδήποτε τμήμα της έχει ζημιά ή ελάττωμα. Εάν η συσκευή έχει ζημιά ή ελάττωμα, αντικαταστήστε την αμέσως.

Καθαρισμός και συντήρηση

Προειδοποίηση!

- Μη χρησιμοποιείτε διαλύτες ή λειαντικά.
- Μην καθαρίσετε το εσωτερικό της συσκευής.
- Μην επιχειρήσετε να επισκευάσετε τη συσκευή. Εάν η συσκευή δεν λειτουργεί σωστά, αντικαταστήστε την με μια νέα.
-
- Καθαρίζετε το εξωτερικό της συσκευής χρησιμοποιώντας ένα μαλακό, νωπό πανί.

Υποστήριξη

Εάν χρειάζεστε περαιτέρω βοήθεια ή επιθυμείτε να υποβάλετε σχόλια ή προτάσεις, επισκεφθείτε την ιστοσελίδα www.nedis.com/support