EN Quick start guide

Wireless doorbell

DOORB310BK / DOORB310BK2 / DOORB310BK3

For more information see the extended manual online:
ned.is/doorb310bk

Intended use

This product is a wireless doorbell with a 23A battery, that can be used with multiple chimes.
Any modification of the product may have consequences for safety, warranty and proper functioning.
The product is not intended for professional use.

Main parts (image A)

① Wireless doorbell
② LED indicator / button
③ Chime*
④ Volume control button
⑤ Back button
⑥ Forward button
⑦ LED indicator
⑧ Double-sided adhesive tape
⑨ Mounting plate
⑩ 23A Battery
⑪ Screw

* 1x for DOORB310BK, 2x for DOORB310BK2, 3x for DOORB310BK3

Safety instructions

⚠ WARNING

- Ensure you have fully read and understood the instructions in this document before you install or use the product. Keep the packaging and this document for future reference.
- Only use the product as described in this document.
- Do not open the product, there are no user serviceable parts inside.
- Do not immerse the product in water or other liquids.
- Do not expose the product to water, rain, moisture, or high humidity.
- Disconnect the product from the power source before cleaning.
- Disconnect the product from the power source before service and when replacing parts.
- Do not use the product if a part is damaged or defective. Replace a damaged or defective product immediately.
- Do not let children play with the packaging material. Always keep the packaging material out of the reach of children.
- Do not drop the product and avoid bumping.
- Do not use aggressive chemical cleaning agents when cleaning the product.
- Store the product in a dry place away from sunlight and protect it against excessive dust and dirt.
- Chemical burns hazard:
- Do not subject cells or batteries to mechanical shock.
- Do not dismantle, open or shred secondary cells or batteries.
- Do not expose cells or batteries to heat or fire. Avoid storage in direct sunlight.
- In the event of a cell leaking, do not allow the liquid to come in contact with the skin or eyes. If contact has been made, wash the affected area with copious amounts of water and seek medical advice.
- Only use the battery type(s) recommended in this document.
- Make sure the batteries are clean and dry before installation.
- Retain the original product literature for future reference.
- When possible, remove the battery from the product when not in use.
- Do not remove a cell or battery from the original packaging until required for use.
- Do not use any cell or battery that is not designed for use with the product.
- Use only the cell or battery in the application for which it was intended.
- Wipe the cell or battery terminals with a clean dry cloth if they become dirty.
- Battery usage by children should be supervised.
- Only power the product with the voltage corresponding to the markings on the product.
- Wipe the battery terminals with a clean dry cloth if they are dirty.
- Non-rechargeable batteries are not to be recharged.
- Do not short-circuit a battery.
- Children of less than 8 years should be kept away.
- Cleaning and user maintenance shall not be done by children without supervision.
- Make sure to match the (+) and (-) polarity markings.
- Do not clean the inside of the product.
- Rechargeable cells and batteries need to be charged before use. Always use the correct charger and refer to the manufacturer's instructions or equipment manual for proper charging instructions.
- For more detailed information about disposal of your old battery, check the local rules and regulations for the correct disposal instructions.

Installing the battery

1. Use a screwdriver to carefully pry the doorbell **A①** open.
2. Insert 1 23A 12V battery **A⑩**.
3. Close the doorbell **A①**.

ⓘ Weak batteries will reduce the operating range. Replace the battery every 12-18 months.

Pairing a wireless doorbell to the chime

1. Plug the chime **A③** into a power outlet.
2. Press the back button **A⑤** or the forward button **A⑥** on the chime **A③** to select a ringtone.
3. Press and hold the volume control button **A④** for 5 seconds to enter pairing mode. The LED indicator **A⑦** will blink and the chime **A③** will play a sound.

ⓘ The product exits pairing mode after 5 seconds of inactivity.

4. Press the button **A②** on the doorbell **A①** to pair with the chime **A③**.

A chime sounds to indicate that pairing is successful.

5. Repeat steps 3 and 4 for each doorbell.

Mounting the product

ⓘ Mounting the product outdoors without any shelter can decrease the lifespan of the product.
ⓘ Mounting the product onto metal surfaces can decrease the operating range.

1. Use the adhesive tape **A⑧** or screws **A⑪** to mount the mounting plate **A⑨**.
2. Attach the doorbell **A①** to the mounting plate **A⑨**.

Resetting the product

- Press the forward button **A⑥** for 5 seconds to reset the chime **A③**. The LED indicator **A⑦** will blink and the chime **A③** will play a sound.

The ringtone of chime **A③** will reset to default.
The doorbell **A①** will be disconnected from the chime **A③**.

Disposal

The product is designated for separate collection at an appropriate collection point. Do not dispose of the product with household waste.
For more information, contact the retailer or the local authority responsible for the waste management.

Declaration of Conformity

We, Nedis B.V. declare as manufacturer that the product DOORB310BK / DOORB310BK2 / DOORB310BK3 from our brand Nedis®, produced in China, has been tested according to all relevant CE standards and regulations and that all tests have been passed successfully. This includes, but is not limited to the RED 2014/53/EU regulation.

The complete Declaration of Conformity (and the safety datasheet if applicable) can be found and downloaded via:
nedis.com/DOORB310BK#support

DE Kurzanleitung

Funk-Türklingel

DOORB310BK / DOORB310BK2 / DOORB310BK3

Weitere Informationen finden Sie in der erweiterten Anleitung online:
ned.is/doorb310bk

Bestimmungsgemäße Verwendung

Dieses Produkt ist eine kabellose Türklingel mit einer 23A-Batterie, die mit mehreren Klingeln verwendet werden kann.
Jegliche Modifikation des Produkts kann Folgen für die Sicherheit, Garantie und ordnungsgemäße Funktionalität haben.
Das Produkt ist nicht für den professionellen Einsatz gedacht.

Hauptbestandteile (Abbildung A)

① Funk-Türklingel
② LED-Anzeige / Taste
③ Klingel-Lautsprecher*
④ Taste für die Lautstärkeregelung
⑤ Rücklauftaste
⑥ Vorlauftaste
⑦ LED-Anzeige
⑧ Doppelseitiges Klebeband
⑨ Montageplatte
⑩ 23A Batterie
⑪ Schraube

* 1x für DOORB310BK, 2x für DOORB310BK2, 3x für DOORB310BK3

Sicherheitshinweise

⚠ WARNUNG

- Vergewissern Sie sich, dass Sie die Anweisungen in diesem Dokument vollständig gelesen und verstanden haben, bevor Sie das Produkt installieren oder verwenden. Heben Sie die Verpackung und dieses Dokument zum späteren Nachschlagen auf.
- Verwenden Sie das Produkt nur wie in diesem Dokument beschrieben.
- Öffnen Sie das Produkt nicht. Es befinden sich keine vom Benutzer zu wartenden Teile im Inneren.
- Tauchen Sie das Produkt nicht in Wasser oder andere Flüssigkeiten.
- Setzen Sie das Produkt nicht Wasser, Regen, Feuchtigkeit oder hoher Luftfeuchtigkeit aus.
- Trennen Sie das Produkt vor der Reinigung von der Stromversorgung.
- Trennen Sie das Produkt vor Wartungsarbeiten und beim Austausch von Teilen von der Stromversorgung.
- Verwenden Sie das Produkt nicht, wenn ein Teil beschädigt ist oder es einen Mangel aufweist. Ersetzen Sie ein beschädigtes oder defektes Produkt unverzüglich.
- Lassen Sie Kinder nicht mit dem Verpackungsmaterial spielen. Halten Sie das Verpackungsmaterial stets außer Reichweite von Kindern.
- Lassen Sie das Produkt nicht herunterfallen und vermeiden Sie Kollisionen.
- Verwenden Sie zur Reinigung des Produkts keine aggressiven chemischen Reinigungsmittel.
- Lagern Sie das Produkt an einem trockenen, vor Sonnenlicht geschützten Ort auf und schützen Sie es vor übermäßigem Staub und Schmutz.
- Gefahr chemischer Verbrennungen:
- Setzen Sie Zellen oder Batterien keinen mechanischen Stößen aus.
- Batterien oder Akkus dürfen nicht zerlegt, geöffnet oder zerstört werden.
- Setzen Sie Akkus oder Batterien keiner Hitze oder Feuer aus. Vermeiden Sie die Lagerung in direktem Sonnenlicht.
- Im Falle eines Auslaufens der Batterie darf die Flüssigkeit keinesfalls mit der Haut oder den Augen in Kontakt kommen. Sollte es dennoch zu Kontakt kommen, waschen Sie den betroffenen Bereich mit reichlich Wasser ab und holen Sie ärztlichen Rat ein.
- Verwenden Sie ausschließlich den/die in diesem Dokument beschriebenen Batterietyp(en).
- Stellen Sie sicher, dass die Batterien vor der Installation sauber und trocken sind.
- Bewahren Sie die Original-Produktliteratur zum späteren Nachschlagen auf.
- Nehmen Sie die Batterie nach Möglichkeit aus dem Produkt heraus, wenn Sie es nicht verwenden.
- Nehmen Sie den Akku oder die Batterie erst dann aus der Originalverpackung, wenn Sie sie benötigen.
- Verwenden Sie keine Akkus oder Batterien, die nicht für die Verwendung mit dem Gerät vorgesehen sind.
- Verwenden Sie nur solchen Zellen oder Batterien so, wie dies für die Anwendung beabsichtigt ist.
- Wischen Sie die Zellen- oder Batterieanschlüsse mit einem sauberen, trockenen Tuch ab, wenn sie verschmutzt sind.
- Die Verwendung von Batterien durch Kinder sollte beaufsichtigt werden.
- Betreiben Sie das Produkt nur mit der auf der Kennzeichnung auf dem Produkt angegebenen Spannung.
- Wischen Sie die Batterieanschlüsse mit einem sauberen, trockenen Tuch ab, wenn sie verschmutzt sind.
- Nicht wiederaufladbare Batterien dürfen nicht wiederaufgeladen werden.
- Schließen Sie keinesfalls eine Batterie kurz.
- Kinder unter 8 Jahren sollten vom Gerät ferngehalten werden.
- Reinigung und Wartung durch den Benutzer dürfen nicht von unbeaufsichtigten Kindern durchgeführt werden.
- Achten Sie dabei auf die korrekte Ausrichtung der (+) und (-) Pol-Markierungen.
- Reinigen Sie nicht die Innenseite des Produkts.
- Wiederaufladbare Zellen und Batterien müssen vor dem Gebrauch aufgeladen werden. Verwenden Sie immer das richtige Ladegerät und beachten Sie die Anweisungen des Herstellers oder das Handbuch des Geräts für die richtigen Ladeanweisungen.
- Ausführlichere Informationen zur Entsorgung Ihrer alten Batterie finden Sie in den örtlichen Vorschriften und Bestimmungen für die ordnungsgemäße Entsorgung.

Einlegen der Batterie

1. Hebeln Sie die Türklingel mit einem Schraubendreher vorsichtig **A①** zu öffnen.
2. 1 23A 12V Batterie einsetzen **A⑩**.
3. Schließen Sie die Türklingel **A①**.

ⓘ Bei schwachen Batterien verringert sich die Betriebsreichweite. Ersetzen Sie die Batterie alle 12-18 Monate.

Koppeln einer drahtlosen Türklingel mit dem Gong

1. Stecken Sie den Gong **A③** in eine Steckdose ein.
2. Drücken Sie die Zurück-Taste **A⑤** oder die Vorwärts-Taste **A⑥** auf dem Klingelton **A③** um einen Rufton auszuwählen.
3. Halten Sie die Lautstärkeregelungstaste **A④** 5 Sekunden lang gedrückt, um den Kopplungsmodus zu aktivieren. Die LED-Anzeige **A⑦** blinkt und der Gong **A③** spielt einen Ton.

ⓘ Das Produkt beendet den Kopplungsmodus nach 5 Sekunden Inaktivität.

4. Drücken Sie die Taste **A②** an der Türklingel **A①** zum Koppeln mit dem Klingelton **A③**.

Ein Gong ertönt, um anzuzeigen, dass die Kopplung erfolgreich war.

5. Wiederholen Sie die Schritte 3 und 4 für jede Türklingel.

Montage des Produkts

ⓘ Die Aufstellung des Produkts im Freien ohne Schutz kann die Lebensdauer des Produkts verkürzen.
ⓘ Die Montage des Geräts auf Metalloberflächen kann den Betriebsbereich verringern.

1. Verwenden Sie das Klebeband **A⑧** oder Schrauben **A⑪** zur Befestigung der Montageplatte **A⑨**.
2. Befestigen Sie die Türklingel **A①** an der Montageplatte **A⑨**.

Zurücksetzen des Produkts

- Drücken Sie die Vorwärts-Taste **A⑥** für 5 Sekunden, um den Gong zurückzusetzen **A③**. Die LED-Anzeige **A⑦** blinkt und der Gong **A③** spielt einen Ton.

Der Klingelton des Signaltons **A③** wird auf die Standardeinstellung zurückgesetzt.
Die Türklingel **A①** wird vom Läutewerk abgekoppelt. **A③**.

Entsorgung

Dieses Produkt muss an einer entsprechenden Sammelstelle zur Entsorgung abgegeben werden. Entsorgen Sie das Produkt nicht mit dem Haushaltsabfall.
Weitere Informationen erhalten Sie beim Verkäufer oder der für die Abfallwirtschaft verantwortlichen örtlichen Behörde.

Konformitätserklärung

Wir, Nedis B.V., erklären als Hersteller, dass das Produkt DOORB310BK / DOORB310BK2 / DOORB310BK3 unserer Marke Nedis®, produziert in China, nach allen geltenden CE-Standards und Vorschriften getestet wurde und alle diese Tests erfolgreich bestanden hat. Dies gilt unter anderem auch für die Richtlinie RED 2014/53/EU.

Die vollständige Konformitätserklärung (und das Sicherheitsdatenblatt, falls zutreffend) steht zum Download zur Verfügung unter:
nedis.de/DOORB310BK#support

FR Guide de démarrage rapide

Sonnette sans fil

DOORB310BK / DOORB310BK2 / DOORB310BK3

Pour plus d'informations, consultez le manuel détaillé en ligne :
ned.is/doorb310bk

Utilisation prévue

Ce produit est une sonnette sans fil avec une batterie de 23A, qui peut être utilisée avec plusieurs carillons.
Toute modification du produit peut avoir des conséquences sur la sécurité, la garantie et le bon fonctionnement.
Le produit n'est pas destiné à un usage professionnel.

Pièces principales (image A)

① Sonnette sans fil
② Indicateur LED / bouton
③ Carillon*
④ Bouton de réglage du volume
⑤ Bouton retour
⑥ Bouton avant
⑦ Voyant LED
⑧ Ruban adhésif double face
⑨ Plaque de montage
⑩ Batterie 23A
⑪ Vis

* 1x pour DOORB310BK, 2x pour DOORB310BK2, 3x pour DOORB310BK3

Consignes de sécurité

⚠ AVERTISSEMENT

- Assurez-vous d'avoir entièrement lu et compris les instructions de ce document avant d'installer ou d'utiliser le produit. Conservez l'emballage et le présent document pour référence ultérieure.
- Utilisez le produit uniquement comme décrit dans le présent document.
- N'ouvrez pas le produit, il ne contient aucune pièce réparable par l'utilisateur.
- N'immergez pas le produit dans l'eau ou d'autres liquides.
- Ne pas exposer le produit à l'eau, à la pluie, à la moiteur ou à une humidité élevée.
- Déconnectez le produit de la source d'alimentation avant nettoyage.
- Débranchez le produit de la source d'alimentation avant tout entretien et lors du remplacement de pièces.
- Ne pas utiliser le produit si une pièce est endommagée ou défectueuse. Remplacez immédiatement un produit endommagé ou défectueux.
- Ne pas laisser d'enfants jouer avec les matériaux d'emballage. Toujours tenir les matériaux d'emballage hors de portée des enfants.
- Ne pas laisser tomber le produit et éviter de le cogner.
- Ne pas utiliser de produits de nettoyage chimiques agressifs lors du nettoyage du produit.
- Stockez le produit dans un endroit sec, à l'abri du soleil et protégez-le contre la poussière et la saleté excessives.
- Risque de brûlures chimiques :
- Ne pas soumettre les piles ou les batteries à des chocs mécaniques.
- Ne pas démonter, ouvrir ou déchiqueter des piles secondaires.
- Ne pas exposer des piles ou des batteries à la chaleur ou au feu. Évitez tout stockage à la lumière directe du soleil.
- En cas de fuite d'une pile, ne pas laisser le liquide entrer en contact avec la peau ou les yeux. En cas de contact, lavez la zone touchée à grande eau et consultez un médecin.
- Utilisez le(s) type(s) de pile recommandé(s) dans le présent document.
- Assurez-vous que les piles soient propres et sèches avant installation.
- Conservez la documentation originale du produit pour référence ultérieure.
- Si possible, retirez la batterie du produit lorsqu'il n'est pas utilisé.
- Ne pas retirer une pile ou une batterie de son emballage d'origine tant que vous ne l'utilisez pas.
- N'utiliser aucune pile ou batterie qui n'est pas conçue pour être utilisée avec le produit.
- Utilisez uniquement la pile ou la batterie dans l'application pour laquelle elle a été conçue.
- Essuyez les bornes de la pile ou de la batterie avec un chiffon propre et sec si elles sont sales.
- L'utilisation de la batterie par des enfants doit être surveillée.
- N'alimentez le produit qu'avec la tension correspondant aux inscriptions figurant sur le produit.
- Essuyez les bornes de la batterie avec un chiffon propre et sec si elles sont sales.
- Les piles non rechargeables ne doivent pas être rechargées.
- Ne pas court-circuiter une batterie.
- Les enfants de moins de 8 ans doivent être tenus à l'écart.
- Le nettoyage et la maintenance par l'utilisateur ne doivent pas être effectués par des enfants sans surveillance.
- Assurez-vous de faire correspondre les repères de polarité (+) et (-).
- Ne pas nettoyer l'intérieur du produit.
- Les piles et batteries rechargeables doivent être chargées avant d'être utilisées. Utilisez toujours le chargeur approprié et reportez-vous aux instructions du fabricant ou au manuel de l'équipement pour connaître les instructions de charge appropriées.
- Pour des informations plus détaillées sur l'élimination de votre batterie usagée, consultez les règles et réglementations locales pour connaître les instructions relatives à une élimination correcte.

Installer la batterie

1. Utilisez un tournevis pour ouvrir la sonnette avec précaution. **A①** sonnette.
2. Insérer 1 batterie 23A 12V **A⑩**.
3. Fermer la sonnette **A①**.

ⓘ Des piles faibles réduisent l'autonomie de l'appareil. Remplacez la batterie tous les 12 à 18 mois.

Couplage d'une sonnette sans fil au carillon

1. Branchez le carillon **A③** dans une prise de courant.
2. Appuyez sur la touche retour **A⑤** ou la touche avant **A⑥** du carillon **A③** pour sélectionner une sonnerie.
3. Appuyez sur la touche de contrôle du volume et maintenez-la enfoncée **A④** pendant 5 secondes pour passer en mode d'appairage. L'indicateur LED **A⑦** clignote et le carillon **A③** émet un son.

ⓘ Le produit quitte le mode d'appairage après 5 secondes d'inactivité.

4. Appuyez sur le bouton **A②** de la sonnette **A①** pour l'associer au carillon **A③**.

Un carillon retentit pour indiquer que l'appariement est réussi.

5. Répétez les étapes 3 et 4 pour chaque sonnette.

Montage du produit

ⓘ L'installation du produit à l'extérieur sans abri peut réduire la durée de vie du produit.
ⓘ Le montage du produit sur des surfaces métalliques peut réduire la plage de fonctionnement.

1. Utiliser le ruban adhésif **A⑧** ou des vis **A⑪** pour monter la plaque de montage **A⑨**.
2. Fixer la sonnette **A①** à la plaque de montage **A⑨**.

Réinitialisation du produit

- Appuyez sur la touche de marche avant **A⑥** pendant 5 secondes pour réinitialiser le carillon **A③**. L'indicateur LED **A⑦** clignote et le carillon **A③** émet un son.

La sonnerie du carillon **A③** sera réinitialisée par défaut.
La sonnette **A①** sera déconnectée du carillon **A③**.

Traitement des déchets

Le produit doit être jeté séparément des ordures ménagères dans un point de collecte approprié. Ne jetez pas le produit avec les ordures ménagères ordinaires.
Pour plus d'informations, contactez le distributeur ou l'autorité locale responsable de la gestion des déchets.

Déclaration de conformité

Nous, Nedis B.V., déclarons en tant que fabricant que le produit DOORB310BK / DOORB310BK2 / DOORB310BK3 de notre marque Nedis®, produit en Chine, a été testé conformément à toutes les normes et réglementations CE en vigueur et que tous les tests ont été réussis. Cela inclut, sans toutefois s'y limiter, la directive RED 2014/53/UE.

La Déclaration de conformité complète (et la fiche de sécurité le cas échéant) peut être trouvée et téléchargée via:
nedis.fr/DOORB310BK#support

NL Snelstartgids

Draadloze deurbel

DOORB310BK / DOORB310BK2 / DOORB310BK3

Zie voor meer informatie de uitgebreide handleiding online:
ned.is/doorb310bk

Bedoeld gebruik

Dit product is een draadloze deurbel met een 23A batterij, die gebruikt kan worden met meerdere beltoestellen.
Elke wijziging van het product kan gevolgen hebben voor de veiligheid, garantie en correcte werking.
Het product is niet bedoeld voor professioneel gebruik.

Belangrijkste onderdelen (afbeelding A)

① Draadloze deurbel
② LED-indicator / knop
③ Beltoestel*
④ Volumeknop
⑤ Terug knop
⑥ Vooruit knop
⑦ LED-indicator
⑧ Dubbelzijdig plakband
⑨ Montageplaat
⑩ 23A batterij
⑪ Schroef

* 1x voor DOORB310BK, 2x voor DOORB310BK2, 3x voor DOORB310BK3

Veiligheidsvoorschriften

⚠ WAARSCHUWING

- Zorg ervoor dat u de instructies in dit document volledig gelezen en begrepen heeft voordat u het product installeert of gebruikt. Bewaar de verpakking en dit document voor toekomstig gebruik.
- Gebruik het product alleen zoals in dit document beschreven.
- Open het product niet. Er zitten geen onderdelen in die door de gebruiker te onderhouden zijn.
- Dompel het product niet onder in water of andere vloeistoffen.
- Stel het product niet bloot aan water, regen, vocht of hoge luchtvochtigheid.
- Koppel het product los van de stroombron voordat u het reinigt.
- Haal de stekker van het product uit de voedingsbron voor onderhoud en bij het vervangen van onderdelen.
- Gebruik het product niet als een onderdeel beschadigd of defect is. Vervang een beschadigd of defect product onmiddellijk.
- Laat kinderen niet met het verpakkingsmateriaal spelen. Houd het verpakkingsmateriaal altijd buiten het bereik van kinderen.
- Laat het product niet vallen en voorkom stoten.
- Gebruik bij het reinigen van het product geen agressieve chemische reinigingsmiddelen.
- Bewaar het product op een droge plaats, uit de buurt van zonlicht en bescherm het tegen overmatig stof en vuil.
- Gevaar voor chemische brandwonden:
- Cellen of batterijen niet aan mechanische schokken blootstellen.
- Demonteer, open of plet secundaire cellen of batterijen niet.
- Stel de cellen of batterijen niet bloot aan hitte of vuur. Vermijd opslag in direct zonlicht.
- Als een cel lekt, laat de vloeistof dan niet met de huid of de ogen in contact komen. Als dit toch gebeurt, moet u de vloeistof direct met veel water afspoelen en medische hulp inroepen.
- Gebruik uitsluitend het (de) in dit document aanbevolen batterijtype(s).
- Zorg ervoor dat de batterijen voorafgaand aan de plaatsing droog en schoon zijn.
- Bewaar de originele productdocumentatie voor toekomstig gebruik.
- Verwijder de batterij indien mogelijk uit het product wanneer het niet in gebruik is.
- Verwijder een cel of batterij pas uit de originele verpakking als u die gaat gebruiken.
- Gebruik geen cel of batterij die niet bedoeld is voor gebruik met de apparatuur.
- Gebruik de batterij of cel alleen op de wijze waarvoor deze bedoeld is.
- Veeg de cel of de batterijpolen met een schone, droge doek af als ze vuil zijn.
- Gebruik van de batterij door kinderen moet onder toezicht staan.
- Het product mag alleen worden gevoed met de spanning die overeenkomt met de markering op het product.
- Veeg de accuklemmen met een schone, droge doek af als ze vuil zijn.
- Niet-oplaadbare batterijen mogen niet worden opgeladen.
- Maak geen kortsluiting in een accu.
- Kinderen jonger dan 8 jaar moeten uit de buurt worden gehouden.
- Reiniging en het onderhoud door de gebruiker mogen niet worden uitgevoerd door kinderen zonder toezicht.
- Zorg ervoor dat de (+) en (-) polariteitsaanduidingen overeenkomen.
- Reinig de binnenkant van het product niet.
- Oplaadbare cellen en batterijen moeten opgeladen worden voor gebruik. Gebruik altijd de juiste oplader en raadpleeg de instructies van de fabrikant of de handleiding van de apparatuur voor de juiste oplaadinstructies.
- Voor verdere informatie over het weggooien van uw oude accu, kijk welke lokale regels en voorschriften er zijn voor de juiste verwijdering van afval.

De batterij installeren

1. Gebruik een schroevendraaier om de deurbel voorzichtig **A①** open te wrikken.
2. Plaats 1 23A 12V batterij **A⑩**.
3. Sluit de deurbel **A①**.

ⓘ Zwakke batterijen verminderen het bereik. Vervang de batterij elke 12-18 maanden.

Een draadloze deurbel koppelen aan de bel

1. Steek het beltoestel **A③** in een stopcontact.
2. Druk op de terugknop **A⑤** of de vooruit-toets **A⑥** op het beltoestel **A③** om een beltoon te selecteren.
3. Houd de volumeknop **A④** 5 seconden ingedrukt om de koppelingsmodus te activeren. De LED-indicator **A⑦** knippert en het beltoestel**A③** zal een geluid afspelen.

ⓘ Het product verlaat de koppelingsmodus na 5 seconden inactiviteit.

4. Druk op de knop **A②** op de deurbel **A①** om te koppelen met het beltoestel **A③**.

Er klinkt een geluidssignaal om aan te geven dat het koppelen gelukt is.

5. Herhaal stap 3 en 4 voor elke deurbel.

Het product bevestigen

ⓘ Als u het product buiten monteert zonder enige beschutting, kan dit de levensduur van het product verkorten.
ⓘ Montage van het product op metalen oppervlakken kan het werkbereik verkleinen.

1. Gebruik de plakband **A⑧** of schroeven **A⑪** om de montageplaat te monteren **A⑨**.
2. Bevestig de deurbel **A①** aan de montageplaat **A⑨**.

Het product resetten

- Druk op de knop vooruit **A⑥** gedurende 5 seconden om het beltoestel te resetten **A③**. De LED-indicator **A⑦** knippert en het beltoestel **A③** speelt een geluid.

De beltoon van het beltoestel **A③** wordt teruggesteld op de standaardinstelling.
De deurbel **A①** wordt losgekoppeld van het beltoestel **A③**.

Afdanking

Het product is bestemd voor gescheiden inzameling bij een hiertoe aangewezen verzamelpunt. Gooi het product niet weg bij het huishoudelijk afval.
Neem voor meer informatie contact op met de verkoper of de lokale overheid die verantwoordelijk is voor het afvalbeheer.

Verklaring van overeenstemming

Wij, Nedis B.V., verklaren als fabrikant dat het product DOORB310BK / DOORB310BK2 / DOORB310BK3 van ons merk Nedis®, geproduceerd in China, is getest conform alle relevante CE-normen en -voorschriften en dat alle tests met succes zijn doorstaan. Dit omvat, maar is niet beperkt tot de richtlijn RED 2014/53/EU.

De volledige conformiteitsverklaring (en het blad met veiligheidsgegevens indien van toepassing) kan worden gevonden en gedownload via:
nedis.nl/DOORB310BK#support

IT Guida rapida all'avvio

Campanello wireless

DOORB310BK / DOORB310BK2 / DOORB310BK3

Per maggiori informazioni vedere il manuale esteso online:
ned.is/doorb310bk

Uso previsto

Questo prodotto è un campanello senza fili con batteria da 23A, che può essere utilizzato con più suonerie.
Eventuali modifiche al prodotto possono comportare conseguenze per la sicurezza, la garanzia e il corretto funzionamento.
Il prodotto non è inteso per utilizzi professionali.

Parti principali (immagine A)

① Campanello wireless
② Indicatore LED / pulsante
③ Cicalino*
④ Pulsante di controllo del volume
⑤ Pulsante indietro
⑥ Pulsante avanti
⑦ Spia LED
⑧ Nastro biadesivo
⑨ Piastra di montaggio
⑩ Batteria 23A
⑪ Vite

* 1x per DOORB310BK, 2x per DOORB310BK2, 3x per DOORB310BK3

Istruzioni di sicurezza

⚠ ATTENZIONE

- Assicurarsi di aver letto e compreso pienamente le istruzioni presenti nel documento prima di installare o utilizzare il prodotto. Conservare la confezione e il presente documento per farvi riferimento in futuro.
- Utilizzare il prodotto solo come descritto nel presente documento.
- Non aprire il prodotto: all'interno non sono presenti parti riparabili dall'utente.
- Non immergere il prodotto in acqua o altri liquidi.
- Non esporre il prodotto all'acqua, alla pioggia, all'umidità o all'umidità elevata.
- Prima della pulizia scollegare il prodotto dalla sorgente di alimentazione.
- Scollegare il prodotto dalla sorgente di alimentazione prima di effettuare la manutenzione e durante la sostituzione delle parti.
- Non utilizzare il prodotto se una parte è danneggiata o difettosa. Sostituire immediatamente un prodotto danneggiato o difettoso.
- Non lasciare che i bambini giochino con i materiali di imballaggio. Tenere sempre i materiali di imballaggio lontano dalla portata dei bambini.
- Non far cadere il prodotto ed evitare impatti.
- Non usare detergenti chimici aggressivi durante la pulizia del prodotto.
- Conservare il prodotto in un luogo asciutto al riparo dalla luce del sole e proteggerlo da polvere e sporco eccessivi.
- Pericolo di ustioni da sostanze chimiche:
- Proteggere le celle e le batterie da urti.
- Non smontare, aprire o tagliare le celle o batterie secondarie.
- Non esporre le celle o le batterie al calore o al fuoco. Evitare di conservarle alla luce diretta del sole.
- In caso di perdita di una cella, non lasciare che il liquido venga in contatto con la pelle o con gli occhi. In caso di contatto, lavare l'area in questione con acqua abbondante e rivolgersi a un medico.
- Utilizzare il/i tipo/i di batteria consigliato/i nel presente documento.
- Assicurarsi che le batterie siano pulite e asciutte prima dell'installazione.
- Conservare la documentazione originale del prodotto per farvi riferimento in futuro.
- Quando possibile, estrarre la batteria dal prodotto quando non viene utilizzata.
- Non rimuovere una cella o una batteria dalla sua confezione originale fino a quando non ne è necessario l'utilizzo.
- Non utilizzare alcuna cella o batteria che non sia progettata per essere utilizzata con il prodotto.
- Utilizzare la cella o la batteria solo nelle applicazioni cui è destinata.
- Se sono sporchi, strofinare i morsetti della cella o della batteria con un panno asciutto e pulito.
- L'utilizzo della batteria da parte dei bambini deve avvenire solo se sotto la supervisione di un adulto.
- Alimentare il prodotto esclusivamente con la tensione corrispondente ai contrassegni sul prodotto.
- Se sono sporchi, strofinare i morsetti della batteria con un panno asciutto e pulito.
- Le batterie non ricaricabili non devono essere ricaricate.
- Non cortocircuitare una batteria.
- I bambini di età inferiore agli 8 anni devono essere tenuti a distanza.
- Le operazioni di pulizia e manutenzione non possono essere effettuate da bambini non sorvegliati.
- Assicurarsi di rispettare i segni di polarità (+) e (-).
- Non pulire l'interno del prodotto.
- Le pile e le batterie ricaricabili devono essere caricate prima dell'uso. Utilizzare sempre il caricabatterie corretto e fare riferimento alle istruzioni del produttore o al manuale dell'apparecchiatura per le istruzioni di ricarica corrette.
- Per informazioni più dettagliate sullo smaltimento della vecchia batteria, controllare le normative e i regolamenti locali.

Installazione della batteria

1. Usare un cacciavite per fare leva sul campanello. **A①** aprire.
2. Inserire 1 batteria da 23A 12V **A⑩**.
3. Chiudere il campanello **A①**.

ⓘ Le batterie scariche riducono l'autonomia. Sostituire la batteria ogni 12-18 mesi.

Accoppiamento di un campanello senza fili alla suoneria

1. Collegare la suoneria **A③** in una presa di corrente.
2. Premere il tasto indietro **A⑤** o il pulsante di avanzamento **A⑥** sulla suoneria **A③** per selezionare una suoneria.
3. Tenere premuto il pulsante di controllo del volume **A④** per 5 secondi per accedere alla modalità di accoppiamento. L'indicatore LED **A⑦** lampeggia e la suoneria **A③** emette un suono.

ⓘ Il prodotto esce dalla modalità di accoppiamento dopo 5 secondi di inattività.

4. Premere il pulsante **A②** sul campanello **A①** per accoppiarlo con la suoneria **A③**.

Un segnale acustico indica che l'accoppiamento è riuscito.

5. Ripetere i passaggi 3 e 4 per ogni campanello.

Montaggio del prodotto

ⓘ Il montaggio del prodotto all'aperto senza alcun riparo può ridurne la durata.
ⓘ Il montaggio del prodotto su superfici metalliche può ridurre il campo di funzionamento.

1. Utilizzare il nastro adesivo **A⑧** o le viti **A⑪** per montare la piastra di montaggio **A⑨**.
2. Fissare il campanello **A①** alla piastra di montaggio **A⑨**.

Ripristino del prodotto

- Premere il pulsante di avanzamento **A⑥** per 5 secondi per azzerare la suoneria **A③**. L'indicatore LED **A⑦** lampeggia e la suoneria **A③** suonerà.

La suoneria di chime **A③** verrà ripristinata su quella predefinita.
Il campanello **A①** sarà scollegato dalla suoneria **A③**.

Smaltimento

Questo prodotto è soggetto a raccolta differenziata nei punti di raccolta appropriati. Non smaltire il prodotto con i rifiuti domestici.
Per maggiori informazioni, contattare il rivenditore o le autorità locali responsabili per la gestione dei rifiuti.

Dichiarazione di conformità

Noi sottoscritti, Nedis B.V., dichiariamo, in quanto fabbricanti, che il prodotto DOORB310BK / DOORB310BK2 / DOORB310BK3 con il nostro marchio Nedis®, prodotto in Cina, è stato collaudato ai sensi di tutte le norme e i regolamenti CE pertinenti e che tutti i collaudi sono stati superati con successo. Questo include, senza esclusione alcuna, la normativa RED 2014/53/UE.

La Dichiarazione di conformità completa (e le schede di sicurezza, se applicabili) sono disponibili e possono essere scaricate da:
nedis.it/DOORB310BK#support

ES Guía de inicio rápido

Timbre de puerta inalámbrico

DOORB310BK / DOORB310BK2 / DOORB310BK3

Para más información, consulte el manual ampliado en línea:
ned.is/doorb310bk

Uso previsto por el fabricante

Este producto es un timbre inalámbrico con una batería de 23A, que se puede utilizar con varios timbres.
Cualquier modificación del producto puede tener consecuencias para la seguridad, la garantía y el funcionamiento adecuado.
El producto no está diseñado para un uso profesional.

Partes principales (imagen A)

① Timbre de puerta inalámbrico
② Indicador LED / botón
③ Campana*
④ Botón de control de volumen
⑤ Botón de retroceso
⑥ Botón de avance
⑦ Indicador LED
⑧ Cinta adhesiva de doble lado
⑨ Placa de montaje
⑩ Batería 23A
⑪ Tornillo

* 1x para DOORB310BK, 2x para DOORB310BK2, 3x para DOORB310BK3

Instrucciones de seguridad

⚠ ADVERTENCIA

- Asegúrese de que ha leído y entendido completamente las instrucciones en este documento antes de instalar o utilizar el producto. Guarde el embalaje y este documento para futuras consultas.
- Utilice el producto únicamente tal como se describe en este documento.
- No abra el producto, no existen piezas en el interior que puedan ser reparadas por el usuario.
- No sumerja el producto en agua ni en otros líquidos.
- No exponga el producto al agua, a la lluvia o a humedad elevada.
- Desenchufe el producto de la toma de corriente antes de limpiarlo.
- Desconecte el producto de la fuente de alimentación antes de hacer una revisión y al sustituir piezas.
- No use el producto si alguna pieza está dañada o presenta defectos. Sustituya inmediatamente un producto si presenta daños o está defectuoso.
- No permita que los niños jueguen con el material de embalaje. Mantenga el material de embalaje siempre fuera del alcance de los niños.
- No deje caer el producto y evite que sufra golpes.
- No utilice productos químicos agresivos para limpiar el producto.
- Guarde el producto en un lugar seco, lejos de la luz solar y protegido del polvo y de la suciedad excesivos.
- Peligro de quemaduras químicas:
- No someta las pilas o baterías a golpes mecánicos.
- No desmonte, abra o despedace baterías o pilas secundarias.
- No exponga las pilas o baterías al calor o al fuego. Evite el almacenamiento bajo luz solar directa.
- En el supuesto de una fuga de la pila, no permita que el líquido entre en contacto con la piel o los ojos. Si se ha producido el contacto, lave la zona afectada con agua abundante y consulte a un médico.
- Utilice solamente el/los tipo(s) de pilas recomendados en este documento.
- Asegúrese de que las pilas están limpias y secas antes de la instalación.
- Conserve la documentación original del producto para futuras referencias.
- Siempre que sea posible, quite la batería del producto cuando no se utilice.
- No retire una pila o batería del embalaje original hasta que sea requerida para su uso.
- No utilice ninguna pila o batería que no esté diseñada para el uso con el producto.
- Utilice solamente la pila o la batería en la aplicación para la que se haya diseñado.
- Limpie los terminales de la pila o la batería con un paño seco y limpio si se ensucian.
- El uso de la batería por los niños debe hacerse bajo supervisión.
- Conecte el producto solamente con la tensión correspondiente a las marcas en el mismo.
- Limpie los bornes de la batería con un paño seco y limpio si se ensucian.
- Las pilas no recargables no se deben recargar.
- No cortocircuite una batería.
- Mantenga alejados a los niños menores de 8 años.
- Los niños no deben realizar las tareas de limpieza ni mantenimiento sin supervisión.
- Asegúrese de que las marcas de polaridad (+) y (-) coincidan.
- No limpie el interior del producto.
- Las pilas y baterías recargables deben cargarse antes de su uso. Utilice siempre el cargador correcto y consulte las instrucciones del fabricante o el manual del equipo para conocer las instrucciones de carga adecuadas.
- Para una información más detallada sobre cómo desechar su batería antigua, consulte las normas y disposiciones locales para conocer las instrucciones de eliminación correctas.

Instalación de la batería

1. Utilice un destornillador para hacer palanca con cuidado el timbre **A①** con cuidado.
2. Inserte 1 batería 23A 12V **A⑩**.
3. Cerrar el timbre **A①**.

ⓘ Las baterías débiles reducirán el alcance operativo. Sustituya la batería cada 12-18 meses.

Emparejar un timbre inalámbrico al timbre

1. Enchufe el timbre **A③** a una toma de corriente.
2. Pulse el botón atrás **A⑤** o el botón de avance **A⑥** en el timbre **A③** para seleccionar un tono de llamada.
3. Mantenga pulsado el botón de control de volumen **A④** durante 5 segundos para acceder al modo de emparejamiento. El indicador LED **A⑦** parpadeará y el timbre **A③** emitirá un sonido.

ⓘ El producto sale del modo de emparejamiento tras 5 segundos de inactividad.

4. Pulse el botón **A②** del timbre **A①** para emparejarlo con el timbre **A③**.

Suena un timbre para indicar que el emparejamiento se ha realizado correctamente.

5. Repita los pasos 3 y 4 para cada timbre.

Montaje del producto

ⓘ Montar el producto a la intemperie sin ninguna protección puede reducir su vida útil.
ⓘ El montaje del producto sobre superficies metálicas puede disminuir el rango de funcionamiento.

1. Utilice la cinta adhesiva **A⑧** o tornillos **A⑪** para montar la placa de montaje **A⑨**.
2. Fije el timbre **A①** a la placa de montaje **A⑨**.

Cómo restablecer el producto

- Pulse el botón de avance **A⑥** durante 5 segundos para restablecer el timbre **A③**. El indicador LED **A⑦** parpadeará y el timbre **A③** emitirá un sonido.

El tono de timbre **A③** se restablecerá al predeterminado.
El timbre **A①** se desconectará del timbre **A③**.

Eliminación

El producto está diseñado para desecharlo por separado en un punto de recogida adecuado. No se deshaga del producto con la basura doméstica.
Para obtener más información, póngase en contacto con el vendedor o la autoridad local responsable de la eliminación de residuos.

Declaración de conformidad

Nosotros, Nedis B.V., declaramos como fabricante que el producto DOORB310BK / DOORB310BK2 / DOORB310BK3 de nuestra marca Nedis®, producido en China, ha sido probado de acuerdo con todas las normas y regulaciones relevantes de la CE y que se han superado todas las pruebas con éxito. Esto incluye, entre otras, la directiva europea sobre equipos radioeléctricos RED 2014/53/UE.

La declaración de conformidad completa (y la hoja de datos de seguridad, si procede) se puede encontrar y descargar en:
nedis.es/DOORB310BK#support

PT Guia de iniciação rápida

Campainha sem fios

DOORB310BK / DOORB310BK2 / DOORB310BK3

Para mais informações, consulte a versão alargada do manual on-line:
ned.is/doorb310bk

Utilização prevista

Este produto é uma campainha de porta sem fios com uma bateria de 23A, que pode ser utilizada com vários sinos.
Qualquer alteração do produto pode ter consequências em termos de segurança, garantia e funcionamento adequado.
O produto não se destina a utilização profissional.

Peças principais (imagem A)

① Campainha sem fios
② Indicador LED / botão
③ Toque*
④ Botão de controlo do volume
⑤ Botão Voltar
⑥ Botão Avançar
⑦ Indicador LED
⑧ Fita adesiva de dupla face
⑨ Placa de fixação
⑩ Bateria 23A
⑪ Parafuso

* 1x para DOORB310BK, 2x para DOORB310BK2, 3x para DOORB310BK3

Instruções de segurança

⚠ AVISO

- Certifique-se de que leu e compreendeu as instruções deste documento na íntegra antes de instalar ou utilizar o produto. Guarde a embalagem e este documento para referência futura.
- Utilize o produto apenas conforme descrito neste documento.
- Não abra o produto, este não contém peças reparáveis pelo utilizador.
- Não mergulhe o produto em água ou outros líquidos.
- Não exponha o produto a água, chuva, humidade ou humidade elevada.
- Desligue o produto da fonte de alimentação antes de limpar.
- Desligue o produto da fonte de alimentação antes de efetuar a manutenção ou substituir peças.
- Não utilize o produto caso uma peça esteja danificada ou defeituosa. Substitua imediatamente um produto danificado ou defeituoso.
- Não deixe as crianças brincarem com o material de embalagem. Mantenha sempre o material de embalagem fora do alcance das crianças.
- Não deixe cair o produto e evite impactos.
- Não utilize agentes químicos de limpeza agressivos durante a limpeza.
- Armazene o produto num local seco, ao abrigo da luz solar e proteja-o contra o excesso de pó e sujidade.
- Perigo de queimaduras químicas:
- Não sujeite as pilhas ou baterias a choques mecânicos.
- Não desmonte, abra ou rasgue acumuladores ou baterias.
- Não exponha as pilhas ou baterias ao calor ou a chamas. Evite armazenar sob luz solar direta.
- Em caso de fuga de uma pilha, não permita que o líquido entre em contacto com a pele ou os olhos. Em caso de contacto, lave a área afetada com água em abundância e procure aconselhamento médico.
- Utilize apenas o(s) tipo(s) de pilha(s) recomendado(s) neste documento.
- Certifique-se de que as pilhas estão limpas e secas antes da instalação.
- Conserve a documentação original do produto para referência futura.
- Quando possível, remova a bateria do produto sempre que não estiver a ser utilizada.
- Não remova uma pilha ou bateria da embalagem original até que seja necessário utilizá-la.
- Não utilize qualquer pilha que não tenha sido concebida para ser utilizada com o produto.
- Utilize apenas a pilha ou bateria para a aplicação para a qual foi concebida.
- Limpe os terminais da pilha ou da bateria com um pano limpo e seco se apresentarem sinais de sujidade.
- A utilização da bateria por crianças deve ser supervisionada.
- Alimente o produto apenas com a tensão correspondente às marcações no mesmo.
- Limpe os terminais da bateria com um pano limpo e seco se apresentarem sinais de sujidade.
- As pilhas não recarregáveis não devem ser recarregadas.
- Não coloque uma bateria em curto-circuito.
- As crianças com menos de 8 anos devem ser mantidas afastadas.
- A limpeza e a manutenção destinadas ao utilizador não devem ser efetuadas por crianças sem vigilância.
- Certifique-se de que respeita as marcações de polaridade (+) e (-).
- Não limpe o interior do produto.
- As pilhas e baterias recarregáveis precisam de ser carregadas antes de serem utilizadas. Utilize sempre o carregador correto e consulte as instruções do fabricante ou o manual do equipamento para obter instruções de carregamento adequadas.
- Para obter informações mais detalhadas sobre a eliminação da sua bateria antiga, consulte as regras e os regulamentos locais para conhecer as instruções de eliminação corretas.

Instalação da bateria

1. Utilize uma chave de fendas para abrir cuidadosamente a campainha **A①** abrir.
2. Inserir 1 bateria 23A 12V **A⑩**.
3. Fechar a campainha da porta **A①**.

ⓘ As pilhas fracas reduzem a autonomia de funcionamento. Substitua a bateria a cada 12-18 meses.

Emparelhar uma campainha de porta sem fios com o carrilhão

1. Ligar o carrilhão **A③** numa tomada eléctrica.
2. Premir o botão de retrocesso **A⑤** ou a tecla Avançar **A⑥** no toque **A③** para selecionar um toque.
3. Prima e mantenha premido o botão de controlo do volume **A④** durante 5 segundos para entrar no modo de emparelhamento. O indicador LED **A⑦** piscará e a campainha **A③** tocará um som.

ⓘ O produto sai do modo de emparelhamento após 5 segundos de inatividade.

4. Premir o botão **A②** na campainha da porta **A①** para emparelhar com a campainha **A③**.

É emitido um sinal sonoro para indicar que o emparelhamento foi bem sucedido.

5. Repita os passos 3 e 4 para cada campainha.

Instalação do produto

ⓘ A montagem do produto no exterior sem qualquer proteção pode diminuir a sua vida útil.
ⓘ A montagem do produto em superfícies metálicas pode diminuir a gama de funcionamento.

1. Utilizar a fita adesiva **A⑧** ou parafusos **A⑪** para montar a placa de montagem **A⑨**.
2. Fixar a campainha da porta **A①** na placa de montagem **A⑨**.

Reiniciar o produto

- Premir o botão de avanço **A⑥** durante 5 segundos para repor o sinal sonoro **A③**. O indicador LED **A⑦** piscará e a campainha **A③** e a campainha toca um som.

O toque de campainha **A③** será reposto para a predefinição.
A campainha da porta **A①** será desligada do carrilhão **A③**.

Eliminação

O produto deve ser eliminado separadamente num ponto de recolha apropriado. Não elimine este produto juntamente com o lixo doméstico.
Para obter mais informações, contacte o revendedor ou o organismo local responsável pela gestão de resíduos.

Declaração de conformidade

A Nedis B.V. declara, na qualidade de fabricante, que o produto DOORB310BK / DOORB310BK2 / DOORB310BK3 da nossa marca Nedis®, produzido na China, foi testado em conformidade com todas as normas e regulamentos CE relevantes e que todos os testes foram concluídos com sucesso. Os mesmos incluem, entre outros, o regulamento RED 2014/53/UE.

A Declaração de conformidade (e a ficha de dados de segurança, se aplicável) pode ser consultada e descarregada em:
nedis.pt/DOORB310BK#support

SV Snabbstartsguide

Trådlös dörrklocka

DOORB310BK / DOORB310BK2 / DOORB310BK3

För ytterligare information, se den utökade manualen online:
ned.is/doorb310bk

Avsedd användning

Denna produkt är en trådlös dörrklocka med ett 23A-batteri, som kan användas med flera olika klockor.
Modifiering av produkten kan medföra konsekvenser för säkerhet, garanti och korrekt funktion.
Produkten är inte avsedd för yrkesmässig användning.

Huvuddelar (bild A)

① Trådlös dörrklocka
② LED-indikator / knapp
③ Ringklocka*
④ Knapp för volymkontroll
⑤ Bakåtknapp
⑥ Framåtknapp
⑦ LED-indikator
⑧ Dubbelsidig tejp
⑨ Monteringsplatta
⑩ 23A Batteri
⑪ Skruv

* 1x för DOORB310BK, 2x för DOORB310BK2, 3x för DOORB310BK3

Säkerhetsanvisningar

⚠ VARNING

- Säkerställ att du har läst och förstått alla instruktioner i detta dokument innan du installerar och använder produkten. Behåll förpackningen och detta dokument som framtida referens.
- Använd produkten endast enligt anvisningarna i detta dokument.
- Öppna inte upp produkten. Det finns inga invändiga delar som användaren kan serva på egen hand.
- Sänk inte ner produkten i vatten eller annan vätska.
- Exponera inte produkten till vatten, regn eller fukt eller hög fukthalt.
- Koppla bort produkten från strömkällan före städning.
- Koppla bort produkten från kraftkällan före service och utbyte av delar.
- Använd inte produkten om en del är skadad eller defekt. Byt omedelbart ut en skadad eller defekt produkt.
- Barn får inte leka med emballaget. Håll alltid emballaget utom räckhåll för barn.
- Tappa inte produkten och skydda den mot slag.
- Använd aldrig aggressiva kemiska rengöringsmedel när du rengör produkten.
- Förvara produkten på en torr plats, skyddad från solljus, och skydda den från damm och smuts.
- Risk för kemiska brännskador:
- Utsätt inte celler eller batterier för mekaniskt slag.
- Demontera, öppna eller krossa inte uttjänta celler eller batterier.
- Exponera inte cellerna eller batterierna för hetta eller eld. Undvik förvaring i direkt solljus.
- Om ett batteri läcker, låt inte vätskan komma i kontakt med huden eller ögonen. Om kontakt har inträffat, tvätta det påverkade området med rikligt med vatten och uppsök läkare.
- Använd endast batteritypen eller -typerna rekommenderade i detta dokument.
- Säkerställ att produkten är ren och torr före installation.
- Spara produktens originaldokumentation för framtida konsultation.
- Ta om möjligt ut batteriet ur produkten när den inte används.
- Ta inte ut en cell eller ett batteri ur originalemballaget innan det ska användas.
- Använd inte en cell eller ett batteri som inte är avsett för användning tillsammans med produkten.
- Använd endast cellen eller batteriet i den applikation för vilken de är avsedda.
- Torka cellens eller batteriets anslutningar med en ren trasa om de är smutsiga.
- Barn ska hållas under uppsikt när de använder batterier.
- Produkten får endast anslutas till den på produkten angivna nätspänningen.
- Torka batteriets anslutningar med en ren trasa om de är smutsiga.
- Icke laddningsbara batterier får inte laddas.
- Kortslut inte ett batteri.
- Barn yngre än 8 år ska hållas på avstånd.
- Rengöring och användarunderhåll får inte utföras av barn om de inte står under uppsikt.
- Säkerställ att de är rättvända i enlighet med polaritetsmarkeringarna (+) och (–).
- Rengör inte produktens insida.
- Uppladdningsbara celler och batterier måste laddas före användning. Använd alltid rätt laddare och se tillverkarens anvisningar eller utrustningshandboken för korrekta laddningsinstruktioner.
- För ytterligare detaljer om bortskaffning av ditt uttjänta batteri, kontrollera lokala bestämmelser och förordningar angående korrekt bortskaffning.

Att installera batteriet

1. Använd en skruvmejsel för att försiktigt bända upp dörrklockan **A①** upp.
2. Sätt i 1 23A 12V batteri **A⑩**.
3. Stäng dörrklockan **A①**.

ⓘ Svaga batterier minskar räckvidden. Byt batteri var 12-18:e månad.

Para ihop en trådlös dörrklocka med klockspelet

1. Anslut klockspelet **A③** i ett eluttag.
2. Tryck på bakåtknappen **A⑤** eller framåtknappen **A⑥** på klockspelet **A③** för att välja en ringsignal.
3. Tryck och håll ned volymkontrollknappen **A④** i 5 sekunder för att aktivera parkopplingsläget. LED-indikatorn **A⑦** blinkar och klockspelet **A③** kommer att spela upp ett ljud.

ⓘ Produkten lämnar parningsläget efter 5 sekunders inaktivitet.

4. Tryck på knappen **A②** på dörrklockan **A①** för att para ihop med klockspelet **A③**.

En ljudsignal hörs för att indikera att parkopplingen har lyckats.

5. Upprepa steg 3 och 4 för varje dörrklocka.

Montera produkten

ⓘ Om produkten monteras utomhus utan skydd kan det förkorta produktens livslängd.
ⓘ Om produkten monteras på metallytor kan det minska räckvidden.

1. Använd självhäftande tejp **A⑧** eller skruvar **A⑪** för att montera monteringsplattan **A⑨**.
2. Fäst dörrklockan **A①** på monteringsplattan **A⑨**.

Wireless doorbell

With sound and LED light

DOORB310BK | DOORB310BK2 | DOORB310BK3

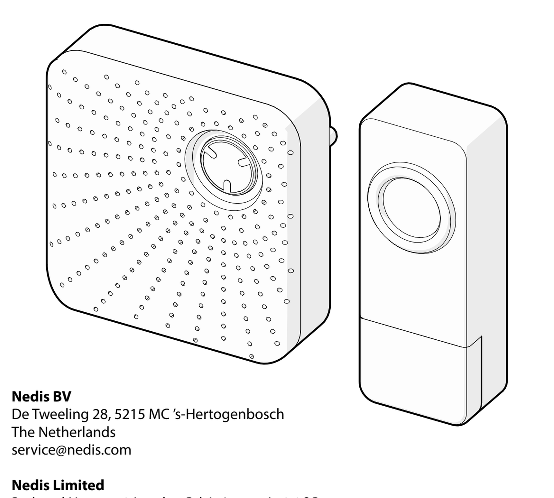

Nedis BV
De Tweeling 28, 5215 MC 's-Hertogenbosch
The Netherlands
service@nedis.com

Nedis Limited
Prebend House, 72 London Rd, Leicester Le2 0QR
United Kingdom
service@nedis.com

ned.is/doorb310bk

A

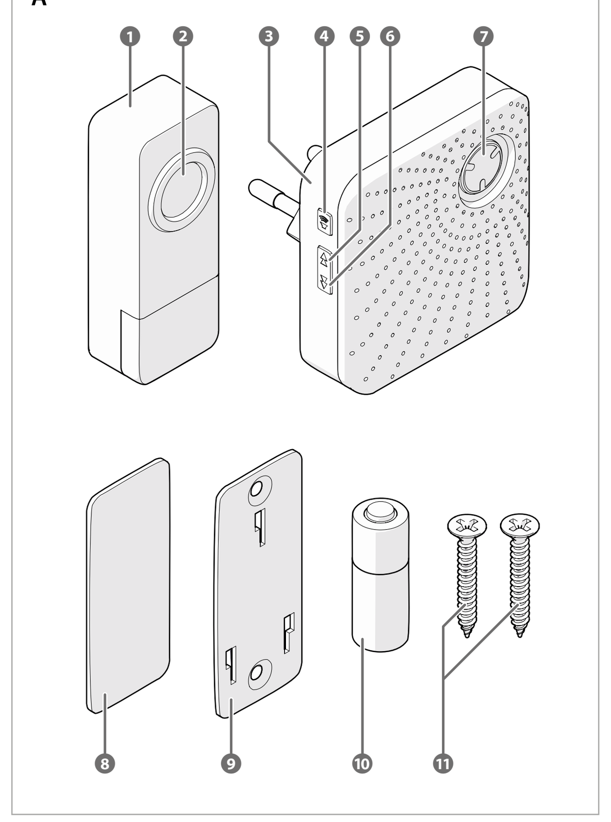

Att återställa produkten

- Tryck på framåtknappen **A⑥** i 5 sekunder för att återställa ljudsignalen **A③**. LED-indikatorn **A⑦** blinkar och klockspelet **A③** kommer att spela upp ett ljud.

Ringsignalen för chime **A③** kommer att återställas till standard.
Dörrklockan **A①** kommer att kopplas bort från klockspelet **A③**.

Bortskaffning

Produkten är avsedd för separat insamling vid en lämplig återvinningscentral. Släng inte denna produkt bland vanligt hushållsavfall.
För mer information, kontakta återförsäljaren eller lokal myndighet med ansvar för avfallshantering.

Försäkran om överensstämmelse

Vi, Nedis B.V., försäkrar som tillverkare att produkten DOORB310BK / DOORB310BK2 / DOORB310BK3 från vårt varumärke Nedis®, tillverkad i Kina, har testats i enlighet med alla relevanta CE-standarder och föreskrifter och att alla tester genomförts med godkänt resultat. Detta inkluderar, men är inte begränsat till, radioutrustningsdirektivet 2014/53/EU.

Den fullständiga försäkran om överensstämmelse (och säkerhetsdatabladet, om tillämpligt) kan läsas och laddas ned från:
nedis.se/DOORB310BK#support

FI Pika-aloitusopas

Langaton ovikello

DOORB310BK / DOORB310BK2 / DOORB310BK3

Katso tarkemmat tiedot käyttöoppaan laajemmasta verkkoversiosta:
ned.is/doorb310bk

Käyttötarkoitus

Tämä tuote on langaton ovikello, jossa on 23 A:n paristo ja jota voidaan käyttää useiden soittimien kanssa.
Tuotteen muutokset voivat vaikuttaa turvallisuuteen, takuuseen ja asianmukaiseen toimintaan.
Tuotetta ei ole tarkoitettu ammattikäyttöön.

Tärkeimmät osat (kuva A)

① Langaton ovikello
② LED-merkkivalo / painike
③ Ovikello*
④ Äänenvoimakkuuden säätöpainike
⑤ Takaisin-painike
⑥ Eteenpäin-painike
⑦ LED-merkkivalo
⑧ Kaksipuolinen teippi
⑨ Asennuslevy
⑩ 23A akku
⑪ Ruuvi

* 1x varten DOORB310BK, 2x for DOORB310BK2, 3x for DOORB310BK3

Turvallisuusohjeet

⚠ VAROITUS

- Huolehdi siitä, että olet lukenut ja ymmärtänyt tämän asiakirjan sisältämät ohjeet kokonaan ennen kuin asennat tuotteen tai käytät sitä. Säilytä pakkaus ja tämä asiakirja tulevaa tarvetta varten.
- Käytä tuotetta vain tässä asiakirjassa kuvatun mukaisesti.
- Älä avaa tuotetta; sen sisällä ei ole osia, joita käyttäjä voisi huoltaa.
- Älä upota tuotetta veteen tai muuhun nesteeseen.
- Älä altista tuotetta vedelle, sateelle, korkealle ilmankosteudelle tai muulle kosteudelle.
- Irrota tuote virtalähteestä ennen puhdistusta.
- Irrota tuote virtalähteestä ennen huoltoa ja osien vaihtamista.

- Älä käytä tuotetta, jos jokin sen osa on vaurioitunut tai viallinen. Vaihda vahingoittunut tai viallinen tuote välittömästi.
- Älä anna lasten leikkiä pakkausmateriaaleilla. Pidä pakkausmateriaalit aina poissa lasten ulottuvilta.
- Varo pudottamasta ja tönäisemästä tuotetta.
- Älä käytä tuotteen puhdistamiseen voimakkaita kemiallisia puhdistusaineita.
- Säilytä tuotetta kuivassa paikassa poissa auringonvalosta ja suojassa liialliselta pölyltä ja lialta.
- Kemiallisen palovamman vaara:
- Älä altista akkukennoja ja paristoja mekaanisille iskuille.
- Älä pura, avaa tai revi paristoja tai akkukennoja.
- Älä altista paristoja tai akkuja kuumuudelle tai liekeille. Vältä säilyttämistä suorassa auringonvalossa.
- Mikäli paristo vuotaa, älä anna nesteen joutua kosketuksiin ihon tai silmien kanssa. Jos kosketus on tapahtunut, pese kohta runsaalla vedellä ja hakeudu lääkäriin.
- Käytä vain tässä asiakirjassa suositeltua paristotyyppiä.
- Varmista, että paristot ovat puhtaat ja kuivat ennen asennusta.
- Säilytä tuote-esitteet ja ohjeet tulevaa tarvetta varten.
- Aina, kun mahdollista, poista paristo laitteesta, kun sitä ei käytetä.
- Älä poista paristoa tai akkua alkuperäisestä pakkauksesta ennen kuin sitä aiotaan käyttää.
- Älä käytä paristoa tai akkua, jota ei ole suunniteltu käytettäväksi laitteen kanssa.
- Käytä akkukennoa tai paristoa vain siihen käyttötarkoitukseen, johon se on tarkoitettu.
- Pyyhi akkukenno tai akun navat puhtaalla kuivalla liinalla, jos ne likaantuvat.
- Mikäli lapset käyttävät akkua, heitä tulee valvoa.
- Tuotteen saa kytkeä ainoastaan tuotteessa olevaa merkintää vastaavaan jännitteeseen.
- Pyyhi akun navat puhtaalla kuivalla liinalla, jos ne likaantuvat.
- Ei-ladattavia paristoja ei saa ladata.
- Älä saata akkua oikosulkuun.
- Alle 8-vuotiaat lapset on pidettävä loitolla.
- Lapset eivät saa puhdistaa tai huoltaa tuotetta ilman valvontaa.
- Varmista, että napaisuusmerkinnät (+) ja (-) ovat oikein.
- Älä puhdista tuotetta sisäpuolelta.
- Ladattavat kennot ja akut on ladattava ennen käyttöä. Käytä aina oikeaa laturia ja tutustu valmistajan ohjeisiin tai laitekäsikirjaan oikeiden latausohjeiden saamiseksi.
- Kysy paikallisilta viranomaisilta tarkemmat tiedot, ohjeet ja määräykset koskien vanhan akun hävittämistä ja oikeaa hävitystapaa.

Akun asentaminen
1. Käytä ruuvimeisseliä varovasti ovikellon irrottamiseen. A① auki.
2. Aseta 1 23A 12V akku A⑩.
3. Sulje ovikello A①.

ⓘ Heikot paristot pienentävät toimintasädettä. Vaihda akku 12-18 kuukauden välein.

Langattoman ovikellon liittäminen soittimeen
1. Kytke soittokello A③ pistorasiaan.
2. Paina takaisin-painiketta A⑤ tai eteenpäin-painiketta A⑥ soittimessa A③ valitaksesi soittoäänen.
3. Pidä äänenvoimakkuuden säätöpainiketta painettuna A④ 5 sekunnin ajan siirtyäksesi pariliitostilaan. LED-merkkivalo A⑦ vilkkuu ja soittoääni A③ soittaa äänen.

ⓘ Tuote poistuu pariliitostilasta 5 sekunnin käyttämättömyyden jälkeen.

4. Paina painiketta A② ovikellossa A① pariliitoksen muodostamiseksi soittokellon kanssa A③.

Äänimerkki ilmoittaa, että pariliitos on onnistunut.

5. Toista vaiheet 3 ja 4 jokaisen ovikellon kohdalla.

Tuotteen kiinnittäminen
ⓘ Tuotteen asentaminen ulkotiloihin ilman suojaa voi lyhentää tuotteen käyttöikää.

ⓘ Tuotteen kiinnittäminen metallipinnoille voi pienentää toiminta-aluetta.

1. Käytä teippiä A⑧ tai ruuveja A⑪ kiinnityslevyn kiinnittämiseen A⑨.
2. Kiinnitä ovikello A① asennuslevyyn A⑨.

Tuotteen resetointi
- Paina eteenpäin-painiketta A⑥ 5 sekunnin ajan nollataksesi äänimerkin A③. LED-merkkivalo A⑦ vilkkuu ja soittoääni A③ soittaa äänen.

Soittoääni kello A③ palautuu oletusarvoon.
Ovikello A① irrotetaan soittimesta A③.

Jätehuolto
Tämä tuote tulee toimittaa hävitettäväksi asianmukaiseen keräyspisteeseen. Tuotetta ei saa hävittää kotitalousjätteen mukana. Lisätietoja antaa jälleenmyyjä tai paikallinen jätehuollosta vastaava viranomainen.

Vaatimustenmukaisuusvakuutus
Nedis B.V. ilmoittaa valmistajana, että tuote DOORB310BK / DOORB310BK2 / DOORB310BK3 tuotemerkistämme Nedis®, valmistettu Kiinassa, on testattu kaikkien asiaankuuluvien CE-standardien ja määräysten mukaisesti ja tuote on läpäissyt kaikki testit. Tämä sisältää RED 2014/53/EU -direktiivin siihen kuitenkaan rajoittumatta.

Täydellinen vaatimustenmukaisuusvakuutus (ja käyttöturvallisuustiedote, mikäli käytettävissä) on saatavilla ja ladattavissa osoitteesta:
nedis.com/DOORB310BK#support

NO Hurtigguide

Trådløs dørklokke
DOORB310BK / DOORB310BK2 / DOORB310BK3

For mer informasjon, se den fullstendige bruksanvisningen på nett: **ned.is/doorb310bk**

Tiltenkt bruk
Dette produktet er en trådløs ringeklokke med et 23A-batteri som kan brukes med flere ringeklokker.
Eventuelle modifikasjoner av produktet kan ha konsekvenser for sikkerhet, garanti og funksjon.
Produktet er ikke tiltenkt profesjonell bruk.

Hoveddeler (bilde A)
① Trådløs dørklokke	⑦ LED-indikator
② LED-indikator / knapp	⑧ Dobbeltsidig teip
③ Klokkeslett	⑨ Monteringsplate
④ Knapp for volumkontroll	⑩ 23A Batteri
⑤ Tilbakeknapp	⑪ Skrue
⑥ Foroverknapp	

* 1x for DOORB310BK, 2x for DOORB310BK2, 3x for DOORB310BK3

Sikkerhetsinstruksjoner
⚠ ADVARSEL
- Sørg for at du har lest og forstått instruksjonene i dette dokumentet før du installerer eller bruker produktet. Ta vare på emballasjen og dette dokumentet for fremtidig referanse.
- Produktet skal kun brukes som beskrevet i dette dokumentet.
- Produktet må ikke åpnes, det har ingen deler inni som kan repareres.
- Produktet må ikke nedsenkes i vann eller annen væske.
- Ikke utsett produktet for vann, regn, fuktighet eller høy luftfuktighet.
- Koble roboten fra strømkilden før den rengjøres.
- Koble produktet fra strømkilden før vedlikehold utføres og når deler skal skiftes ut.
- Ikke bruk produktet hvis det er skadet eller defekt. Bytt ut et skadet eller defekt produkt med det samme.
- Ikke la barn leke med emballasjen. Emballasjen må alltid være utilgjengelig for barn.
- Ikke mist produktet, og forhindre at det slås borti andre gjenstander.
- Bruk ikke sterke rengjøringsmidler til å rengjøre produktet.
- Oppbevar produktet på et tørt sted uten direkte sollys og beskytt det mot store mengder støv og skitt.
- Fare for kjemiske brannsår
- Ikke utsett celler eller batterier for mekaniske støt.
- Battericeller eller batterier skal ikke demonteres, åpnes eller makuleres.
- Ikke eksponer celler eller batterier for varme eller ild. Unngå oppbevaring i direkte sollys.
- Hvis en celle lekker, må ikke væsken komme i kontakt med hud eller øyne. Hvis det har oppstått kontakt, må du vaske det påvirkede området med rikelige mengder vann og oppsøke legehjelp.
- Bruk kun batteritypen(e) som anbefales i dette dokumentet.
- Påse at batteriene er rene og tørre før de settes inn.
- Ta vare på den opprinnelige produktlitteraturen for fremtidig referanse.
- Fjern batteriet fra produktet når det ikke er i bruk, når dette er mulig.
- Ikke fjern en celle eller et batteri fra originalemballasjen før de må brukes.
- Ikke bruk celler eller batterier som ikke er utformet for å brukes sammen med utstyret.
- Bruk kun cellen eller batteriet til det de er beregnet for.
- Tørk av celle- eller batteripolene med en ren og tørr klut hvis de blir skitne.
- Batteribruk av barn må være under oppsyn.
- Bruk kun strøm med en spenning som er i samsvar med merkingen på produktet.
- Tørk av batteripolene med en ren og tørr klut hvis de blir skitne.
- Ikke-oppladbare batterier skal ikke lades.
- Ikke kortslutt et batteri.
- Barn under 8 år skal holdes unna produktet.
- Rengjøring og brukervedlikehold må ikke gjøres av barn uten oppsyn.
- Sørg for at (+) og (-) er riktig plassert i henhold til polaritetsmerkingen.
- Ikke rengjør innsiden av produktet.
- Oppladbare celler og batterier må lades før bruk. Bruk alltid riktig lader, og se produsentens instruksjoner eller håndboken for utstyret for å finne riktige ladeinstruksjoner.
- Du finner mer detaljert informasjon om hvordan du skal avhende ditt gamle batteri i lokale regler og bestemmelser for riktig avfallshåndtering.

Montering av batteriet
1. Bruk en skrutrekker til å forsiktig lirke opp ringeklokken. A① opp.
2. Sett inn 1 stk. 23A 12V batteri A⑩.
3. Lukk ringeklokken A①.

ⓘ Svake batterier reduserer rekkevidden. Bytt batteri hver 12.-18. måned.

Koble en trådløs dørklokke til ringeklokken
1. Koble klokkespillet A③ i en stikkontakt.
2. Trykk på tilbake-knappen A⑤ eller frem-knappen A⑥ på ringeklokken A③ for å velge en ringetone.
3. Trykk og hold inne volumkontrollknappen A④ i 5 sekunder for å gå inn i sammenkoblingsmodus. LED-indikatoren A⑦ vil blinke og klokkespillet A③ vil spille av en lyd.

ⓘ Produktet avslutter sammenkoblingsmodus etter 5 sekunders inaktivitet.

4. Trykk på knappen A② på dørklokken A① for å koble sammen med ringeklokken A③.

Et lydsignal indikerer at sammenkoblingen er vellykket.

5. Gjenta trinn 3 og 4 for hver dørklokke.

Feste produktet
ⓘ Hvis produktet monteres utendørs uten beskyttelse, kan det redusere produktets levetid.

ⓘ Montering av produktet på metalloverflater kan redusere rekkevidden.

1. Bruk selvklebende tape A⑧ eller skruer A⑪ for å montere monteringsplaten A⑨.
2. Fest ringeklokken A① til monteringsplaten A⑨.

Tilbakestilling av produktet
- Trykk på fremoverknappen A⑥ i 5 sekunder for å tilbakestille klokkeslettet A③. LED-indikatoren A⑦ vil blinke og klokkespillet A③ vil spille av en lyd.

Ringetonen til klokkeslettet A③ tilbakestilles til standardinnstillingen.
Dørklokken A① blir frakoblet fra ringeklokken A③.

Kassering
Produktet må avhendes på egnede oppsamlingssteder. Du må ikke avhende produktet som husholdningsavfall.
Ta kontakt med leverandøren eller lokale myndigheter hvis du ønsker mer informasjon om avhending.

Konformitetserklæring
Vi, Nedis B.V., erklærer som produsent at produktet DOORB310BK / DOORB310BK2 / DOORB310BK3 fra Nedis®-merkevaren vår, som er produsert i Kina, er testet i samsvar med alle relevante CE-standarder og reguleringer, og at alle tester er bestått. Dette inkluderer, men er ikke begrenset til, RED 2014/53/EU-forordningen.

Den fullstendige samsvarserklæringen (og sikkerhetsdataarket hvis det er aktuelt) kan leses og lastes ned via:
nedis.no/DOORB310BK#support

DA Vejledning til hurtig start

Trådløs dørklokke
DOORB310BK / DOORB310BK2 / DOORB310BK3

Yderligere oplysninger findes i den udvidede manual online: **ned.is/doorb310bk**

Tilsigtet brug
Dette produkt er en trådløs dørklokke med et 23A-batteri, der kan bruges med flere ringeklokker.
Enhver modificering af produktet kan have konsekvenser for sikkerhed, garanti og korrekt funktion.
Dette produkt er ikke beregnet til professionel brug.

Hoveddele (billede A)
① Trådløs dørklokke	⑦ LED-indikator
② LED-indikator/knap	⑧ Dobbeltsidet klæbetape
③ Klokke*	⑨ Monteringsplade
④ Knap til lydstyrkekontrol	⑩ 23A Batteri
⑤ Tasten tilbage	⑪ Skrue
⑥ Tasten fremad	

* 1x for DOORB310BK, 2x for DOORB310BK2, 3x for DOORB310BK3

Sikkerhedsinstruktioner
⚠ ADVARSEL
- Sørg for, at du har læst og forstået instruktionerne i dette dokument fuldt ud, før du installerer eller bruger produktet. Gem emballagen og dette dokument, så det sidenhen kan læses.
- Anvend kun produktet som beskrevet i denne vejledning.
- Åbn ikke produktet, der er ikke nogen brugbare dele indeni.
- Produktet må ikke nedsænkes i vand eller andre væsker.
- Udsæt ikke produktet for vand, regn, fugt eller høj luftfugtighed.
- Afbryd produktet fra strømforsyningen før rengøring.
- Afbryd produktet fra strømkilden inden service, og når du udskifter dele.
- Brug ikke produktet, hvis det er skadet eller defekt. Udskift straks et skadet eller defekt produkt.
- Lad ikke børn lege med emballagen. Hold altid emballagen uden for børns rækkevidde.
- Tab ikke produktet og undgå at støde det.
- Brug ikke hårde kemiske rengøringsmidler ved rengøring af produktet.
- Opbevar produktet på et tørt sted væk fra sollys og beskyt det mod støv og snavs.
- Fare for kemisk forbrænding:
- Udsæt ikke celler eller batterier for mekanisk stød.
- Undlad at demontere, åbne eller destruere sekundære celler eller batterier.
- Undlad at udsætte celler eller batterier for varme eller brand. Undgå opbevaring i direkte sollys.
- I tilfælde af cellelækage skal det undgås, at væske kommer i kontakt med hud eller øjne. Hvis der opstår kontakt, skal du skylle det berørte område med rigelige mængder vand og søge lægehjælp.
- Anvend kun de batterityper, der anbefales i dette dokument.
- Sørg for, at batterierne er rene og tørre inden installation.
- Gem den originale produktlitteratur til fremtidig reference.
- Tag om muligt batteriet ud af produktet, når det ikke er i brug.
- Tag ikke en celle eller et batteri ud af den originale emballage, før det skal bruges.
- Brug ikke en celle eller et batteri, som ikke er beregnet til anvendelse med produktet.
- Brug kun cellen eller batteriet til det tilsigtede formål.
- Tør celle- eller batteriterminalerne med en ren, tør klud, hvis de bliver beskidte.
- Børns anvendelse af batteri bør overvåges.
- Forsyn kun produktet med den spænding, der svarer til markeringerne på produktet.
- Tør batteriterminalerne med en ren, tør klud, hvis de er beskidte.
- Ikke-genopladelige batterier må ikke genoplades.
- Kortslut ikke et batteri.
- Børn under 8 år skal holdes væk.
- Rengøring og brugervedligeholdelse må ikke udføres af børn uden opsyn.
- Sørg for, at polaritetsmærkningerne (+) og (-) stemmer overens.
- Rengør ikke produktets inderside.
- Genopladelige celler og batterier skal oplades før brug. Brug altid den korrekte oplader, og se producentens anvisninger eller udstyrsmanualen for at få korrekte opladningsinstruktioner.
- Få mere detaljerede oplysninger om bortskaffelsen af dit gamle batteri ved at tjekke de lokale regler og bestemmelser for de korrekte bortskaffelsesanvisninger.

Installation af batteriet
1. Brug en skruetrækker til forsigtigt at lirke dørklokken A① op.
2. Indsæt 1 23A 12V batteri A⑩.
3. Luk dørklokken A①.

ⓘ Svage batterier reducerer rækkevidden. Udskift batteriet hver 12.-18. måned.

Parring af en trådløs dørklokke til klokkespillet
1. Sæt klokkespillet A③ i en stikkontakt.
2. Tryk på tilbage-knappen A⑤ eller frem-knappen A⑥ på klokkeslættet A③ for at vælge en ringetone.
3. Tryk og hold volumenkontrolknappen A④ i 5 sekunder for at gå i parringstilstand. LED-indikatoren A⑦ vil blinke, og klokkeslættet A③ vil afspille en lyd.

ⓘ Produktet afslutter parringstilstanden efter 5 sekunders inaktivitet.

4. Tryk på knappen A② på dørklokken A① for at parre med ringeklokken A③.

Et klokkeslæt indikerer, at parringen er lykkedes.

5. Gentag trin 3 og 4 for hver dørklokke.

Montering af produktet
ⓘ Hvis produktet monteres udendørs uden nogen form for beskyttelse, kan det nedsætte produktets levetid.

ⓘ Hvis produktet monteres på metaloverflader, kan driftsområdet reduceres.

1. Brug den selvklæbende tape A⑧ eller skruer A⑪ til at montere monteringspladen A⑨.
2. Fastgør dørklokken A① til monteringspladen A⑨.

Nulstilling af produktet
- Tryk på fremad-knappen A⑥ i 5 sekunder for at nulstille klokkeslættet A③. LED-indikatoren A⑦ vil blinke, og klokkeslættet A③ vil afspille en lyd.

Ringetonen for klokkeslæt A③ vil blive nulstillet til standard.
Dørklokken A① vil blive afbrudt fra klokkespillet A③.

Bortskaffelse
Produktet skal afleveres på et passende indsamlingspunkt. Bortskaf ikke produktet sammen med husholdningsaffald.
For mere information, kontakt forhandleren eller den lokale myndighed der er ansvarlig for kontrol af affald.

Overensstemmelseserklæring
Vi, Nedis B.V. erklærer som producent, at produktet DOORB310BK / DOORB310BK2 / DOORB310BK3 fra vores brand Nedis®, produceret i Kina, er blevet testet i overensstemmelse med alle relevante CE-standarder og regler, og at alle test er bestået. Dette indebærer også direktiv 2014/53/EU (radioudstyrsdirektivet).

Den komplette overensstemmelseserklæring (og sikkerhedsdatabladet, hvis gældende) kan findes og downloades via:
nedis.dk/DOORB310BK#support

HU Gyors beüzemelési útmutató

Vezeték nélküli csengő
DOORB310BK / DOORB310BK2 / DOORB310BK3

További információért lásd a bővített online kézikönyvet: **ned.is/doorb310bk**

Tervezett felhasználás
Ez a termék egy 23A akkumulátorral ellátott vezeték nélküli kapucsengő, amely több csengővel is használható.
A termék bármilyen módosítása befolyásolhatja a biztonságot, a jótállást és a megfelelő működést.
A termék nem professzionális használatra készült.

Fő alkatrészek (A kép)
① Vezeték nélküli csengő	⑦ LED-es kijelző
② LED kijelző / gomb	⑧ Kétoldalú ragasztószalag
③ Csengő*	⑨ Szerelőlemez
④ Hangerőszabályzó gomb	⑩ 23A akkumulátor
⑤ Vissza gomb	⑪ Csavar
⑥ Előre gomb	

* 1x a DOORB310BK, 2x a DOORB310BK2, 3x for DOORB310BK3

Biztonsági utasítások
⚠ FIGYELMEZTETÉS
- Ügyeljen arra, hogy a termék telepítése vagy használata előtt figyelmesen elolvasta és megértette az ebben a dokumentumban található információkat. Tartsa meg a csomagolást és ezt a dokumentumot későbbi használatra.
- A terméket csak az ebben a dokumentumban leírt módon használja.
- Ne nyissa ki a terméket, mert nem tartalmaz felhasználó által javítható alkatrészeket.
- Ne merítse vízbe vagy más folyadékba a terméket.
- Óvja a terméket víztől, esőtől, nedvességtől vagy magas páratartalomtól.
- Tisztítás előtt húzza ki a robotot az áramellátásból.
- Szerviz előtt és alkatrészek cseréjekor szakítsa meg a termék áramellátását.
- Ne használja a terméket, ha valamelyik része sérült vagy hibás. A sérült vagy meghibásodott terméket azonnal cserélje ki.
- Ne hagyja, hogy gyermekek játsszanak a csomagolóanyaggal. A csomagolóanyagot mindig tartsa gyermekektől elzárva.
- Ne ejtse le a terméket és kerülje az ütődést.
- A termék tisztításakor ne használjon agresszív kémiai tisztítószereket.
- Tárolja a terméket száraz helyen, ahol nem éri napfény, és óvja a túlzott portól és szennyeződéstől.
- Kémiai égési sérülések veszélye:
- Óvja a cellákat vagy elemeket a mechanikus ütésektől.
- Ne szerelje szét, ne nyissa ki vagy törje szét a másodlagos elemeket vagy akkumulátorokat.
- Óvja az elemeket és akkumulátorokat a hőtől vagy tűztől. Ne tárolja közvetlen napsugárzásnak kitett helyen.
- Elemszivárgás esetén ügyeljen arra, hogy a folyadék ne érintkezzen bőrrel vagy szemmel. Érintkezés esetén mossa le az érintett területet bő vízzel, és forduljon orvoshoz.
- Kizárólag az ebben a dokumentumban leírt típusú eleme(ke)t használja.
- Győződjön meg róla, hogy az akkuk tiszták és szárazak, mielőtt behelyezné őket.
- Tartsa meg az eredeti terméktájékoztatót, hogy később is fel tudja lapozni.
- Lehetőség szerint használaton kívül vegye ki az akkumulátort a felszerelésből.
- Ne vegye ki az elemet vagy akkumulátort az eredeti csomagolásából, amíg nincs szükség rá a használathoz.
- Ne használjon egyéb, nem a termékhez tervezett elemet vagy akkumulátort.
- Az elemeket vagy akkumulátorokat kizárólag a rendeltetésüknek megfelelő célra használja.
- Ha a cella vagy elem pólussarui szennyezetté válnak, törölje le őket egy tiszta, száraz kendővel.
- Gyermekek csak felügyelet mellett használhatják az elemet.
- A terméket kizárólag a terméken szereplő jelzésnek megfelelő elektromos feszültséggel lehet táplálni.
- Ha az akkumulátor pólussarui szennyezettek, törölje le őket egy tiszta, száraz kendővel.
- Ne próbálja meg újratölteni a nem újratölthető elemeket.
- Ne zárja rövidre az akkumulátort.
- 8 évesnél fiatalabb gyermekektől távol tartandó.
- Gyermekek ne végezzék a készülék tisztítását és karbantartását felügyelet nélkül.
- Ügyeljen a (+) és (-) polaritásjelölések egyezésére.
- Ne tisztítsa meg az eszköz belsejét.
- Az újratölthető cellákat és akkumulátorokat használat előtt fel kell tölteni. Mindig a megfelelő töltőt használja, és a megfelelő töltési utasításokat a gyártó utasításaiban vagy a készülék kézikönyvében találja meg.
- A használt akkumulátor ártalmatlanítására vonatkozó részletesebb információkkal kapcsolatban ellenőrizze a helyes ártalmatlanításra vonatkozó útmutatásokat a helyi jogszabályokban és előírásokban.

Az elem behelyezése
1. Egy csavarhúzóval óvatosan feszítse ki a csengőt. A① kinyitni.
2. 1 db 23A 12V-os akkumulátor behelyezése A⑩.
3. Csukja be a csengőt A①.

ⓘ A gyenge akkumulátorok csökkentik a működési tartományt. Cserélje ki az akkumulátort 12-18 havonta.

Vezeték nélküli csengő párosítása a csengőhöz
1. Csatlakoztassa a harangjátékot A③ csatlakoztassa a konnektorhoz.
2. Nyomja meg a vissza gombot A⑤ vagy az előre gombot A⑥ a csengőn A③ a csengőhang kiválasztásához.
3. Nyomja meg és tartsa lenyomva a hangerőszabályzó gombot A④ 5 másodpercig a párosítási módba való belépéshez. A LED kijelző A⑦ villogni fog, és a csengőhang A③ hangot fog lejátszani.

ⓘ A termék 5 másodperc inaktivitás után kilép a párosítási módból.

4. Nyomja meg a gombot A② a csengőn A① a csengővel való párosításhoz A③.

A sikeres párosítást egy csengőhang jelzi.

5. Ismételje meg a 3. és 4. lépést minden egyes csengőnél.

A termék felszerelése
ⓘ A termék kültéren, védelem nélkül történő felszerelése csökkentheti a termék élettartamát.

ⓘ A termék fémfelületre történő felszerelése csökkentheti a működési tartományt.

1. Használja a ragasztószalagot A⑧ vagy csavarokkal A⑪ a szerelőlemez felszereléséhez A⑨.
2. Csatlakoztassa a csengőt A① a szerelőlemezhez A⑨.

A termék nullázása
- Nyomja meg az előre gombot A⑥ 5 másodpercig a csengőhang visszaállításához A③. A LED kijelző A⑦ villogni fog, és a csengőhang A③ hangot fog lejátszani.

A csengőhang csengőhangja A③ visszaáll az alapértelmezettre.
A csengő A① le lesz választva a csengőhangról A③.

Ártalmatlanítás
A terméket elkülönítve, a megfelelő gyűjtőhelyeken kell leselejtezni. Ne dobja ki a készüléket a háztartási hulladék közé.
További információért lépjen kapcsolatba a forgalmazóval, vagy a hulladékkezelésért felelős helyi hatósággal.

Megfelelőségi nyilatkozat
A gyártó Nedis B.V. nevében kijelentjük, hogy a Nedis® márkájú, Kínában gyártott DOORB310BK / DOORB310BK2 / DOORB310BK3 terméket az összes vonatkozó CE szabvány és előírás szerint bevizsgáltuk, és a termék minden vizsgálaton sikeresen megfelelt. Ez magában foglalja – nem kizárólagos jelleggel – a rádióberendezésekről szóló 2014/53/EU irányelvet.

A teljes megfelelőségi nyilatkozat (és ha van, akkor a biztonsági adatlap) a:
nedis.hu/DOORB310BK#support

PL Przewodnik Szybki start

Bezprzewodowy dzwonek do drzwi
DOORB310BK / DOORB310BK2 / DOORB310BK3

Więcej informacji znajdziesz w rozszerzonej instrukcji obsługi online: **ned.is/doorb310bk**

Przeznaczenie
Ten produkt to bezprzewodowy dzwonek do drzwi z baterią 23A, który może być używany z wieloma dzwonkami.
Wszelkie modyfikacje produktu mogą mieć wpływ na bezpieczeństwo, gwarancję i działanie.
Produkt nie jest przeznaczony do użytku zawodowego.

Główne części (ilustracja A)
① Bezprzewodowy dzwonek do drzwi	⑦ LEDowy wskaźnik
② Wskaźnik LED / przycisk	⑧ Dwustronna taśma samoprzylepna
③ Gong*	⑨ Płytka montażowa
④ Przycisk regulacji głośności	⑩ Akumulator 23A
⑤ Przycisk wstecz	⑪ Śruba
⑥ Przycisk do przodu	

* 1x dla DOORB310BK, 2x dla DOORB310BK2, 3x dla DOORB310BK3

Instrukcje bezpieczeństwa
⚠ OSTRZEŻENIE
- Przed zainstalowaniem lub użyciem produktu należy upewnić się, że instrukcje zawarte w niniejszym dokumencie zostały w pełni przeczytane i zrozumiane. Opakowanie oraz niniejszy dokument należy zachować na przyszłość.
- Produktu należy używać wyłącznie w sposób opisany w niniejszym dokumencie.
- Nie otwieraj produktu - w środku nie ma części, które mogą być serwisowane przez użytkownika.
- Nie zanurzaj produktu w wodzie ani innych płynach.
- Nie wystawiaj produktu na działanie wody, deszczu, wilgoci lub wysokiej wilgotności.
- Przed rozpoczęciem sprzątania odłącz produkt od źródła zasilania.
- Przed przystąpieniem do serwisowania i wymiany części odłączyć produkt od źródła zasilania.
- Nie używaj produktu, jeśli jakakolwiek jego część jest zniszczona lub uszkodzona. Natychmiast wymień uszkodzony lub wadliwy produkt.
- Nie wolno pozwalać dzieciom bawić się materiałem opakowaniowym. Zawsze przechowuj materiał opakowaniowy w miejscu niedostępnym dla dzieci.
- Nie upuszczaj produktu i unikaj uderzania go.
- Do czyszczenia produktu nie używaj agresywnych chemicznych środków czyszczących.
- Produkt należy przechowywać w suchym miejscu, z dala od światła słonecznego, a także chronić przed nadmiernym osadzaniem się kurzu i brudu.
- Zagrożenie poparzeniem chemicznym:
- Nie narażaj ogniw ani baterii na wstrząsy mechaniczne.
- Nie demontuj, nie otwieraj ani nie niszcz ogniw i baterii.
- Nie wystawiaj ogniw ani baterii na działanie gorąca lub ognia. Unikaj przechowywania w miejscach narażonych na bezpośrednie działanie promieni słonecznych.
- W przypadku wycieku z baterii nie wolno dopuścić do kontaktu cieczy ze skórą lub oczami. W przypadku kontaktu przemyć skażone miejsce dużą ilością wody i zasięgnąć porady lekarza.
- Używaj tylko baterii zalecanych w tym dokumencie.
- Przed instalacją upewnij się, że baterie są czyste i suche.
- Zachowaj oryginalną literaturę produktu do wykorzystania w przyszłości.
- Jeśli to możliwe, wyjmij baterię z produktu, gdy nie jest używany.
- Nie wyjmuj ogniwa lub baterii z oryginalnego opakowania do czasu użycia.
- Nie używaj ogniwa lub baterii, które nie są przeznaczone do użytku z tym produktem.
- Baterii lub akumulatorów używaj tylko do celu, do którego zostały przeznaczone.
- Jeśli styki ogniwa lub baterii ulegną zabrudzeniu, przetrzyj je czystą, suchą szmatką.
- Korzystanie z baterii przez dzieci powinno być nadzorowane.
- Zasilaj produkt tylko napięciem odpowiadającym oznaczeniom na produkcie.
- Jeśli styki akumulatora ulegną zabrudzeniu, przetrzyj je czystą, suchą szmatką.
- Baterie nienadające się do ponownego ładowania nie powinny być doładowywane.
- Nie powoduj zwarcia w akumulatorze.
- Dzieci poniżej 8 roku życia nie powinny przebywać w pobliżu urządzenia.
- Dzieci nie powinny czyścić ani przeprowadzać jakichkolwiek czynności konserwacyjnych bez nadzoru.
- Pamiętaj, aby dopasować oznaczenia biegunowości (+) i (-).
- Nie czyść wnętrza produktu.
- Ogniwa i baterie wielokrotnego ładowania należy naładować przed użyciem. Zawsze używaj odpowiedniej ładowarki i zapoznaj się z instrukcjami producenta lub instrukcją obsługi sprzętu, aby uzyskać prawidłowe instrukcje ładowania.
- Więcej szczegółowych informacji na temat utylizacji starych baterii można znaleźć w lokalnych rozporządzeniach i przepisach dotyczących prawidłowej utylizacji.

Montaż baterii
1. Użyj śrubokręta, aby ostrożnie podważyć dzwonek do drzwi A① otworzyć.
2. Włóż 1 akumulator 23A 12V A⑩.
3. Zamknij dzwonek do drzwi A①.

ⓘ Słabe baterie zmniejszają zasięg działania. Baterię należy wymieniać co 12-18 miesięcy.

Parowanie bezprzewodowego dzwonka do drzwi z gongiem
1. Podłącz gong A③ do gniazda zasilania.
2. Naciśnij przycisk Wstecz A⑤ lub przycisk przewijania do przodu A⑥ na dzwonku A③ aby wybrać dzwonek.
3. Naciśnij i przytrzymaj przycisk regulacji głośności A④ przez 5 sekund, aby przejść do trybu parowania. Wskaźnik LED A⑦ będzie migać, a gong A③ odtworzy dźwięk.

ⓘ Produkt wychodzi z trybu parowania po 5 sekundach bezczynności.

4. Naciśnij przycisk A② na dzwonku do drzwi A① aby sparować z dzwonkiem A③.

Pomyślne sparowanie zostanie zasygnalizowane dźwiękiem gongu.

5. Powtórz kroki 3 i 4 dla każdego dzwonka do drzwi.

Mocowanie produktu
ⓘ Montaż produktu na zewnątrz bez żadnego zadaszenia może skrócić jego żywotność.

ⓘ Montaż produktu na metalowych powierzchniach może zmniejszyć zasięg działania.

1. Użyj taśmy samoprzylepnej A⑧ lub śrub A⑪ do zamontowania płyty montażowej A⑨.
2. Przymocuj dzwonek do drzwi A① do płyty montażowej A⑨.

Resetowanie produktu
- Naciśnij przycisk przewijania do przodu A⑥ przez 5 sekund, aby zresetować dzwonek A③. Wskaźnik LED A⑦ będzie migać, a gong A③ odtworzy dźwięk.

Dźwięk dzwonka A③ zostanie przywrócony do ustawień domyślnych.
Dzwonek do drzwi A① zostanie odłączony od dzwonka A③.

Utylizacja
Produkt jest przeznaczony do oddzielnej zbiórki w odpowiednim punkcie odbioru. Nie należy pozbywać się produktu razem z odpadami gospodarstwa domowego.
Aby uzyskać więcej informacji, należy skontaktować się ze sprzedawcą lub lokalnym urzędem odpowiedzialnym zagospodarkę odpadami.

Deklaracja zgodności
Niniejszym firma Nedis B.V. deklaruje jako producent, że produkt DOORB310BK / DOORB310BK2 / DOORB310BK3 naszej marki Nedis®, produkowany w Chinach, został przetestowany zgodnie ze wszystkimi odpowiednimi normami i przepisami WE oraz że we wszystkich testach uzyskał on pozytywny rezultat. Obejmuje to, ale nie ogranicza się do rozporządzenia RED 2014/53/UE.

Pełną deklarację zgodności (oraz kartę danych bezpieczeństwa, jeśli dotyczy) można znaleźć i pobrać tutaj:
nedis.pl/DOORB310BK#support

EL Οδηγός γρήγορης εκκίνησης

Ασύρματο κουδούνι εισόδου
DOORB310BK / DOORB310BK2 / DOORB310BK3

Για περισσότερες πληροφορίες δείτε το εκτενές online εγχειρίδιο: **ned.is/doorb310bk**

Προοριζόμενη χρήση
Αυτό το προϊόν είναι ένα ασύρματο κουδούνι με μπαταρία 23A, το οποίο μπορεί να χρησιμοποιηθεί με πολλαπλά κουδούνια.
Οποιαδήποτε τροποποίηση του προϊόντος μπορεί να έχει επιπτώσεις στην ασφάλεια, την εγγύηση και τη σωστή λειτουργία.
Το προϊόν δεν πρέπει χρησιμοποιείται για επαγγελματική χρήση.

Κύρια μέρη (εικόνα A)
① Ασύρματο κουδούνι εισόδου	⑦ Ένδειξη LED
② Ένδειξη LED / κουμπί	⑧ Αυτοκόλλητη ταινία διπλής όψης
③ Chime*	⑨ Βάση τοποθέτησης
④ Κουμπί ελέγχου έντασης ήχου	⑩ Μπαταρία 23A
⑤ Κουμπί πίσω	⑪ Βίδα
⑥ Κουμπί μπροστά	

* 1x για DOORB310BK, 2x για DOORB310BK2, 3x για DOORB310BK3

Οδηγίες ασφάλειας
⚠ ΠΡΟΕΙΔΟΠΟΙΗΣΗ
- Βεβαιωθείτε ότι έχετε διαβάσει και κατανοήσει αυτές τις οδηγίες πριν εγκαταστήσετε ή χρησιμοποιήσετε το προϊόν. Κρατήστε τη συσκευασία και το κείμενο για μελλοντική αναφορά.
- Χρησιμοποιείτε το προϊόν μόνο σύμφωνα με αυτό το έγγραφο.
- Μην ανοίγετε το προϊόν, δεν υπάρχουν χρήσιμα μέρη για τον χρήστη στο εσωτερικό.
- Μην βυθίζετε το προϊόν στο νερό η σε οποιοδήποτε άλλο υγρό.
- Μην εκθέτετε το προϊόν σε νερό, βροχή, υγρασία ή υψηλή υγρασία.
- Αποσυνδέστε το προϊόν από την πρίζα πριν από την καθαριότητα.
- Αποσυνδέστε το προϊόν από το ρεύμα πριν από το σέρβις και κατά την αντικατάσταση εξαρτημάτων.
- Μην χρησιμοποιείτε το προϊόν εάν οποιοδήποτε τμήμα του έχει ζημιά ή ελάττωμα. Αντικαταστήστε αμέσως ένα χαλασμένο ή ελαττωματικό προϊόν.
- Μην επιτρέπετε στα παιδιά να παίζουν με τα υλικά συσκευασίας. Πάντα να διατηρείτε τα υλικά συσκευασίας μακριά από παιδιά.
- Μην ρίχνετε κάτω το προϊόν και αποφύγετε τα τραντάγματα.
- Μην χρησιμοποιείτε σκληρά χημικά καθαριστικά για τον καθαρισμό του προϊόντος.
- Φυλάξτε το προϊόν σε ξηρό μέρος μακριά από το φως του ήλιου και προστατέψτε το από την υπερβολική σκόνη και ρύπους.
- Κίνδυνος από χημικά εγκαύματα:
- Οι κυψέλες και οι μπαταρίες δεν πρέπει να υποβάλλονται σε μηχανικούς κραδασμούς.
- Μην συνθλίβετε, ανοίγετε ή κομματιάζετε τις δευτερεύουσες κυψέλες ή μπαταρίες.
- Μην εκθέτετε τις κυψέλες ή μπαταρίες σε θερμότητα ή φωτιά. Μην αποθηκεύετε σε μέρος με απευθείας έκθεση στον ήλιο.
- Σε περίπτωση διαρροής της κυψέλης, αποφύγετε το υγρό να έρθει σε επαφή με την επιδερμίδα ή τα μάτια. Αν έρθει σε επαφή, πλύνετε την περιοχή που ήρθε σε επαφή με αρκετό νερό και ζητήστε ιατρική συμβουλή.
- Χρησιμοποιείτε μόνο τον τύπο μπαταρίας σύμφωνα με αυτό το έγγραφο.
- Βεβαιωθείτε ότι οι μπαταρίες είναι καθαρές και στεγνές πριν την εγκατάσταση.
- Κρατήστε το φυλλάδιο του αρχικού προϊόντος για μελλοντική αναφορά.
- Όποτε είναι δυνατό, απομακρύνετε τη μπαταρία από το προϊόν αν δεν χρησιμοποιείται.
- Μην απομακρύνετε μία κυψέλη ή μπαταρία από την αρχική τους συσκευασία μέχρι να την χρησιμοποιήσετε.
- Μην χρησιμοποιείτε κάποια κλυψέλη ή μπαταρία η οποία δεν προορίζεται για χρήση με το προϊόν.
- Χρησιμοποιείτε τη στήλη ή την μπαταρία μόνο για την εφαρμογή που προορίζεται.
- Καθαρίστε τους ακροδέκτες της κυψέλης ή της μπαταρίας με ένα καθαρό στεγνό πανί αν λερωθούν.
- Τα παιδιά πρέπει να επιβλέπονται όταν χρησιμοποιούν την μπαταρία.
- Η παροχή ρεύματος στο προϊόν πρέπει να συμφωνεί με την τάση η οποία αναγράφεται πάνω στο προϊόν.
- Καθαρίστε τους ακροδέκτες της μπαταρίας με ένα καθαρό στεγνό πανί αν λερωθούν.
- Οι μη επαναφορτιζόμενες μπαταρίες δεν πρέπει να επαναφορτίζονται.
- Μη βραχυκυκλώνετε την μπαταρία.
- Μακριά από παιδιά κάτω των 8 ετών.
- Η καθαριότητα και η συντήρηση από τον χρήστη δεν πρέπει να πραγματοποιείται από παιδιά χωρίς παρακολούθηση.
- Βεβαιωθείτε ότι τα σήματα πολιτικότητας (+) και (-)ταιριάζουν.
- Μην καθαρίζετε το εσωτερικό του προϊόντος.
- Οι επαναφορτιζόμενες κυψέλες και μπαταρίες πρέπει να φορτιστούν πριν από τη χρήση. Χρησιμοποιείτε πάντα τον κατάλληλο φορτιστή και ανατρέξτε στις οδηγίες του κατασκευαστή ή στο εγχειρίδιο εξοπλισμού για τις κατάλληλες οδηγίες φόρτισης.
- Για περισσότερες πληροφορίες σχετικά με την απόρριψη της παλιάς μπαταρίας σας, ελέγξτε τους τοπικούς κανόνες και κανονισμούς για τις σωστές οδηγίες απόρριψης.

Τοποθέτηση της μπαταρίας
1. Χρησιμοποιήστε ένα κατσαβίδι για να ανοίξετε προσεκτικά το κουδούνι. A① άνοιγμα.
2. Τοποθετήστε 1 μπαταρία 23A 12V A⑩.
3. Κλείστε το κουδούνι A①.

ⓘ Οι αδύναμες μπαταρίες θα μειώσουν την εμβέλεια λειτουργίας. Αντικαθιστάτε την μπαταρία κάθε 12-18 μήνες.

Σύζευξη ασύρματου κουδουνιού με το κουδούνι
1. Συνδέστε το κουδούνι στην πρίζα A③ σε μια πρίζα ρεύματος.
2. Πατήστε το κουμπί επιστροφής A⑤ ή το κουμπί προς τα εμπρός A⑥ στο κουδούνι A③ για να επιλέξετε έναν ήχο κλήσης.
3. Πατήστε παρατεταμένα το κουμπί ελέγχου έντασης ήχου A④ για 5 δευτερόλεπτα για να εισέλθετε στη λειτουργία σύζευξης. Η ένδειξη LED A⑦ θα αναβοσβήνει και το κουδούνισμα A③ θα αναπαραγάγει έναν ήχο.

ⓘ Το προϊόν εξέρχεται από τη λειτουργία ζεύξης μετά από 5 δευτερόλεπτα αδράνειας.

4. Πατήστε το κουμπί A② στο κουδούνι A① για να συνδεθείτε με το κουδούνι A③.

Ένα ηχητικό σήμα υποδεικνύει ότι η αντιστοίχιση είναι επιτυχής.

5. Επαναλάβετε τα βήματα 3 και 4 για κάθε κουδούνι.

Συναρμολόγηση του προϊόντος
ⓘ Η τοποθέτηση του προϊόντος σε εξωτερικούς χώρους χωρίς καμία προστασία μπορεί να μειώσει τη διάρκεια ζωής του προϊόντος.

ⓘ Η τοποθέτηση του προϊόντος σε μεταλλικές επιφάνειες μπορεί να μειώσει την εμβέλεια λειτουργίας.

1. Χρησιμοποιήστε την αυτοκόλλητη ταινία A⑧ ή βίδες A⑪ για να τοποθετήσετε την πλάκα τοποθέτησης A⑨.
2. Συνδέστε το κουδούνι A① στην πλάκα τοποθέτησης A⑨.

Επαναφορά του προϊόντος
- Πατήστε το κουμπί προς τα εμπρός A⑥ για 5 δευτερόλεπτα για να επαναφέρετε το κουδούνισμα A③. Η ένδειξη LED A⑦ θα αναβοσβήνει και το κουδούνισμα A③ θα ακουστεί ένας ήχος.

Ο ήχος κλήσης του κουδουνίσματος A③ θα επανέλθει στην προεπιλεγμένη ρύθμιση.
Το κουδούνι της πόρτας A① θα αποσυνδεθεί από το κουδούνι A③.

Απόρριψη
Το προϊόν προορίζεται για ξεχωριστή συλλογή σε κατάλληλο σημείο συλλογής. Μην απορρίπτετε το προϊόν μαζί με τα οικιακά απόβλητα.
Για περισσότερες πληροφορίες επικοινωνήστε με τον αντιπρόσωπό σας ή τις τοπικές αρχές διαχείρισης αποβλήτων.

Δήλωση συμμόρφωσης
Εμείς, η Nedis B.V. δηλώνουμε ως κατασκευαστής ότι το προϊόν DOORB310BK / DOORB310BK2 / DOORB310BK3 από τη μάρκα μας Nedis®, το οποίο κατασκευάζεται στην Κίνα, έχει ελεγχθεί σύμφωνα με όλα τα σχετικά πρότυπα και κανονισμούς της ΕΚ και ότι όλοι οι έλεγχοι έχει ολοκληρωθεί με επιτυχία. Η δήλωση συμμόρφωσης περιλαμβάνει αλλά δεν περιορίζεται στον κανονισμό RED 2014/53/EU.

Το πλήρες κείμενο της δήλωσης συμμόρφωσης (και το δελτίο ασφάλεια όπου ισχύει) υπάρχει και είναι διαθέσιμο προς λήψη στο:
nedis.gr/DOORB310BK#support

SK Rýchly návod

Bezdrôtový domový zvonček
DOORB310BK / DOORB310BK2 / DOORB310BK3

Viac informácií nájdete v rozšírenom návode online: **ned.is/doorb310bk**

Určené použitie
Tento výrobok je bezdrôtový zvonček s 23A batériou, ktorý možno používať s viacerými zvončekmi.
Každá zmena výrobku môže mať následky na bezpečnosť, záruku a správne fungovanie.
Výrobok nie je určený na profesionálne použitie.

Hlavné časti (obrázok A)
① Bezdrôtový domový zvonček	⑦ LED indikátor
② LED indikátor / tlačidlo	⑧ Dvojstranná lepiaca páska
③ Gong*	⑨ Montážna doska
④ Tlačidlo ovládania hlasitosti	⑩ 23A batéria
⑤ Tlačidlo späť	⑪ Skrutka
⑥ Tlačidlo dopredu	

* 1x pre DOORB310BK, 2x pre DOORB310BK2, 3x pre DOORB310BK3

Bezpečnostné pokyny
⚠ VAROVANIE
- Pred inštaláciou alebo použitím výrobku si nezabudnite prečítať a pochopiť všetky pokyny v tomto dokumente. Uchovajte obal a tento dokument pre potreby v budúcnosti.
- Výrobok používajte len podľa opisu v tomto dokumente.
- Výrobok neotvárajte, neobsahuje vnútri žiadne časti, ktoré by mohol používateľ opraviť.
- Výrobok neponárajte do vody ani do iných kvapalín.
- Výrobok nevystavujte vode, dažďu alebo vysokej vlhkosti.
- Výrobok pred čistením odpojte od zdroja napájania.
- Pred servisom a pri výmene dielcov odpojte výrobok od zdroja napájania.
- Výrobok nepoužívajte, ak je jeho časť poškodená alebo chybná. Poškodený alebo chybný výrobok okamžite vymeňte.
- Nedovoľte deťom, aby sa hrali s baliacim materiálom. Vždy uchovávajte baliaci materiál mimo dosahu detí.
- Dávajte pozor, aby vám výrobok nepadol a zabráňte nárazom.
- Pri čistení výrobku nepoužívajte agresívne chemické čistiace prostriedky.
- Výrobok uskladnite na suchom mieste mimo pôsobenia slnečného svetla a chráňte ho proti nadmernému prachu a nečistotám.
- Riziko poleptania chemickými látkami:
- Akumulátory a batérie nevystavujte mechanickým nárazom.
- Nerozoberajte, neotvárajte ani nelikvidujte sekundárne články ani batérie.
- Články ani batérie nevystavujte pôsobeniu tepla či ohňa. Vyhnite sa skladovaniu na priamom slnečnom svetle.
- V prípade, že z článku uniká elektrolyt, zabráňte kontaktu kvapaliny s kožou alebo očami. V prípade, že ku kontaktu došlo, umyte postihnuté miesto veľkým množstvom vody a vyhľadajte lekársku pomoc.
- Používajte len typ batérie odporúčaný v tomto dokumente.
- Pred inštaláciou batérií sa uistite, že sú batérie čisté a suché.
- Pôvodné texty k výrobku si odložte na neskoršie použitie.
- Ak je to možné, batériu vyberte z výrobku, keď ho nepoužívate.
- Článok ani batériu nevyberajte z originálneho balenia, pokiaľ ich nebudete potrebovať.
- Nepoužívajte článok ani batériu, ktoré nie sú určené na použitie s týmto výrobkom.
- Článok alebo batériu používajte len na taký účel, na aký boli určené.
- Ak sa koncovky akumulátora alebo batérie znečistia, utrite ich čistou suchou handrou.
- Používanie batérie deťmi by malo byť pod dohľadom.
- Výrobok napájajte len napätím zodpovedajúcim označeniam na výrobku.
- Poutierajte póly batérie čistou suchou handričkou, ak sú znečistené.
- Nenabíjateľné batérie sa nesmú nabíjať.
- Dbajte na to, aby nedošlo ku skratovaniu batérie.
- Deti do 8 rokov by mali byť mimo dosahu výrobku.
- Čistenie a používateľskú údržbu nesmú vykonávať deti bez dozoru.
- Dbajte na dodržanie zodpovedajúceho označenia polarity (+) a (-).
- Nečistite vnútro výrobku.
- Nabíjateľné články a batérie je potrebné pred použitím nabiť. Vždy používajte správnu nabíjačku a správne pokyny na nabíjanie nájdete v pokynoch výrobcu alebo v príručke k zariadeniu.
- Ak chcete získať podrobnejšie informácie o likvidácii vašej starej batérie, overte si miestne pravidlá a predpisy týkajúce sa správneho spôsobu likvidácie.

Inštalácia batérie
1. Pomocou skrutkovača opatrne vypáčte zvonček A① otvorte.
2. Vložte 1 23A 12V batériu A⑩.
3. Zatvorte zvonček A①.

ⓘ Slabé batérie znižujú prevádzkový dosah. Batériu vymieňajte každých 12 až 18 mesiacov.

Spárovanie bezdrôtového zvončeka so zvončekom
1. Zapojte gong A③ do elektrickej zásuvky.
2. Stlačte tlačidlo späť A⑤ alebo tlačidlo dopredu A⑥ na gongu A③ na výber zvonenia.
3. Stlačte a podržte tlačidlo ovládania hlasitosti A④ na 5 sekúnd, aby ste vstúpili do režimu párovania. Indikátor LED A⑦ bude blikať a zaznie zvonenie A③ prehrá zvuk.

ⓘ Produkt ukončí režim párovania po 5 sekundách nečinnosti.

4. Stlačte tlačidlo A② na zvončeku A① na spárovanie so zvončekom A③.

Zaznie zvuková signalizácia úspešného spárovania.

5. Zopakujte kroky 3 a 4 pre každý zvonček.

Montáž výrobku
ⓘ Montáž výrobku vonku bez akéhokoľvek prístrešku môže skrátiť jeho životnosť.

ⓘ Montáž výrobku na kovové povrchy môže znížiť prevádzkový rozsah.

1. Použitie lepiacej pásky A⑧ alebo skrutky A⑪ na montáž montážnej dosky A⑨.
2. Pripojenie zvončeka A① na montážnu dosku A⑨.

Resetovanie výrobku
- Stlačte tlačidlo pre posun dopredu A⑥ na 5 sekúnd, aby ste resetovali zvonenie A③. Indikátor LED A⑦ bude blikať a gong A③ prehrá zvuk.

Zvonenie gongu A③ sa obnoví na predvolené nastavenie.
Zvonček pri dverách A① bude odpojený od zvončeka A③.

Likvidácia
Tento výrobok je určený na separovaný zber na vhodnom zbernom mieste. Výrobok nelikvidujte spolu s komunálnym odpadom.
Ďalšie informácie získate od predajcu alebo miestneho úradu zodpovedného za nakladanie s odpadmi.

Vyhlásenie o zhode
Spoločnosť Nedis B.V. ako výrobca vyhlasuje, že výrobok DOORB310BK / DOORB310BK2 / DOORB310BK3 našej značky Nedis®, vyrobený v Číne, bol preskúšaný podľa všetkých príslušných noriem a smerníc CE a že všetky skúšky boli ukončené úspešne. Medzi ne okrem iného patrí smernica RED 2014/53/EÚ.

Úplné znenie Vyhlásenia o zhode (a prípadnú kartu bezpečnostných údajov) môžete nájsť a stiahnuť na:
nedis.sk/DOORB310BK#support

CS Rychlý návod

Bezdrátový zvonek
DOORB310BK / DOORB310BK2 / DOORB310BK3

Více informací najdete v rozšířené příručce online: **ned.is/doorb310bk**

Zamýšlené použití
Tento výrobek je bezdrátový zvonek s 23A baterií, který lze použít s více zvonky.
Jakékoli úpravy výrobku mohou ovlivnit jeho bezpečnost, záruku a správné fungování.
Výrobek není určen k profesionálnímu použití.

Hlavní části (obrázek A)
① Bezdrátový zvonek	⑦ LED ukazatel
② Indikátor / tlačítko LED	⑧ Oboustranná lepicí páska
③ Reproduktor zvonku*	⑨ Montážní destička
④ Tlačítko ovládání hlasitosti	⑩ 23A baterie
⑤ Tlačítko zpět	⑪ Šroub
⑥ Tlačítko vpřed	

* 1x pro DOORB310BK, 2x pro DOORB310BK2, 3x pro DOORB310BK3

Bezpečnostní pokyny
⚠ VAROVÁNÍ
- Před instalací či používáním výrobku si nejprve kompletně přečtěte pokyny obsažené v tomto dokumentu a ujistěte se, že jim rozumíte. Tento dokument a balení uschovejte pro případné budoucí použití.
- Výrobek používejte pouze tak, jak je popsáno v tomto dokumentu.
- Výrobek nikdy neotevírejte, neobsahuje žádné uživatelem opravitelné části.
- Neponořujte výrobek do vody ani jiných kapalin.
- Nevystavujte výrobek působení vody, deště, vlhkosti či vysoce vlhkého vzduchu.
- Před čištěním odpojte výrobek od napájení.
- Před údržbou a výměnou součástí vždy odpojte výrobek od napájecího zdroje.
- Výrobek nepoužívejte, pokud je jakákoli část poškozená nebo vadná. Poškozený nebo vadný výrobek okamžitě vyměňte.
- Nenechte děti, aby si hrály s obalovým materiálem. Obalový materiál uchovávejte mimo dosah dětí.
- Zabraňte pádu výrobku a chraňte jej před nárazy.
- Při čištění výrobku nepoužívejte agresivní chemické čisticí prostředky.
- Uskladněte jej na suchém místě mimo přímý sluneční svit a chraňte jej před usazováním prachu a nečistot.
- Riziko popálení chemikáliemi:
- Nevystavujte články či baterie mechanickému namáhání.
- Baterie ani sekundární články nedemontujte, neotvírejte ani nerozbíjejte.
- Nevystavujte články či baterie teplu nebo ohni. Neskladujte na přímém slunci.
- V případě úniku elektrolytu z článku/baterie zamezte styku elektrolytu s kůží či očima. Pokud ke styku přece jen dojde, okamžitě omyjte zasaženou oblast velkým množstvím vody a vyhledejte lékařskou pomoc.
- Používejte pouze baterie takového typu, jaký je doporučen v tomto dokumentu.
- Před instalací se ujistěte, že jsou baterie čisté a suché.
- Uschovejte si originální brožury k výrobku pro pozdější použití.
- Pokud je to možné, vyjměte baterii z výrobku, když ho nepoužíváte.
- Nevytahujte článek či baterie z jejich původního obalu, dokud není jejich použití zapotřebí.
- Nepoužívejte článek či baterie, které nejsou určené k použití v tomto typu výrobku.
- Články či baterie používejte pouze k účelu, pro který jsou určeny.
- Pokud se vývody baterie zašpiní, otřete je čistým suchým hadříkem.
- Děti smějí baterii používat pouze pod dohledem.
- Výrobek lze napájet pouze napětím, které odpovídá údajům uvedeným na označení výrobku.
- Pokud jsou vývody baterie špinavé, otřete je čistým suchým hadříkem.
- Nedobíjecí baterie se nikdy nepokoušejte nabíjet.
- Baterii nikdy nezkratujte.
- Udržujte výrobek mimo dosah dětí mladších 8 let.
- Čištění a uživatelskou údržbu nesmí provádět děti bez dozoru.
- Ujistěte se, že jste baterii vložili se správnou polaritou (+) a (-).
- Nečistěte vnitřní část výrobku.
- Dobíjecí články a baterie je třeba před použitím nabít. Vždy používejte správnou nabíječku a správné pokyny k nabíjení naleznete v pokynech výrobce nebo v příručce k zařízení.
- Podrobnější informace o správné likvidaci starých baterií najdete v místních pravidlech a předpisech.

Instalace baterie
1. Pomocí šroubováku opatrně vypáčte zvonek. A① otevřít.
2. Vložte 1 baterii 23A 12V A⑩.
3. Zavřít zvonek A①.

ⓘ Slabé baterie snižují provozní dosah. Vyměňte baterii každých 12-18 měsíců.

Spárování bezdrátového zvonku se zvonkem
1. Zapojte zvonkohru A③ do elektrické zásuvky.
2. Stiskněte tlačítko zpět A⑤ nebo tlačítko vpřed A⑥ na zvonku A③ pro výběr vyzváněcího tónu.
3. Stiskněte a podržte tlačítko ovládání hlasitosti A④ na 5 sekund pro vstup do režimu párování. Indikátor LED A⑦ začne blikat a ozve se zvonění A③ přehraje zvuk.

ⓘ Výrobek ukončí režim párování po 5 sekundách nečinnosti.

4. Stiskněte tlačítko A② na zvonku A① pro spárování se zvonkem A③.

Úspěšné spárování je signalizováno zvukovým signálem.

5. Opakujte kroky 3 a 4 pro každý zvonek.

Montáž výrobku
ⓘ Montáž výrobku venku bez jakéhokoli přístřešku může snížit životnost výrobku.

ⓘ Montáž výrobku na kovové povrchy může snížit provozní rozsah.

1. Použití lepicí pásky A⑧ nebo šrouby A⑪ k montáži montážní desky A⑨.
2. Připojení zvonku A① k montážní desce A⑨.

Resetování výrobku
- Stiskněte tlačítko pro posun vpřed A⑥ po dobu 5 sekund pro resetování zvonění A③. Indikátor LED A⑦ bude blikat a zvonkohra A③ přehraje zvuk.

Vyzváněcí tón gongu A③ se vrátí na výchozí hodnotu.
Zvonek u dveří A① bude odpojen od zvonku A③.

Likvidace
Likvidaci tohoto produktu provádějte v příslušné sběrně. Nevyhazujte tento výrobek s komunálním odpadem.
Pro více informací se obraťte na prodejce nebo místní orgány odpovědné za nakládání s odpady.

Prohlášení o shodě
Společnost Nedis B.V. coby výrobce prohlašuje, že výrobek DOORB310BK / DOORB310BK2 / DOORB310BK3 značky Nedis®, vyrobený v Číně, byl přezkoušen v souladu se všemi relevantními normami a nařízeními EK a že všemi zkouškami úspěšně prošel. Patří sem mimo jiné také nařízení RED 2014/53/EU.

Kompletní prohlášení o shodě (a případně bezpečnostní list) můžete najít a stáhnout na adrese:
nedis.cz/DOORB310BK#support

RO Ghid rapid de iniţiere

Sonerie wireless pentru uşă
DOORB310BK / DOORB310BK2 / DOORB310BK3

Pentru informaţii suplimentare, consultaţi manualul extins, disponibil online: **ned.is/doorb310bk**

Utilizare preconizată
Acest produs este o sonerie fără fir cu o baterie de 23A, care poate fi utilizată cu mai multe sonerii.
Orice modificare a produsului poate avea consecinţe pentru siguranţa, garanţia şi funcţionarea corectă a produsului.
Produsul nu este destinat utilizării profesionale.

Piese principale (imagine A)
① Sonerie wireless pentru uşă	⑦ LED indicator
② Indicator LED / buton	⑧ Bandă adezivă cu două părţi
③ Sunetul*	⑨ Placă de montare
④ Butonul de control al volumului	⑩ Baterie 23A
⑤ Buton înapoi	⑪ Şurub
⑥ Buton înainte	

* 1x pentru DOORB310BK, 2x pentru DOORB310BK2, 3x pentru DOORB310BK3

Instrucţiuni de siguranţă
⚠ AVERTISMENT
- Asiguraţi-vă că aţi citit complet şi că aţi înţeles instrucţiunile din acest document înainte de a instala sau utiliza produsul. Păstraţi ambalajul şi acest document pentru a le consulta ulterior.
- Folosiţi produsul exclusiv conform descrierii din acest document.
- Nu desfaceţi produsul, înăuntru nu există nicio piesă reparabilă de către utilizator.
- Nu scufundaţi produsul în apă sau alte lichide.
- Nu expuneţi produsul la apă, ploaie, umezeală sau umiditate puternică.
- Deconectaţi produsul de la sursa electrică înainte de curăţare.
- Deconectaţi produsul de la sursa electrică înainte de service şi când înlocuiţi piese.
- Nu folosiţi produsul dacă o piesă este deteriorată sau defectă. Înlocuiţi imediat produsul deteriorat sau defect.
- Nu lăsaţi copiii să se joace cu materialul care a servit la ambalare. Nu lăsaţi materialul care a servit la ambalare la îndemâna copiilor.
- Nu lăsaţi produsul să cadă şi evitaţi ciocnirile elastice.
- Nu utilizaţi agenţi de curăţare chimici agresivi pentru a curăţa produsul.
- Depozitaţi produsul într-un loc uscat, la distanţă de lumina solară şi protejaţi-l împotriva prafului şi a murdăriei.
- Pericol de arsuri chimice:
- Nu supuneţi la şocuri mecanice elementele bateriei sau bateriile.
- Nu dezasamblaţi, deschideţi sau distrugeţi elementele de baterie secundare sau bateriile.
- Nu expuneţi elementele de baterie sau bateriile la temperaturi ridicate sau foc. Evitaţi depozitarea în lumina directă a soarelui.
- În cazul unor scurgeri din elemente, nu lăsaţi lichidul să intre în contact cu pielea sau ochii. Dacă a existat contact, spălaţi zona afectată cu cantităţi mari de apă şi apelaţi la un consult medical.
- Folosiţi exclusiv tipurile de baterii recomandate în acest document.
- Asiguraţi-vă că bateriile sunt curate şi uscate înainte de instalare.
- Păstraţi documentaţia originală a produsului pentru a o consulta mai târziu.
- Când este posibil, scoateţi bateria din produs, când acesta nu este în uz.
- Nu scoateţi un element de baterie sau o baterie din ambalajul său original decât atunci când trebuie utilizat(ă).
- Nu folosiţi elemente sau baterii care nu au fost proiectate pentru a fi folosite cu produsul.
- Folosiţi în respectiva aplicaţie exclusiv elementul de baterie sau bateria destinată acestui scop.
- Ştergeţi bornele celulei sau bateriei cu o lavetă uscată şi curată, în cazul murdăririi acestora.
- Utilizarea bateriilor de către copii trebuie să se facă sub supraveghere.
- Produsul trebuie alimentat exclusiv cu tensiunea corespunzătoare marcajului de pe produs.
- Ştergeţi bornele bateriei cu o lavetă uscată şi curată, în cazul murdăririi acestora.
- Bateriile nereîncărcabile nu se vor reîncărca.
- Nu scurtcircuitaţi bateria.
- Copiii cu vârsta mai mică de 8 ani nu trebuie lăsaţi să se apropie de produs.
- Curăţarea şi întreţinerea realizată de către operator nu se vor realiza de către copii nesupravegheaţi.
- Verificaţi ca marcajele polarităţii (+) şi (-) să corespundă.
- Nu curăţaţi interiorul produsului.
- Celulele şi bateriile reîncărcabile trebuie încărcate înainte de utilizare. Folosiţi întotdeauna încărcătorul corect şi consultaţi instrucţiunile producătorului sau manualul echipamentului pentru instrucţiuni de încărcare corespunzătoare.
- Pentru informaţii mai detaliate referitoare la bateria dvs. veche, verificaţi regulile şi reglementările locale pentru instrucţiunile de eliminare corectă.

Instalarea bateriei
1. Folosiţi o şurubelniţă pentru a împinge cu grijă soneria. A① să o deschideţi.
2. Introduceţi 1 baterie de 23A 12V A⑩.
3. Închideţi soneria A①.

ⓘ Bateriile slabe vor reduce raza de acţiune. Înlocuiţi bateria la fiecare 12-18 luni.

Împerecherea unei sonerii de uşă fără fir cu soneria
1. Conectaţi clopoţelul A③ la o priză electrică.
2. Apăsaţi butonul înapoi A⑤ sau butonul înainte A⑥ de pe sonerie A③ pentru a selecta un ton de apel.
3. Apăsaţi şi menţineţi apăsat butonul de control al volumului A④ timp de 5 secunde pentru a intra în modul de împerechere. Indicatorul LED A⑦ va clipi, iar soneria A③ va reda un sunet.

ⓘ Produsul iese din modul de împerechere după 5 secunde de inactivitate.

4. Apăsaţi butonul A② de pe sonerie A① pentru a se împerechea cu soneria A③.

Se aude un clopoţel pentru a indica faptul că împerecherea a reuşit.

5. Repetaţi paşii 3 şi 4 pentru fiecare sonerie.

Montarea produsului
ⓘ Montarea produsului în aer liber, fără niciun fel de adăpost, poate reduce durata de viaţă a produsului.

ⓘ Montarea produsului pe suprafeţe metalice poate reduce domeniul de funcţionare.

1. Utilizaţi banda adezivă A⑧ sau şuruburi A⑪ pentru a monta placa de montare A⑨.
2. Ataşaţi soneria de uşă A① la placa de montare A⑨.

Resetarea produsului
- Apăsaţi butonul de înaintare A⑥ timp de 5 secunde pentru a reseta soneria A③. Indicatorul LED A⑦ va clipi, iar soneria A③ va emite un sunet.

Tonul de apel al soneriei A③ se va reseta la valoarea implicită.
Soneria de la uşă A① va fi deconectată de la sonerie A③.

Eliminare
Produsul a fost creat pentru colectare separată la un punct de colectare adecvat. Nu eliminaţi produsul odată cu deşeurile menajere.
Pentru mai multe informaţii, contactaţi magazinul sau autoritatea locală responsabilă pentru gestionarea deşeurilor.

Declaraţie de conformitate
Noi, Nedis B.V., declarăm, în calitate de producător, că produsul DOORB310BK / DOORB310BK2 / DOORB310BK3 de la marca noastră Nedis®, fabricat în China, a fost testat în conformitate cu toate standardele CE şi reglementările relevante şi că toate testele au fost trecute cu succes. Aceasta include, dar nu se limitează la directiva RED 2014/53/UE.

Declaraţia de conformitate completă (şi fişa tehnică de securitate, dacă este cazul) pot fi găsite şi descărcate prin intermediul:
nedis.ro/DOORB310BK#support